Spare Parts - Varaosat

Serial Number - Sarjanumero

142205

Type - Tyyppi

HYDR.NOSTURI M 142 FT 100i H=1700 Y-LIN

Page	Description	Nimitys
10.542.1	Hydraulic tubings at grapple	Kahmarin hydraulijohdot
21.730.1	Packing	Pakkaus
700.202.1	Hanger	Ripustin
700.212.1	Rotator	Rotaattori
708.667.1	Hydraulic tubings at rotator	Rotaattorin hydraulijohdot
710.191.1	Mounting of telescope	Teleskoopin asennus
710.200.1	Base	Jalusta
710.212.1	Column	Pylväs
710.224.1	First boom	Nostopuomi
710.232.1	Second boom	Siirtopuomi
710.241.2	Boom extension 1	Jatke 1
710.243.5	Boom extension 2	Jatke 2
710.245.3	Extension	Jatke
710.265.1	Service stairs	Huoltotasot
710.300.1	Slewing system	Kääntölaite
710.311.1	First boom cylinder	Nostosylinteri
710.320.2	Second boom cylinder	Siirtosylinteri
710.331.2	Extension cylinder	Jatkeen sylinteri
710.391.1	First boom cylinder cover	Nostosylinterin suojus
710.430.1	Double pressure relief valve	Kaksoispaineenrajoitusventtiili
710.500.1	Hydraulic tubings at base	Jalustan hydraulijohdot
710.560.1	Column hydraulic equipment	Pylvään hydraulivarusteet
710.600.2	Hydraulic tubings at first boom	Nostopuomin hydraulijohdot
710.622.3	Hydraulic tubings at second boom	Siirtopuomin hydraulijohdot
710.640.3	Hydraulic tubings at telescope	Teleskoopin hydraulijohdot
710.644.1	Hydraulic tubings at telescope	Teleskoopin hydraulijohdot
710.680.1	Hydraulic scheme	Hydraulikaavio
710.681.1	Hydraulic scheme	Hydraulikaavio

Spare Parts - Varaosat

Serial Number - Sarjanumero

142205

Type - Tyyppi

HYDR.NOSTURI M 142 FT 100i H=1700 Y-LIN

Page	Description	Nimitys
710.712.1	Plates	Kilvet
710.759.1	Protections	Törmäyssuojat
710.880.1	Centralized lubrication system	Keskitetty voitelujärjestelmä

10.542.1 Hydraulic tubings at grapple
Kahmarin hydraulijohdot

TX 55
TX 55 B
TX 810 B

A 10.542.1

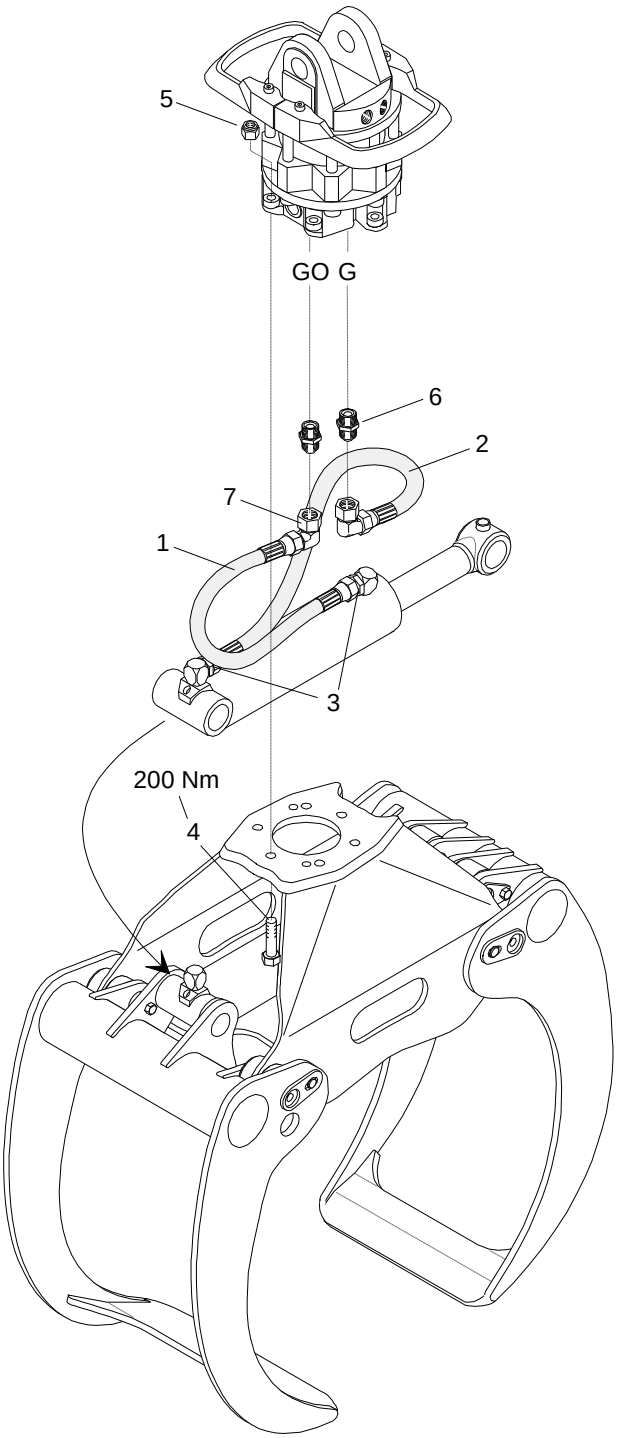

B 10.543.1 Lukkoventtiili

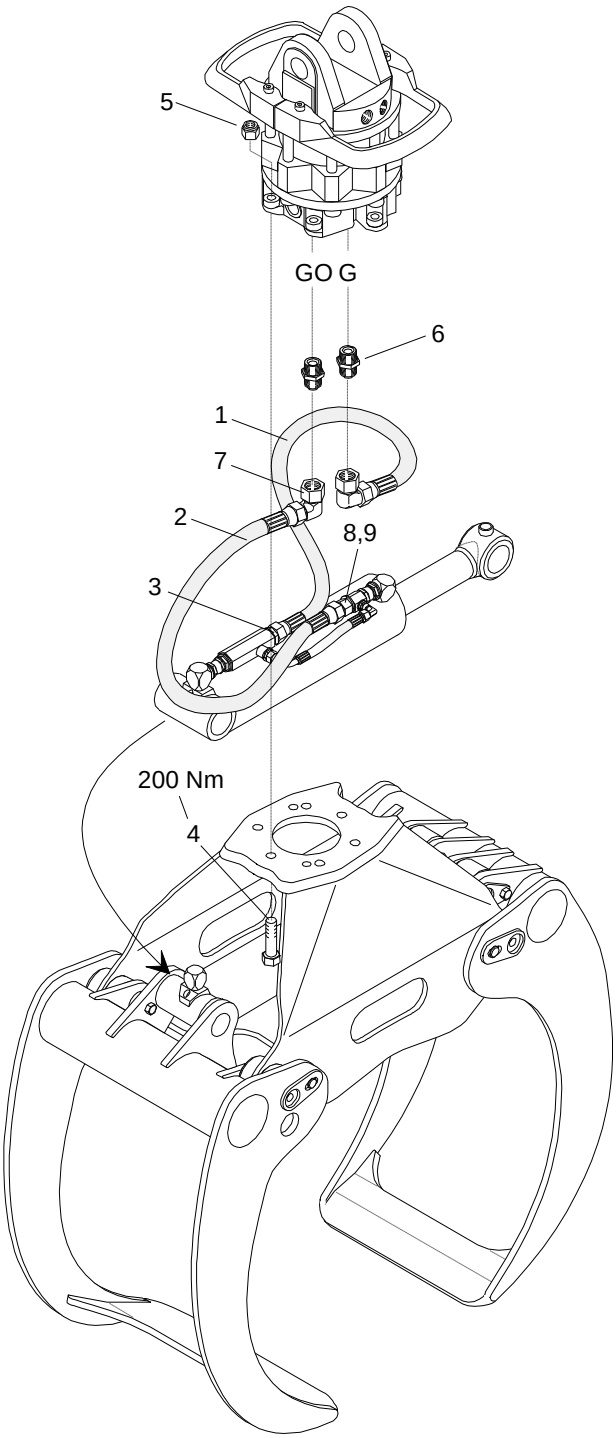

10.542.1 Hydraulic tubings at grapple
Kahmarin hydraulijohdot

TX 55
TX 55 B
TX 810 B

Pos	Part No	Description	Nimitys	Info	St
1	38620313	Hose	Letku	JIC, 1/2", 0°/0°, L=600 2 braids	1
2	38620324	Hose	Letku	JIC, 1/2", 0°/0°, L=700 2 braids	1
3	38710260	Male stud	Perusliitinrunko		2
4	40266201	Hexagon screw	Kuusioruuvi	M 16 x 90 8.8	6
5	46028317	Self-locking hexagon nut	Kuusiomutteri, itselukkiutuva	M16 8	6
6	38710261	Male stud	Perusliitinrunko		2
7	38710639	Coupling housing	Liitinrunko		2
8	38710365	Male stud	Perusliitinrunko		0
9	82371821	Seal ring	Tiivisterengas		0

21.730.1 Packing

Pakkaus

Pos	Part No	Description	Nimitys	Info	St
1	94239625	Platform	Lava		1
2	40266330	Hexagon screw	Kuusioruuvi	M 16 x 160 8.8	4
3	46028317	Self-locking hexagon nut	Kuusiomutteri, itselukkiutuva	M16 8	4
4	54101160	Square washer	Neliöaluslaatta		8

700.202.1 - Hanger / Ripustin

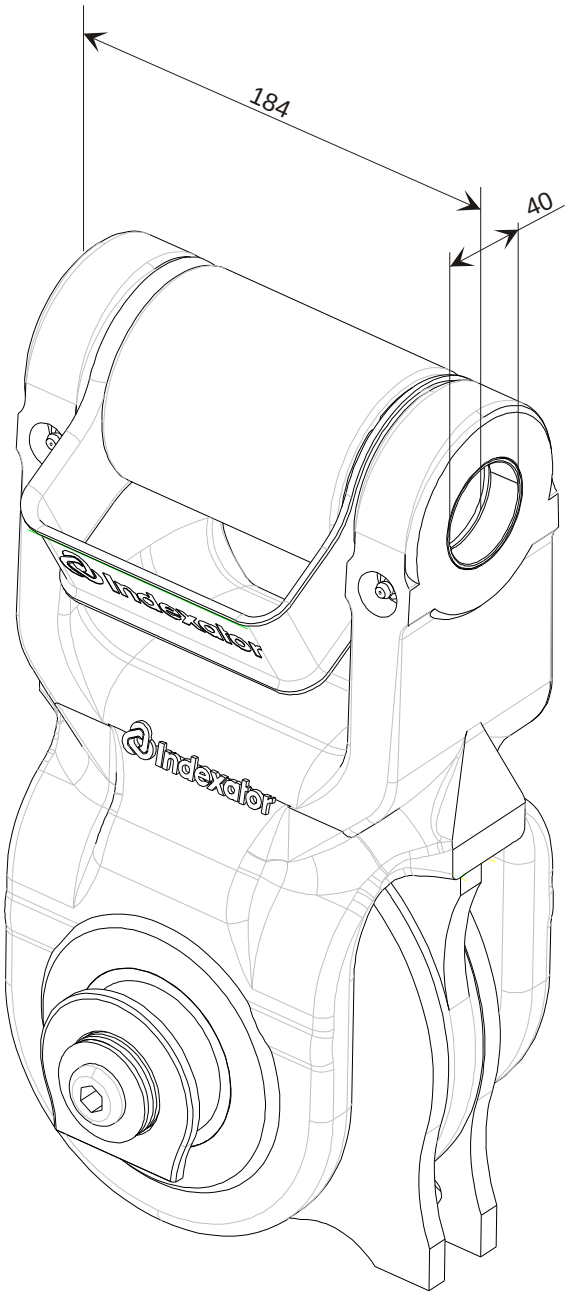

700.202.1 - Hanger / Ripustin

Pos	Part No	Description	Nimitys	Info	St
1	700046	Hanger	Ripustin		

700.212.1 - Rotator / Rotaattori

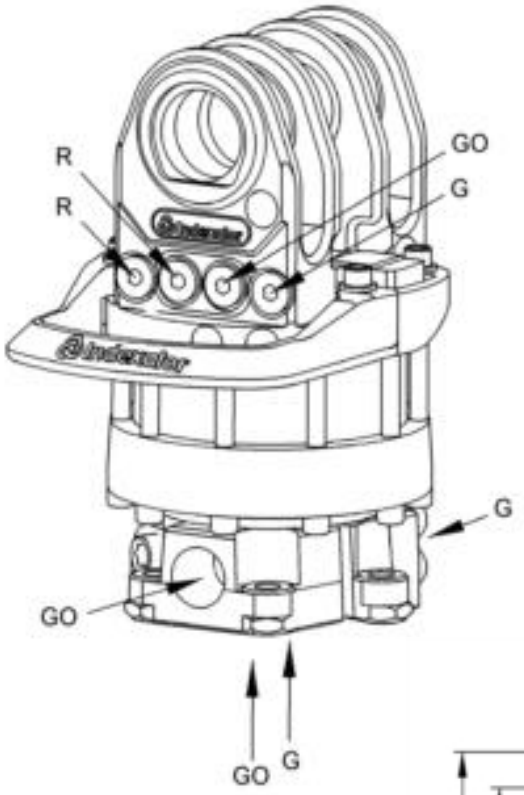

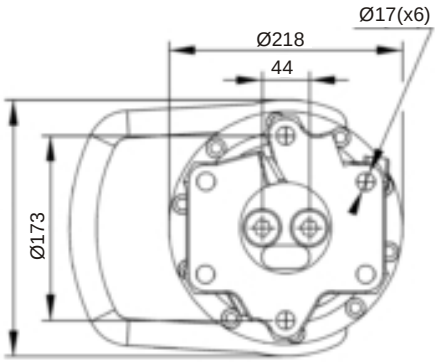

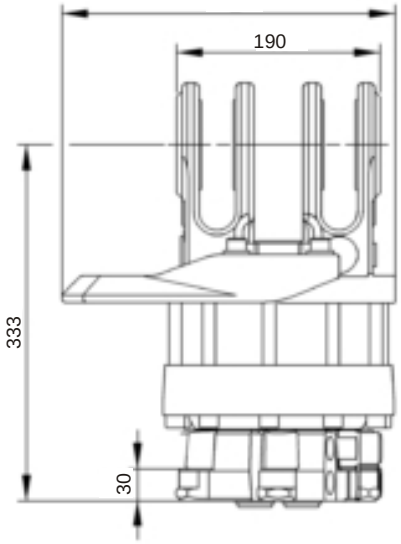

700.212.1 - Rotator / Rotaattori

Pos	Part No	Description	Nimitys	Info	St
1	700049	Rotator	Rotaattori		

708.667.1 Hydraulic tubings at rotator
Rotaattorin hydraulijohdot

112 RT 74i
JD CF 7
M 112 RT 80i

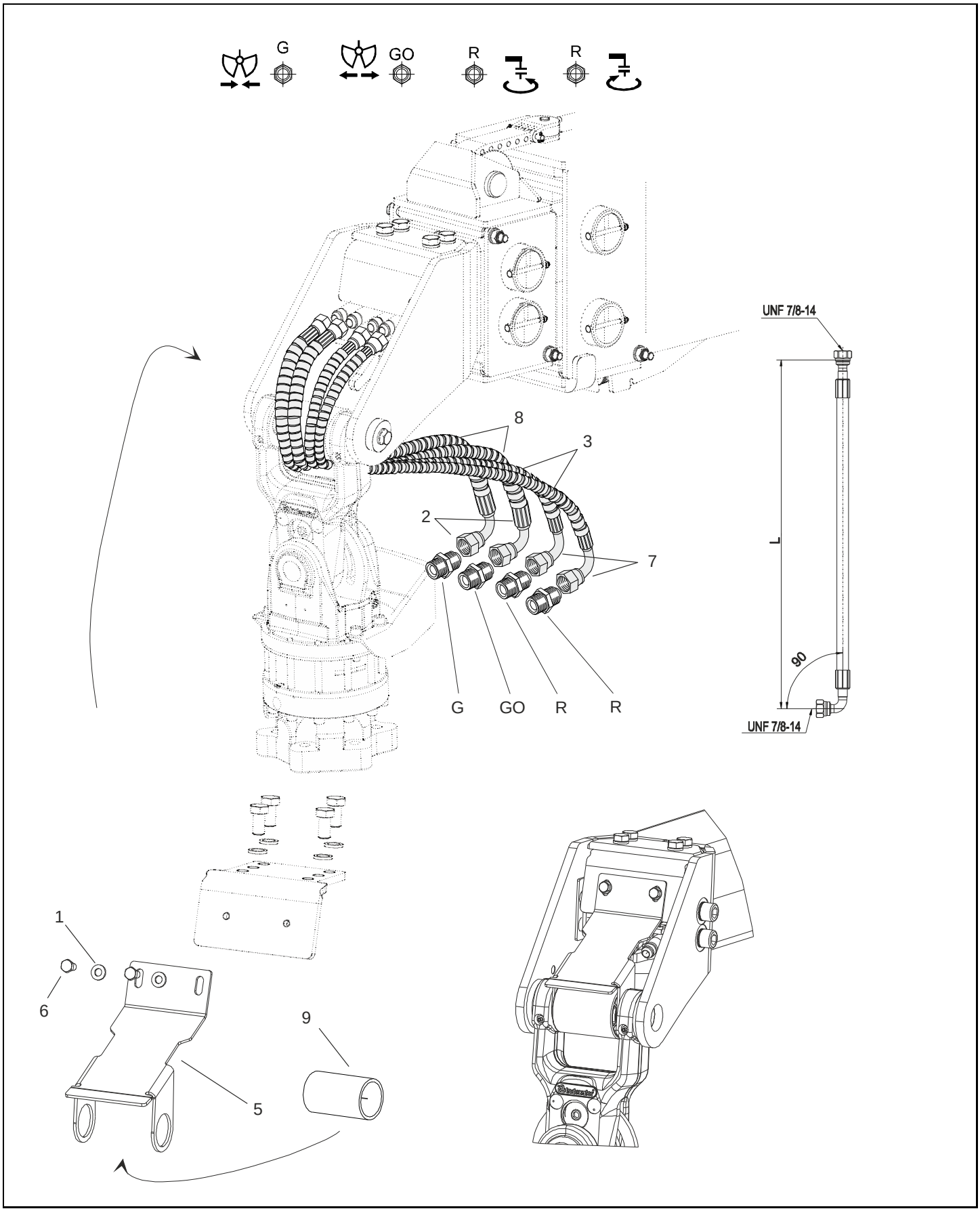

708.667.1 Hydraulic tubings at rotator
Rotaattorin hydraulijohdot

112 RT 74i
JD CF 7
M 112 RT 80i

Pos	Part No	Description	Nimitys	Info	St
1	54020011	Lock washer	Lukituslaatta	M10	2
2	706098	Hose	Letku	JIC, 1/2", 0°/90°, L=620 2 braids	2
3	700309	Spiral wrap	Letkusuojaspiraali		4
5	710539	Cover	Suojus		1
6	41264050	Hexagon screw	Kuusioruuvi	M 10 x 16 8.8	2
7	706099	Hose	Letku	JIC, 3/8", 0°/90°, L=620 2 braids	2
8	700310	Spiral wrap	Letkusuojaspiraali		2
9	710559	Pipe	Putki koottuna		1

710.191.1 Mounting of telescope
Teleskoopin asennus

M 142 FT 100i
M 142 FT 96i

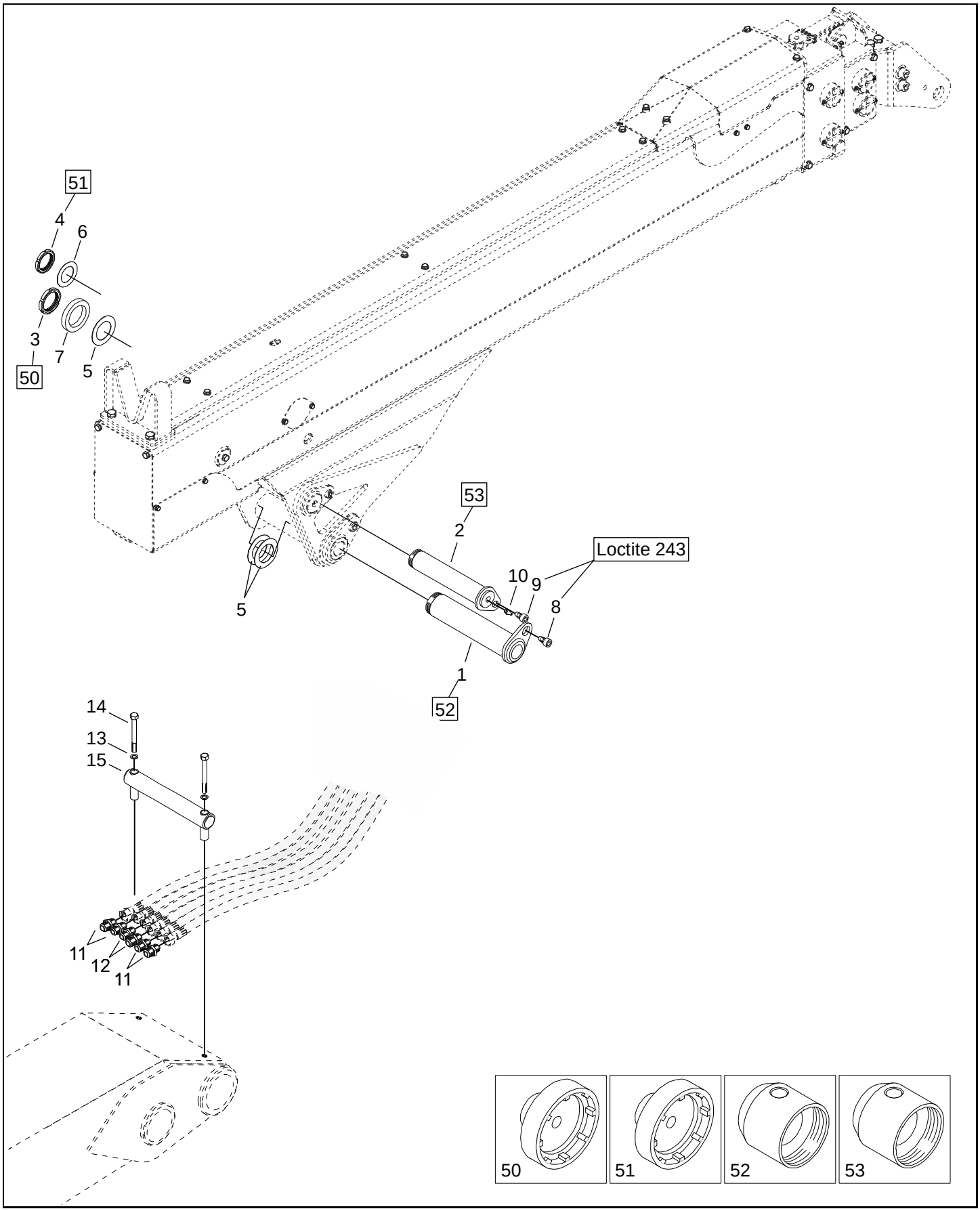

710.191.1 Mounting of telescope
Teleskoopin asennus

M 142 FT 100i
M 142 FT 96i

Pos	Part No	Description	Nimitys	Info	St
1	305321	Shaft	Akseli		1
2	94280330	Shaft	Akseli		1
3	9979948	Pivot nut	Akselimutteri		1
4	9978119	Pivot nut	Akselimutteri		1
5	94265349	Filling ring	Täyterengas		tarv
6	94263961	Filling ring	Täyterengas		tarv
7	94265219	Ring	Rengas		1
8	94238350	Set screw	Pidätinruuvi	M 20 x 22	1
9	94242339	Set screw	Pidätinruuvi	M 16 x 15	1
10	67411010	Grease nipple	Voitelunippa		1
11	38750040	Extention coupling housing	Jatkoliitinrunko		4
12	38750033	Extention coupling housing	Jatkoliitinrunko		2
13	54201212	Lock washer	Lukituslaatta	M12 B-2	2
14	40265240	Hexagon screw	Kuusioruuvi	M 12 x 40 8.8	2
15	94280196	Fastening	Kiinnike		1
50	3350380	Spanner for pivot nut	Akselimutteriavain	M75 x 2	-
51	3350371	Spanner for pivot nut	Akselimutteriavain	M65 x 2	-
52	94263391	Guide bushing	Ohjainholkki	Ø80	-
53	94263938	Guide bushing	Ohjainholkki	Ø70	-

710.200.1 - Base / Jalusta

M 142 F

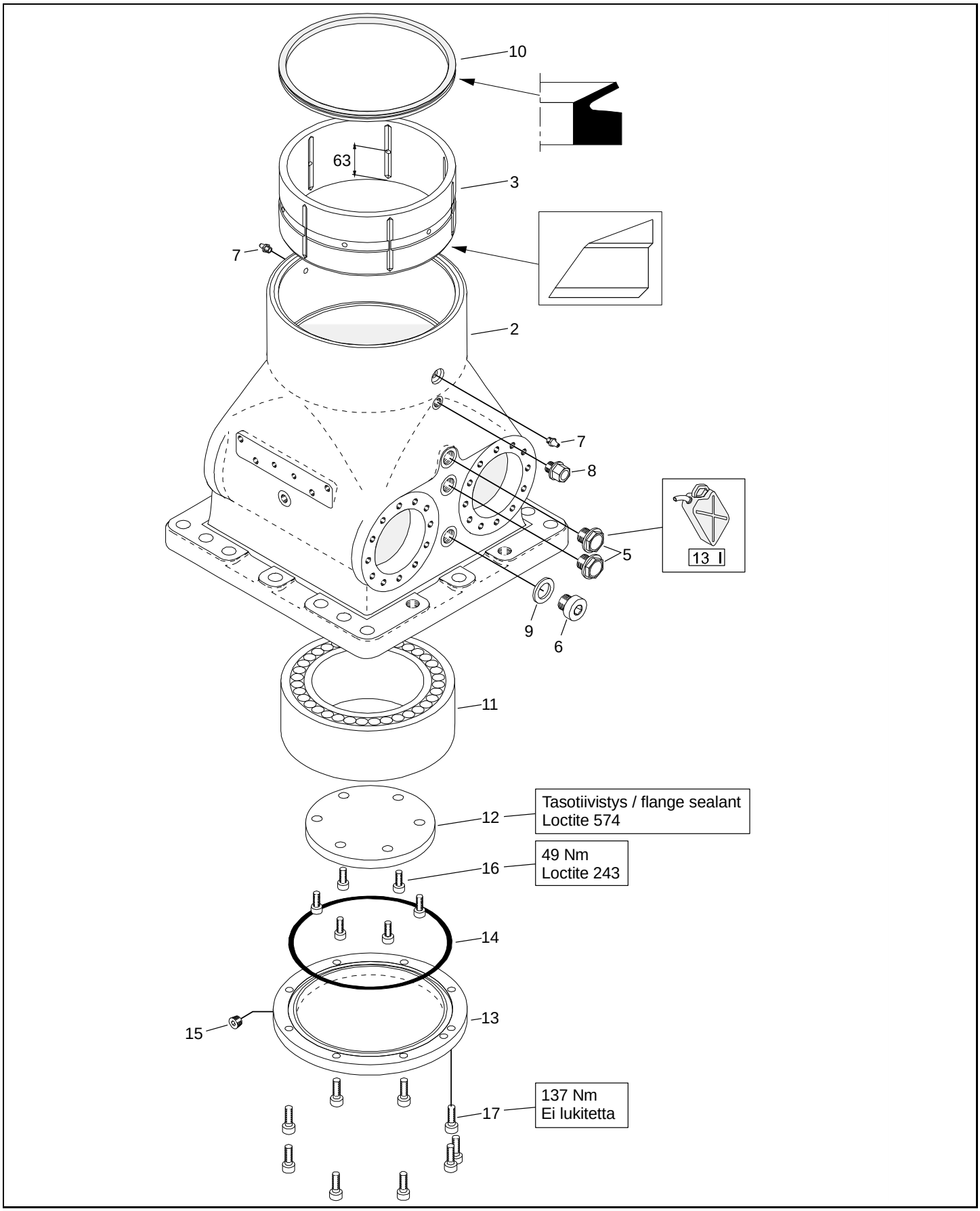

710.200.1 - Base / Jalusta

M 142 F

Pos	Part No	Description	Nimitys	Info	St
1	116100	Base assy	Jalusta koottuna		-
2	94239144	Base	Jalusta		1
3	94411120	Bearing	Laakeri		1
5	94383030	Oil level eye	Öljysilmä		2
6	38100645	Plug	Tulppa		1
7	67411010	Grease nipple	Voitelunippa		2
8	94383050	Breather plug	Huohotintulppa		1
9	82371826	Seal ring	Tiivisterengas		1
10	82370325	Shaft seal ring	Akselitiivisterengas		1
11	60410340	Spherical roller bearing	Pallomainen rullalaakeri		1
12	94238206	Flange	Laippa		1
13	94275200	Flange	Laippa		1
14	82369040	O-ring	O-rengas	259,3x5,7	1
15	30676040	Plug	Tulppa		1
16	45634109	Socket head cap screw	Kuusiokoloruuvi	M 10 x 25 8.8	6
17	45625149	Socket head cap screw	Kuusiokoloruuvi		9

710.212.1 - Column / Pylväs

M 142 F

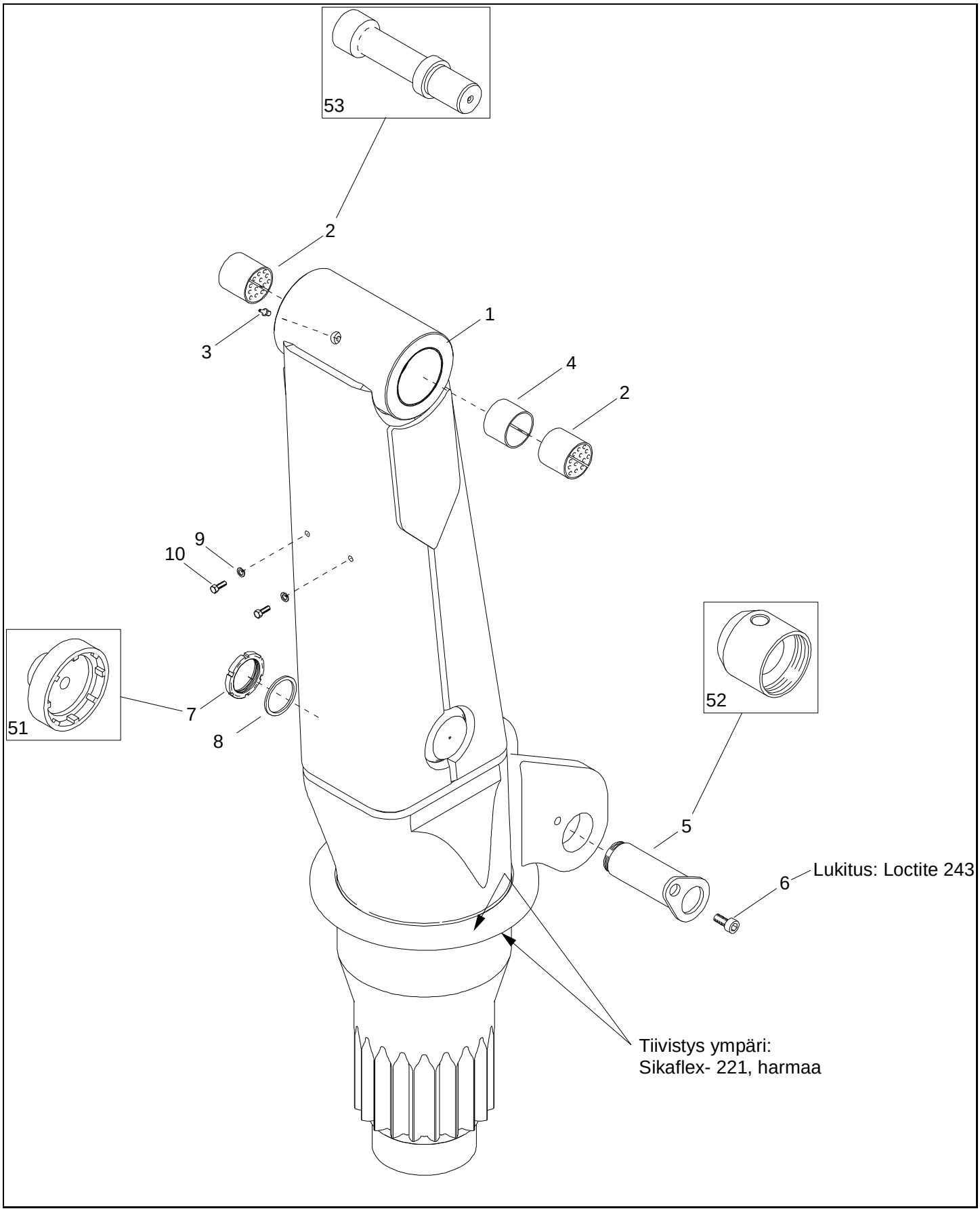

710.212.1 - Column / Pylväs

M 142 F

Pos	Part No	Description	Nimitys	Info	St
1	710207	Column	Pylväs		1
2	67411010	Grease nipple	Voitelunippa		1
3	61313100	Bearing bush	Laakeriholkki		2
4	94280207	Distance bushing	Väliholkki		tarv.
5	94567313	Shaft	Akseli		1
6	94242339	Set screw	Pidätinruuvi	M 16 x 15	1
7	9978119	Pivot nut	Akselimutteri		1
8	94410300	Distance ring	Välirengas		1
9	54201212	Lock washer	Lukituslaatta	M12 B-2	2
10	41265060	Hexagon screw	Kuusioruuvi	M 12 x 20 8.8	2
50	710222	Column assy	Pylväs koottuna		-
51	3350371	Spanner for pivot nut	Akselimutteriavain	M65 x 2	-
52	94263938	Guide bushing	Ohjainholkki	Ø70	-
53	94263350	Mandrel	Tuurna	ø100	-

710.224.1 First boom
Nostopuomi

142 F 85
M 142 F 85i
M 142 FT 100i

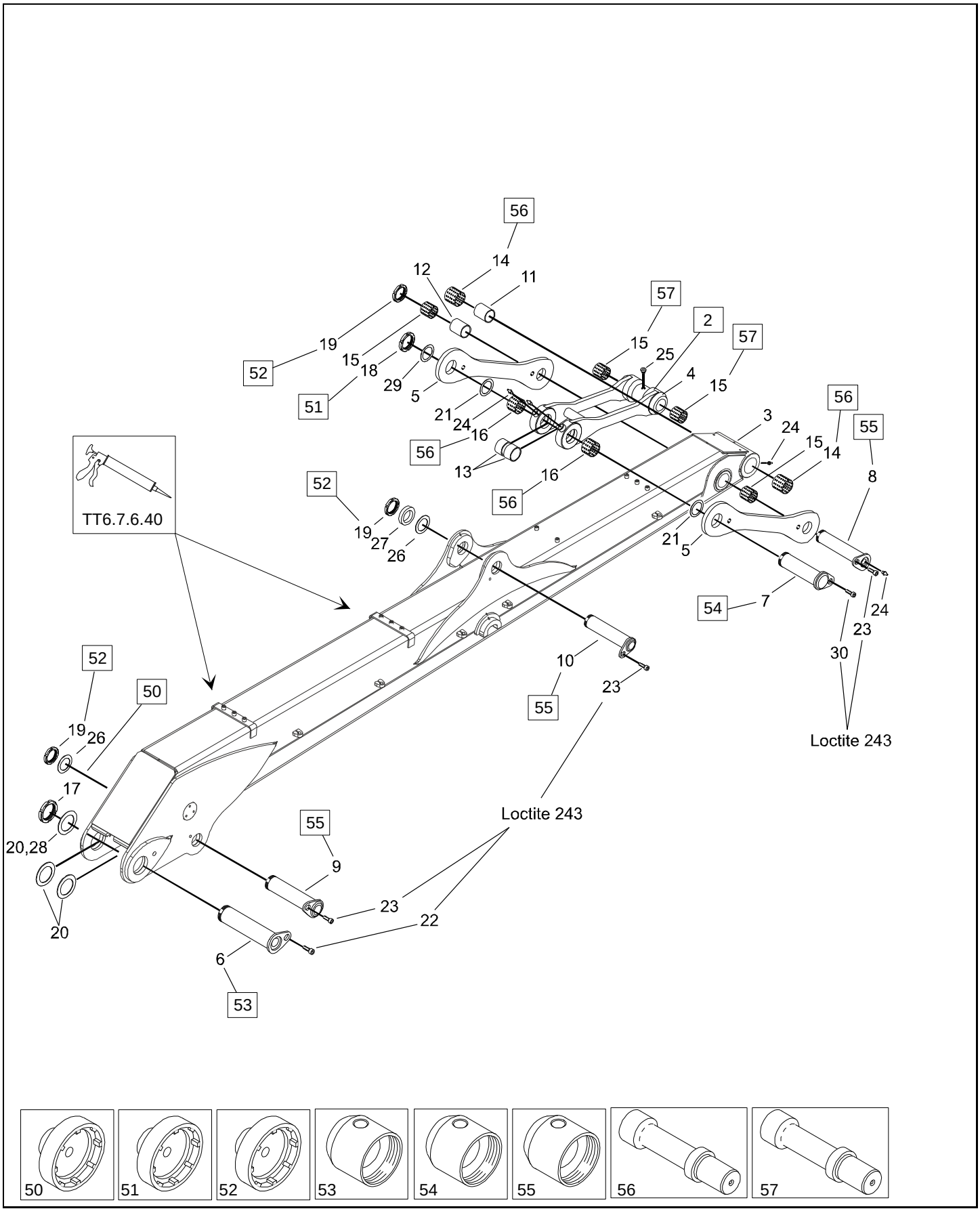

710.224.1 First boom
Nostopuomi

142 F 85
M 142 F 85i
M 142 FT 100i

Pos	Part No	Description	Nimitys	Info	St
1	710363	First boom assy	Nostopuomi koottuna		-
2	94280325	Lever assy	Varsi koottuna		1
3	710362	First boom	Nostopuomi		1
4	94280318	Lever	Varsi		-
5	94280317	Distance lever	Välivarsi		2
6	94280326	Shaft	Akseli		1
7	710337	Shaft	Akseli		1
8	94280330	Shaft	Akseli		1
9	304325	Shaft	Akseli		1
10	304327	Shaft	Akseli		1
11	94239206	Distance bushing	Väliholkki		1
12	94239371	Distance bushing	Väliholkki		1
13	94280336	Bushing	Holkki		2
14	61313085	Bearing bush	Laakeriholkki		2
15	61313070	Bearing bush	Laakeriholkki		2
16	61313069	Bearing bush	Laakeriholkki		-
17	61180395	Pivot nut	Akselimutteri		1
18	9979948	Pivot nut	Akselimutteri		1
19	9978119	Pivot nut	Akselimutteri		3
20	94270382	Filling ring	Täyterengas		tarv
21	94265349	Filling ring	Täyterengas		2
22	94239140	Set screw	Pidätinruuvi	M 24 x 30	1
23	94242339	Set screw	Pidätinruuvi	M 16 x 15	3
24	67411010	Grease nipple	Voitelunippa		2
25	30676070	Plug	Tulppa		-
26	94263961	Filling ring	Täyterengas		tarv
27	94259229	Ring	Rengas		tarv
28	94247243	Filling ring	Täyterengas		tarv
29	94265349	Filling ring	Täyterengas		tarv
30	94238350	Set screw	Pidätinruuvi	M 20 x 22	1
50	94236940	Spanner for pivot nut	Akselimutteriavain	M95x2	-
51	3350380	Spanner for pivot nut	Akselimutteriavain	M75 x 2	-
52	3350371	Spanner for pivot nut	Akselimutteriavain	M65 x 2	-
53	94263349	Guide bushing	Ohjainholkki	Ø100	-
54	94263391	Guide bushing	Ohjainholkki	Ø80	-
55	94263938	Guide bushing	Ohjainholkki	Ø70	-
56	94263387	Mandrel	Tuurna	ø80	-
57	94263934	Mandrel	Tuurna	ø70	-

710.232.1 Second boom

Siirtopuomi

M 142 FT 100i
M 142 FT 96i

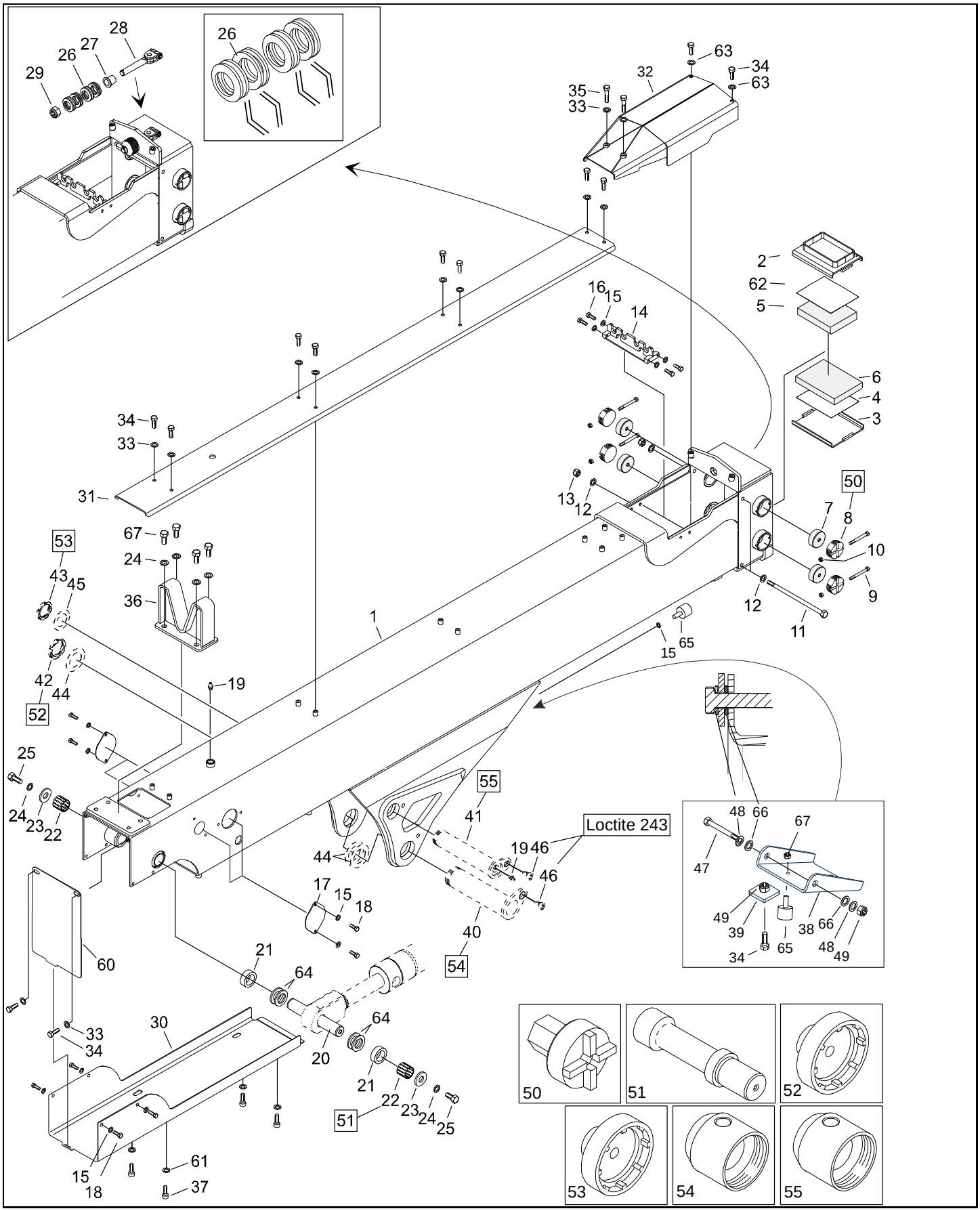

710.232.1 Second boom
Siirtopuomi

M 142 FT 100i
M 142 FT 96i

Pos	Part No	Description	Nimitys	Info	St
1	710430	Second boom	Siirtopuomi		1
2	708456	Bearing housing	Laakeripesä		1
3	708459	Bearing housing	Laakeripesä		1
4	312431	Tight-fitting plate	Sovituslevy		tarv
5	94244318	Bearing	Laakeri		1
6	708457	Bearing	Laakeri		1
7	94232426	Bearing	Laakeri		4
8	94242442	Bearing cover	Laakerinkansi		4
9	40263230	Hexagon screw	Kuusioruuvi	M 6 x 80 8.8	4
10	46023306	Self-locking hexagon nut	Kuusiomutteri, itselukkiutuva	M6 8	4
11	700043	Hexagon screw	Kuusioruuvi		2
12	54060314	Washer	Aluslaatta	M12	4
13	46023312	Self-locking hexagon nut	Kuusiomutteri, itselukkiutuva	M12 8	2
14	708450	Console	Teline		1
15	54201208	Lock washer	Lukituslaatta	M8 B-2	16
16	41263630	Hexagon screw	Kuusioruuvi	M 8 x 30 8.8	4
17	94241433	Deck	Kansi		4
18	41263540	Hexagon screw	Kuusioruuvi	M 8 x 12 8.8	12
19	67411010	Grease nipple	Voitelunippa		1
20	708423	Shaft	Akseli		1
21	708545	Distance ring	Välirengas		2
22	61313045	Bearing bush	Laakeriholkki		2
23	54083173	Washer	Aluslaatta		2
24	54201216	Lock washer	Lukituslaatta		6
25	41266080	Hexagon screw	Kuusioruuvi	M 16 x 30 8.8	2
26	211315	Cup spring	Lautasjousi		8
27	708585	Bushing	Holkki		1
28	211103	Fastening	Kiinnike		1
29	46023324	Self-locking hexagon nut	Kuusiomutteri, itselukkiutuva	M24 8	1
30	708470	Cover	Suojus		1
31	710434	Cover	Suojus		1
32	708447	Guard	Suoja		1
33	54201210	Lock washer	Lukituslaatta	M10 B-2	10
34	41264080	Hexagon screw	Kuusioruuvi	M 10 x 20 8.8	13
35	40264180	Hexagon screw	Kuusioruuvi	M 10 x 50 8.8	2
36	703425	Support for transport	Kuljetustuki		1
37	45635080	Socket head cap screw	Kuusiokoloruuvi	M 12 x 20 8.8	2
38	708492	Plate	Levy		1
39	708493	Plate	Levy		1

710.232.1 Second boom
Siirtopuomi

M 142 FT 100i
M 142 FT 96i

40	305321	Shaft	Akseli		-
41	94280330	Shaft	Akseli		-
42	9979948	Pivot nut	Akselimutteri		-
43	9978119	Pivot nut	Akselimutteri		-
44	94265349	Filling ring	Täyterengas		-
45	94263961	Filling ring	Täyterengas		-
46	94242339	Set screw	Pidätinruuvi	M 16 x 15	-
47	40264370	Hexagon screw	Kuusioruuvi	M 10x155 10.9	1
48	54060311	Washer	Aluslaatta	M10	2
49	46023310	Self-locking hexagon nut	Kuusiomutteri, itselukkiutuva	M10 8	2
50	94236931	Spanner for bearing flange	Laakerikannen avain		-
51	94263940	Mandrel	Tuurna	ø40	-
52	3350380	Spanner for pivot nut	Akselimutteriavain	M75 x 2	-
53	3350371	Spanner for pivot nut	Akselimutteriavain	M65 x 2	-
54	94263391	Guide bushing	Ohjainholkki	Ø80	-
55	94263938	Guide bushing	Ohjainholkki	Ø70	-
60	708471	Plate	Levy		1
61	54020013	Lock washer	Lukituslaatta		2
62	94244321	Tight-fitting plate	Sovituslevy		tarv
63	54020011	Lock washer	Lukituslaatta	M10	2
64	704519	Tight-fitting plate	Sovituslevy		2
65	702600	Rubber cushion	Kumipuskuri		2
66	700823	Washer	Aluslaatta		2
67	46023308	Self-locking hexagon nut	Kuusiomutteri, itselukkiutuva	M8 8	1
68	41266060	Hexagon screw	Kuusioruuvi	M 16 x 25 8.8	4

710.241.2 - Boom extension 1 / Jatke 1

M 142 FT 100i
M 142 FT 104i
M 142 FT 96i

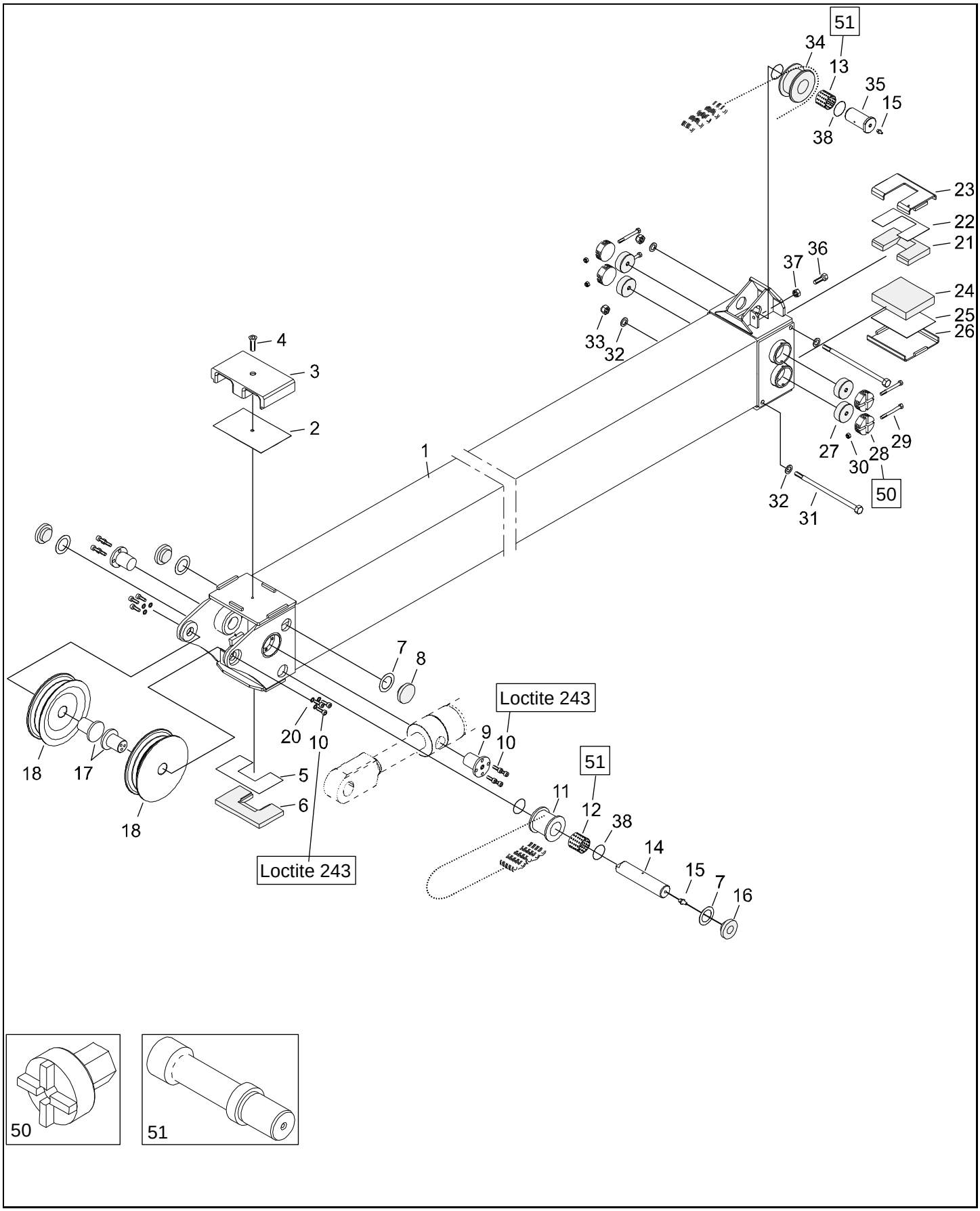

710.241.2 - Boom extension 1 / Jatke 1

M 142 FT 100i
M 142 FT 104i
M 142 FT 96i

Pos	Part No	Description	Nimitys	Info	St
1	710500	Boom extension 1	Jatke 1		1
2	708577	Tight-fitting plate	Sovituslevy		6
3	708570	Bearing	Laakeri		1
4	45694432	Socket countersunk head cap scr	Kuusiokoloruuvi, uppokanta		1
5	708579	Tight-fitting plate	Sovituslevy		tarv
6	708578	Bearing plate	Laakerilevy		1
7	94230632	Tight-fitting plate	Sovituslevy		tarv
8	94230600	Bearing	Laakeri		3
9	708568	Shaft	Akseli		2
10	45633569	Socket head cap screw	Kuusiokoloruuvi	M 8 x 16 8.8	14
11	710421	Block	Taittopyörä		1
12	61313045	Bearing bush	Laakeriholkki		1
13	61313043	Bearing bush	Laakeriholkki		1
14	708576	Shaft	Akseli		1
15	67411010	Grease nipple	Voitelunippa		2
16	94230601	Bearing	Laakeri		1
17	710518	Shaft	Akseli		2
18	708575	Block	Taittopyörä		2
20	54201208	Lock washer	Lukituslaatta	M8 B-2	6
21	94282569	Bearing plate	Laakerilevy		1
22	94282571	Tight-fitting plate	Sovituslevy		tarv
23	708465	Bearing housing	Laakeripesä		1
24	94413439	Bearing	Laakeri		1
25	94413440	Tight-fitting plate	Sovituslevy		tarv
26	708468	Bearing housing	Laakeripesä		1
27	94232426	Bearing	Laakeri		4
28	94242442	Bearing cover	Laakerinkansi		4
29	40263230	Hexagon screw	Kuusioruuvi	M 6 x 80 8.8	4
30	46023306	Self-locking hexagon nut	Kuusiomutteri, itselukkiutuva	M6 8	4
31	40265385	Hexagon screw	Kuusioruuvi		2
32	54060314	Washer	Aluslaatta	M12	4
33	46023312	Self-locking hexagon nut	Kuusiomutteri, itselukkiutuva	M12 8	2
34	710422	Block	Taittopyörä		1
35	94233540	Shaft	Akseli		1
36	41263560	Hexagon screw	Kuusioruuvi	M 8 x 16 8.8	1
37	46023308	Self-locking hexagon nut	Kuusiomutteri, itselukkiutuva	M8 8	1
38	700812	O-ring	O-rengas	40x4,5	4
50	94236931	Spanner for bearing flange	Laakerikannen avain		-
51	94263940	Mandrel	Tuurna	ø40	-

710.243.5 Boom extension 2

Jatke 2

M 142 FT 100i
M 142 FT 104i
M 142 FT 96i

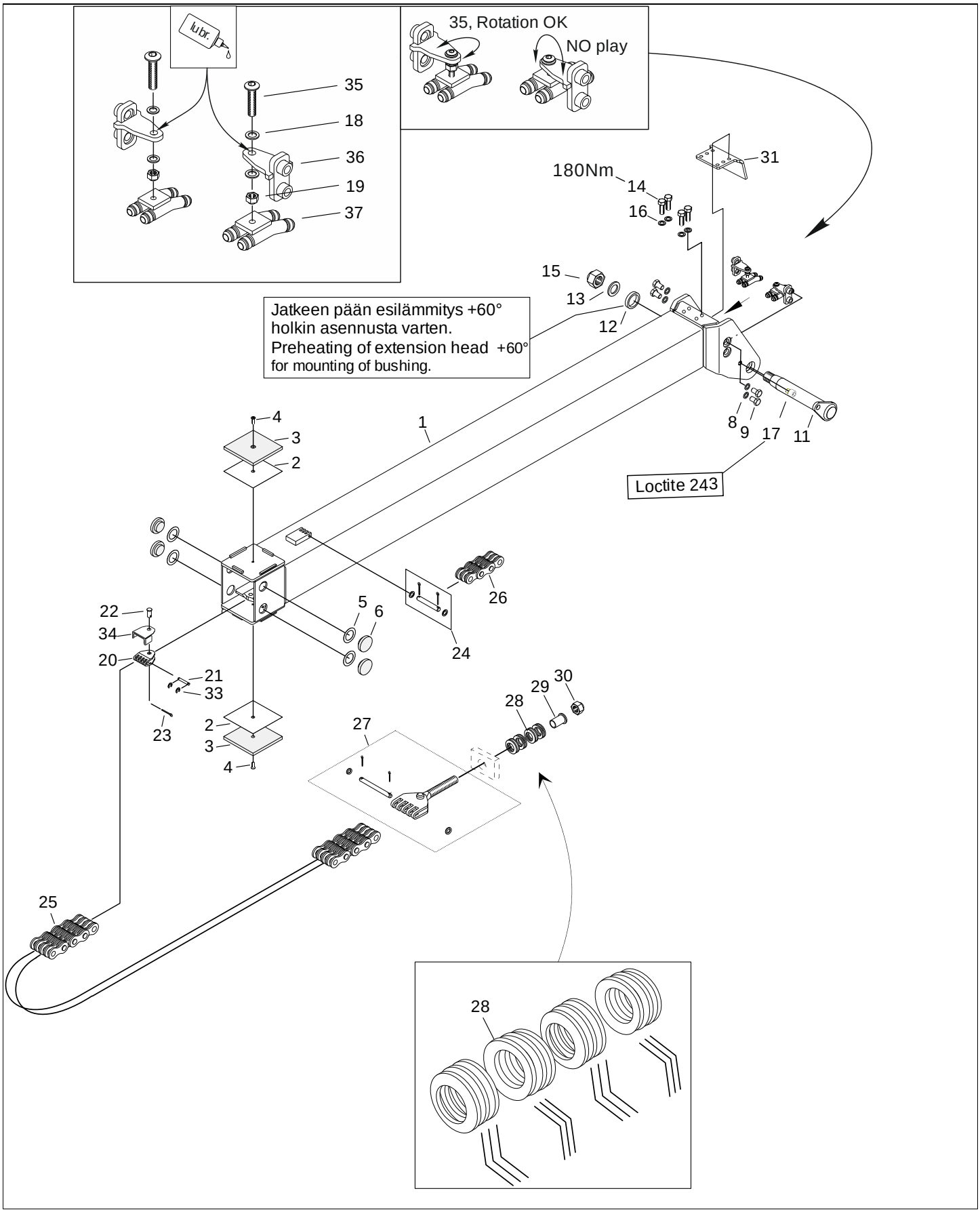

710.243.5 Boom extension 2

Jatke 2

M 142 FT 100i
M 142 FT 104i
M 142 FT 96i

Pos	Part No	Description	Nimitys	Info	St
1	710510	Boom extension 2	Jatke 2		1
2	308539	Adapter plate	Sovituslevy		tarv
3	308538	Bearing plate	Laakerilevy		2
4	9955542	Socket countersunk head cap scr	Kuusiokoloruuvi, uppokanta		2
5	94230632	Tight-fitting plate	Sovituslevy		tarv
6	94230600	Bearing	Laakeri		4
8	700089	Lock washer	Lukituslaatta	NL 16 sp	4
9	41266040	Hexagon screw	Kuusioruuvi	M 16x 20 8.8	4
11	703565	Shaft	Akseli		-
12	703563	Bushing	Holkki		-
13	54060333	Washer	Aluslaatta	M30	-
14	41266080	Hexagon screw	Kuusioruuvi	M 16 x 30 8.8	4
15	46023330	Self-locking hexagon nut	Kuusiomutteri, itselukkiutuva	M30 8	-
16	54201216	Lock washer	Lukituslaatta		4
17	94242339	Set screw	Pidätinruuvi	M 16 x 15	1
18	54060314	Washer	Aluslaatta	M12	4
19	46023312	Self-locking hexagon nut	Kuusiomutteri, itselukkiutuva	M12 8	2
20	67627116	U-yoke	U-haarukka		1
21	710514	Pin	Tappi		1
22	94241516	Pin	Tappi		1
23	54742130	Split pin	Saksisokka	4x25	1
24	211104	Pin assy	Tappi koottuna		1
25	700057	Fleyer chain	Levykimppuketju		1
26	700056	Fleyer chain	Levykimppuketju		1
27	67627108	Clamp, assembly	Kiinnitin täyd.		1
28	211315	Cup spring	Lautasjousi		12
29	708585	Bushing	Holkki		1
30	46023324	Self-locking hexagon nut	Kuusiomutteri, itselukkiutuva	M24 8	1
31	709520	Protection	Törmäyssuoja		1
33	54338060	Securing washer	Varmistinlaatta		2
34	710515	Plate	Levy		1
35	700093	Socket head cap screw	Kuusiokoloruuvi		2
36	710522	Console	Teline		2
37	710519	Fastener	Kiinnitin		2

710.245.3 Extension

Jatke

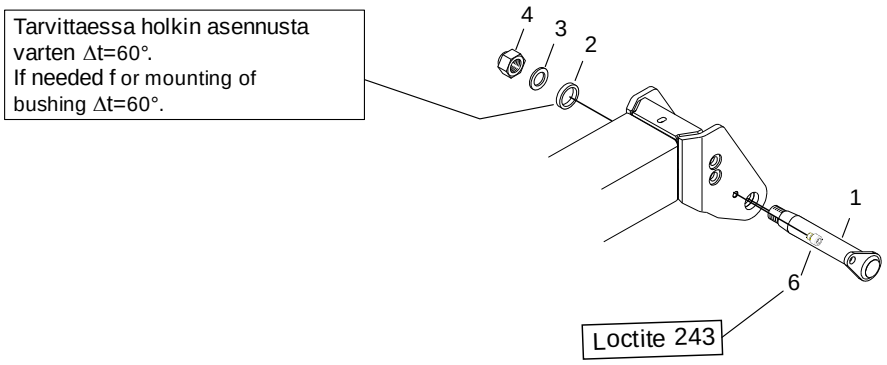

710.245.3 Extension

M 142 F

Jatke

Pos	Part No	Description	Nimitys	Info	St
1	703565	Shaft	Akseli		1
2	703563	Bushing	Holkki		1
3	54060333	Washer	Aluslaatta	M30	1
4	46023330	Self-locking hexagon nut	Kuusiomutteri, itselukkiutuva	M30 8	1
6	94242339	Set screw	Pidätinruuvi	M 16 x 15	1

710.265.1 - Service stairs / Huoltotasot

M 142 F

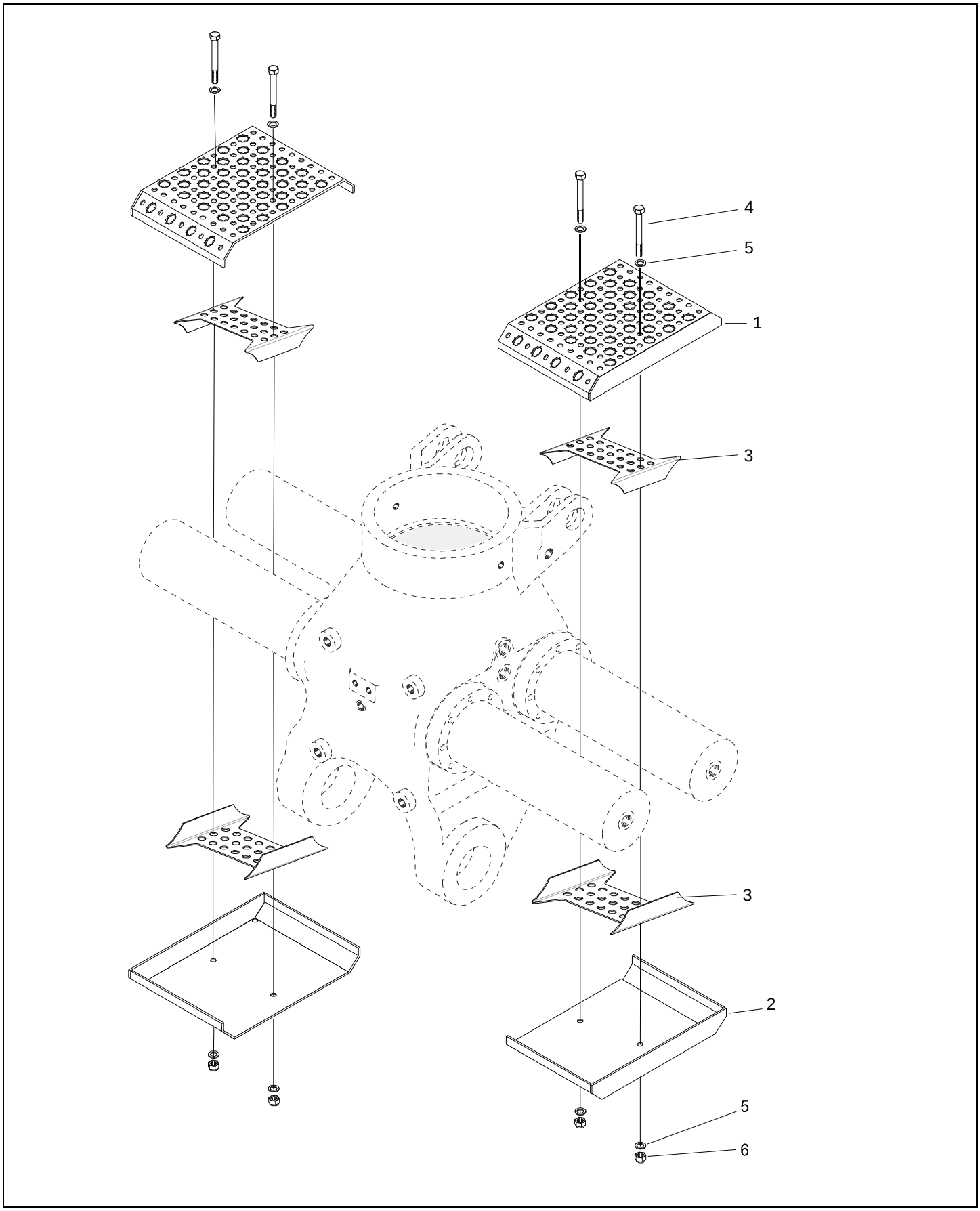

710.265.1 - Service stairs / Huoltotasot

M 142 F

Pos	Part No	Description	Nimitys	Info	St
1	116604	Cover	Suojus		2
2	116605	Cover	Suojus		2
3	94411696	Plate	Levy		4
4	40264365	Hexagon screw	Kuusioruuvi	M 10 x 160 8.8	4
5	54060311	Washer	Aluslaatta	M10	8
6	46023310	Self-locking hexagon nut	Kuusiomutteri, itselukkiutuva	M10 8	4

710.300.1 - Slewing system / Kääntölaite

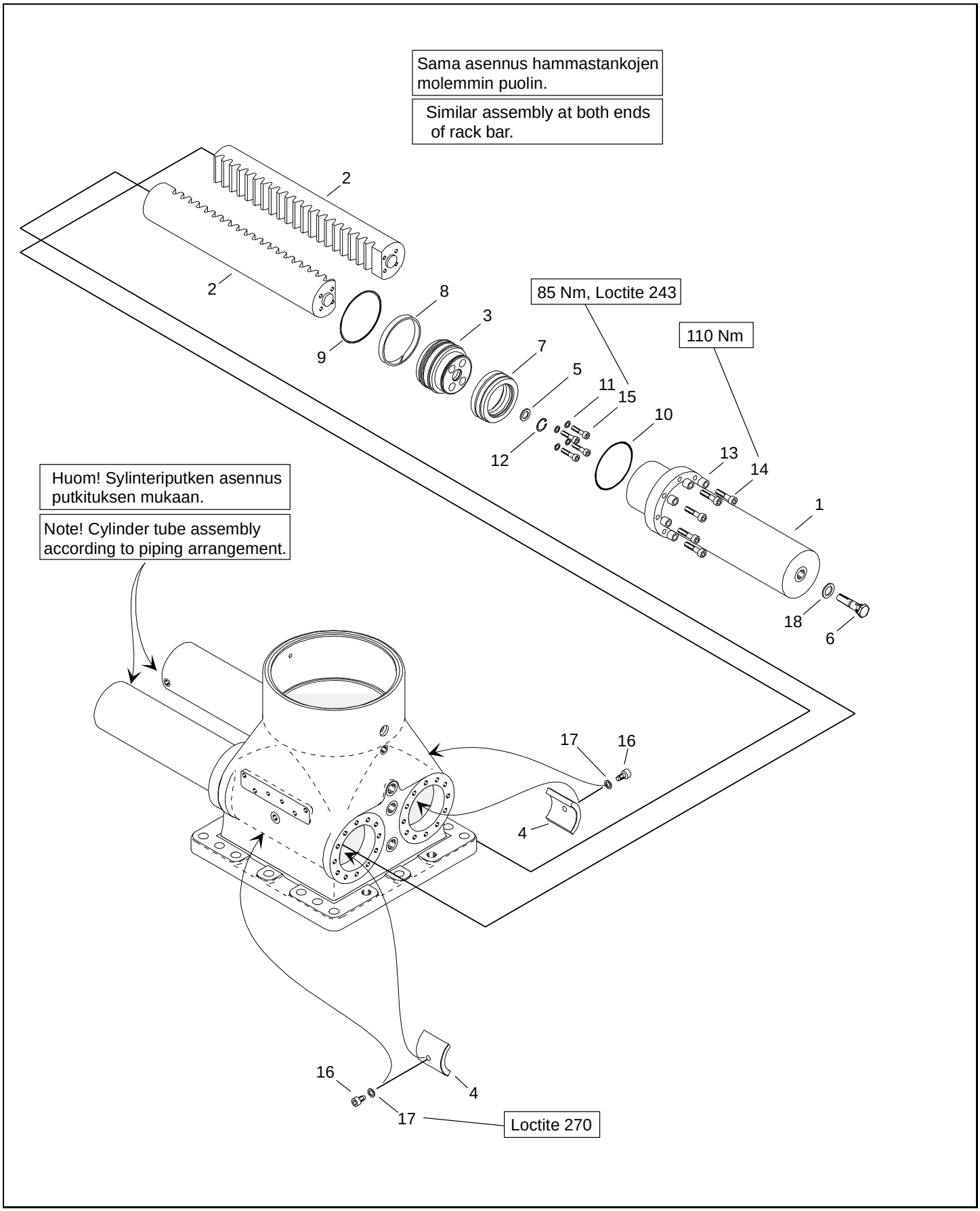

710.300.1 - Slewing system / Kääntölaite

M 142 F

Pos	Part No	Description	Nimitys	Info	St
1	710810	Cylinder tube	Sylinteriputki		4
2	94411971	Rack bar	Hammastanko		2
3	94259869	Piston	Mäntä		4
4	94411102	Step bearing	Tukilaakeri		2
5	94252521	Throttle ring	Kuristinrengas		4
6	94410700	Throttle pin	Kuristintappi		4
7	82356115	Seal	Tiiviste		4
8	82371975	Locating ring	Ohjausrengas		4
9	82371275	Wiper ring	Kaavinrengas		4
10	82368235	O-ring	O-rengas	123,42 x 3,55	4
11	82371017	Seal ring	Tiivisterengas		16
12	54332300	Circlip	Varmistinrengas	30x1,2	4
13	94236857	Bushing	Holkki		48
14	45625221	Socket head cap screw	Kuusiokoloruuvi		48
15	45605189	Socket head cap screw	Kuusiokoloruuvi	M 12 x 60 8.8	16
16	94411103	Set screw	Pidätinruuvi	M 16 x 22	2
17	54060318	Washer	Aluslaatta	M16	2
18	82371826	Seal ring	Tiivisterengas		4
50	94238850	Seal assortment	Tiivistelajitelma		-

710.311.1 First boom cylinder
Nostosylinteri

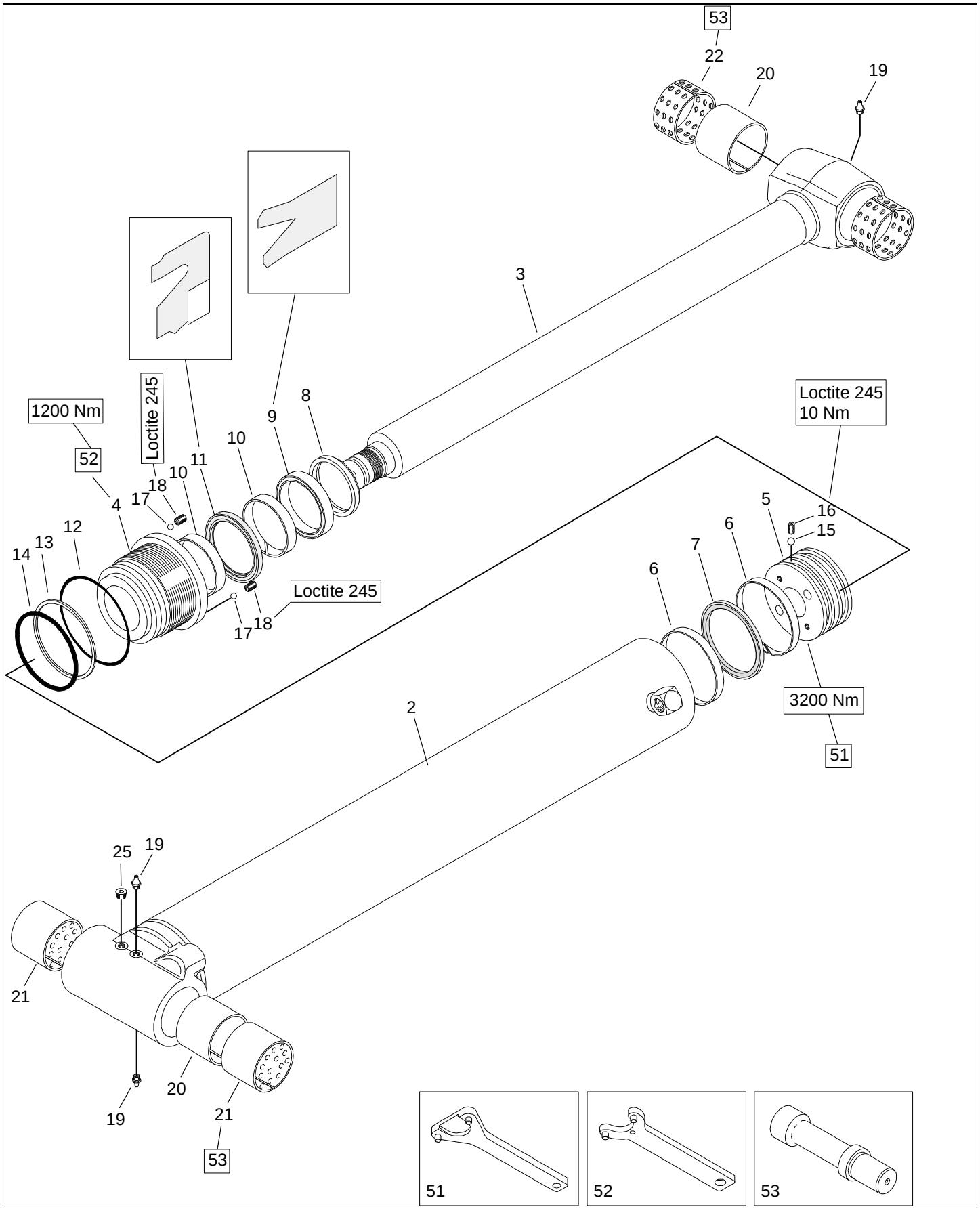

710.311.1 First boom cylinder

M 142 F

Nostosylinteri

Pos	Part No	Description	Nimitys	Info	St
1	710816	First boom cylinder assy	Nostosylinteri koottuna		-
2	710817	Cylinder tube assy	Sylinteriputki koottuna		1
3	709818	Piston rod assy	Männänvarsi koottuna		1
4	309825	Cylinder cover	Sylinterin kansi		1
5	710813	Piston	Mäntä		1
6	211675	Locating ring	Ohjausrengas		2
7	82375139	Seal	Tiiviste		1
8	82371212	Wiper ring	Kaavinrengas		1
9	82375301	Seal	Tiiviste		1
10	82358015	Locating ring	Ohjausrengas		2
11	82379680	Seal	Tiiviste		1
12	211676	O-ring	O-rengas		1
13	54329150	Supporting ring	Tukirengas		1
14	82368393	O-ring	O-rengas	139,3x5,7	1
15	211393	Steel ball	Teräskuula		1
16	48153590	Set screw	Pidätinruuvi		1
17	61175004	Steel ball	Teräskuula		2
18	48053541	Set screw	Pidätinruuvi		2
19	67411010	Grease nipple	Voitelunippa		-
20	211677	Distance bushing	Väliholkki		-
21	61313067	Bearing bush	Laakeriholkki		-
22	700815	Bearing bush	Laakeriholkki		-
25	30676071	Plug	Tulppa		-
50	116808	Seal assortment	Tiivistelajitelma		-
51	94236936	Spanner	Avain	L=100, D=16	-
52	211595	Spanner	Avain		-
53	94263934	Mandrel	Tuurna	ø70	-

710.320.2 - Second boom cylinder / Siirtosylinteri

M 142 F

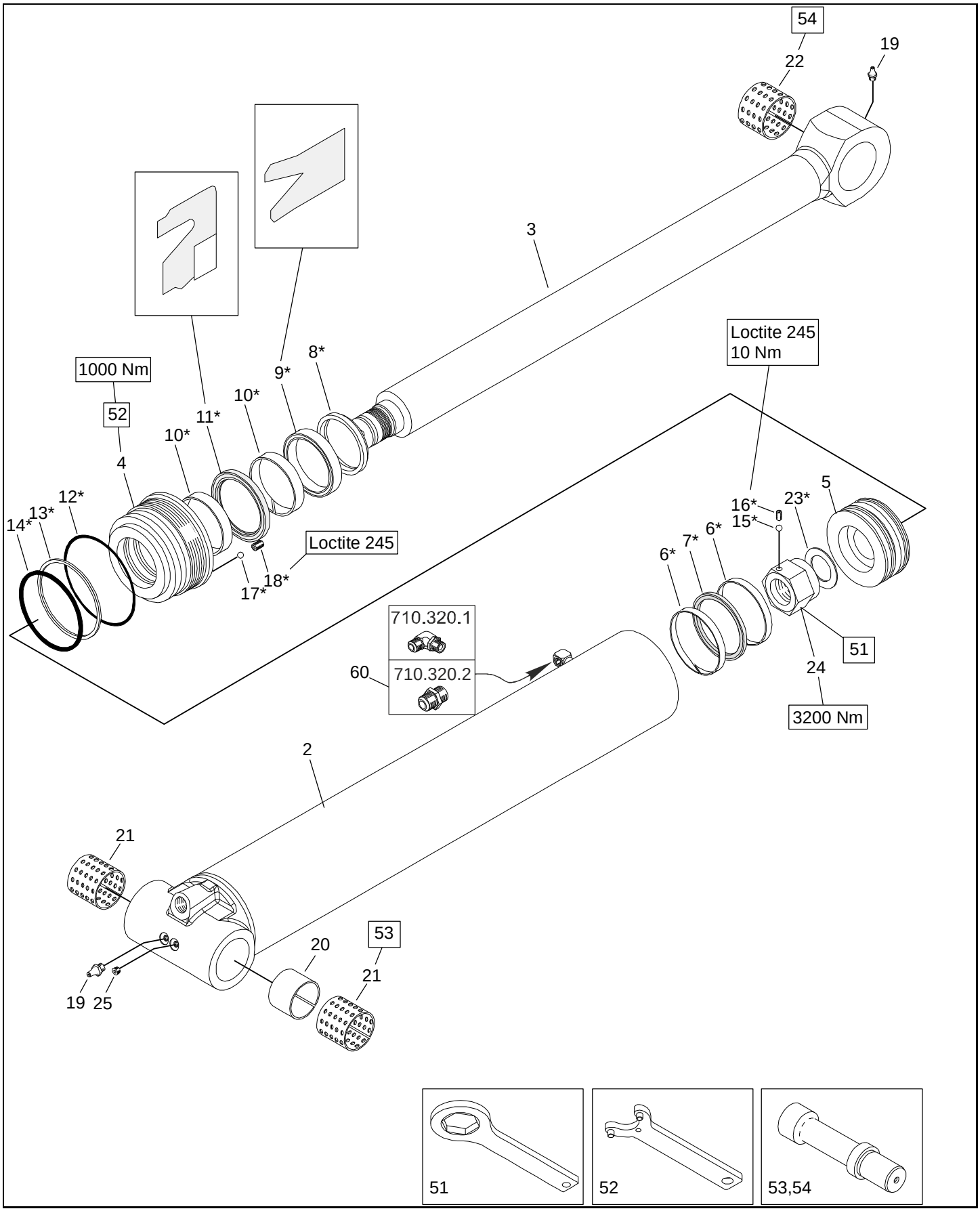

710.320.2 - Second boom cylinder / Siirtosylinteri

M 142 F

Pos	Part No	Description	Nimitys	Info	St
1	710820	Second boom cylinder assy	Siirtosylinteri koottuna		-
2	710821	Cylinder tube assy	Sylinteriputki koottuna		1
3	710822	Piston rod assy	Männänvarsi koottuna		1
4	116813	Cylinder cover	Sylinterin kansi		1
5	116814	Piston	Mäntä		1
6	211754	Locating ring	Ohjausrengas		2
7	82375138	Seal	Tiiviste		1
8	82371212	Wiper ring	Kaavinrengas		1
9	82375301	Seal	Tiiviste		1
10	82358015	Locating ring	Ohjausrengas		2
11	82379680	Seal	Tiiviste		1
12	211755	O-ring	O-rengas		1
13	211757	Supporting ring	Tukirengas		1
14	211756	O-ring	O-rengas		1
15	211393	Steel ball	Teräskuula		1
16	48083031	Set screw	Pidätinruuvi		1
17	61175004	Steel ball	Teräskuula		1
18	48053541	Set screw	Pidätinruuvi		1
19	67411010	Grease nipple	Voitelunippa		-
20	94238825	Distance bushing	Väliholkki		-
21	61313070	Bearing bush	Laakeriholkki		-
22	61313085	Bearing bush	Laakeriholkki		-
23	211566	Mounting plate	Asennuslevy		1
24	211589	Nut	Mutteri		1
25	30676071	Plug	Tulppa		-
50	116815	Seal assortment	Tiivistelajitelma		-
51	211656	Spanner	Avain		-
52	211595	Spanner	Avain		-
53	94263934	Mandrel	Tuurna	ø70	-
54	94263387	Mandrel	Tuurna	ø80	-
60	38710263	Male stud	Perusliitinrunko		-

710.331.2 - Extension cylinder / Jatkeen sylinteri

M 142 FT 100i
M 142 FT 104i
M 142 FT 96i

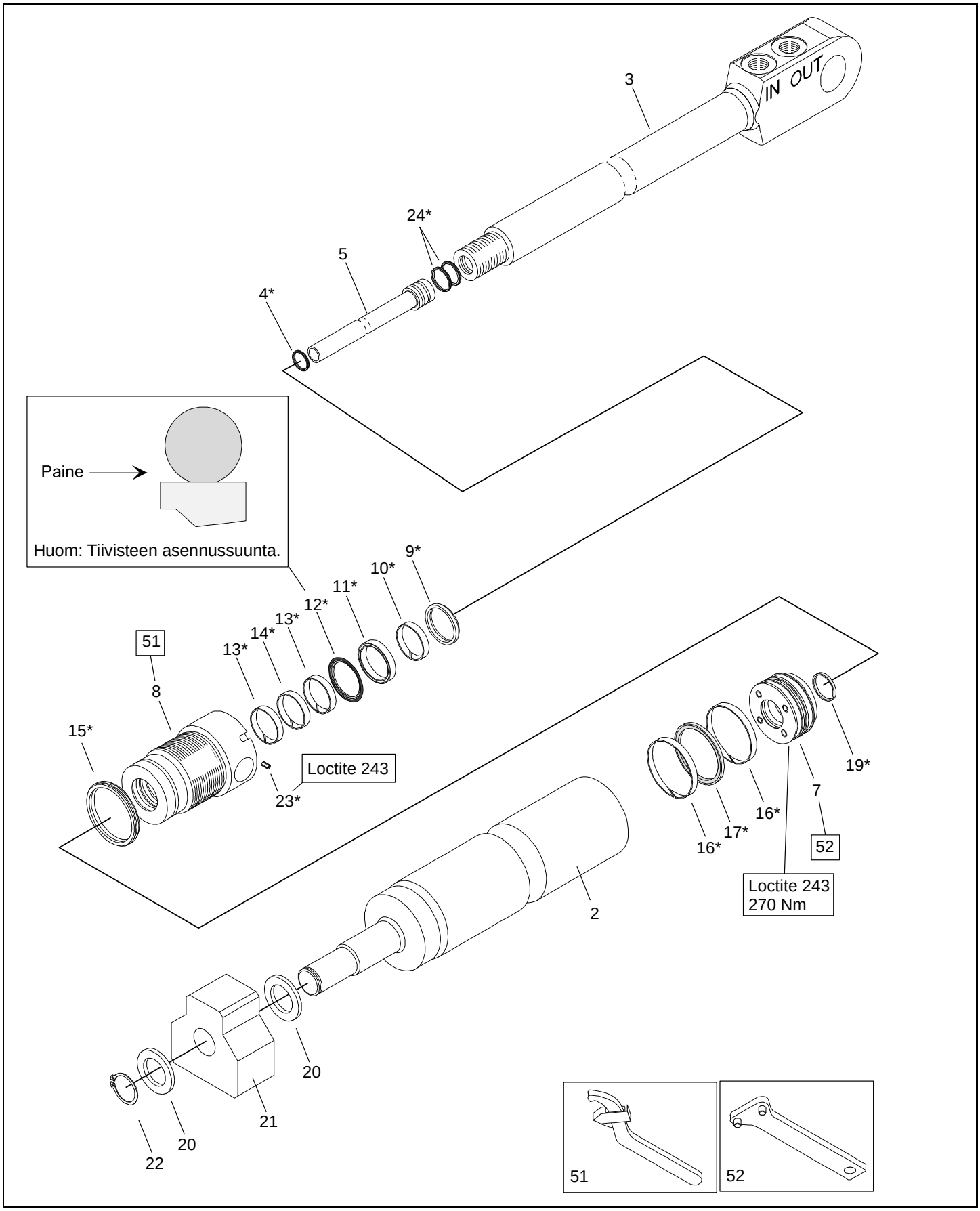

710.331.2 - Extension cylinder / Jatkeen sylinteri

M 142 FT 100i
M 142 FT 104i
M 142 FT 96i

Pos	Part No	Description	Nimitys	Info	St
1	710800	Extension cylinder assy	Jatkeen sylinteri koottuna		-
2	710801	Cylinder tube	Sylinteriputki		1
3	710802	Piston rod	Männänvarsi		1
4	700054	Seal	Tiiviste		1
5	710804	Pipe	Putki koottuna		1
7	710805	Piston	Mäntä		1
8	116822	Cylinder cover	Sylinterin kansi		1
9	82371158	Wiper ring	Kaavinrengas		1
10	82371961	Locating ring	Ohjausrengas		1
11	82375060	Seal	Tiiviste		1
12	82379651	Seal	Tiiviste		1
13	82371963	Locating ring	Ohjausrengas		2
14	82371958	Locating ring	Ohjausrengas		1
15	211859	Seal	Tiiviste		1
16	82371966	Locating ring	Ohjausrengas		2
17	211858	Seal	Tiiviste		1
19	94280835	Lock ring	Lukkorengas		1
20	94244816	Distance ring	Välirengas		2
21	708809	Support	Tuki		1
22	54330350	Circlip	Varmistinrengas	35x1,5	1
23	48083050	Set screw	Pidätinruuvi	M 6 x 12	1
24	700819	Seal	Tiiviste		2
50	700825	Seal assortment	Tiivistelajitelma		-
51	65206465	Spanner wrench	Haka-avain	45...90	-
52	94263384	Spanner	Avain	L=58, D=8	-

710.391.1 - First boom cylinder cover / Nostosylinterin suojus

M 142 F

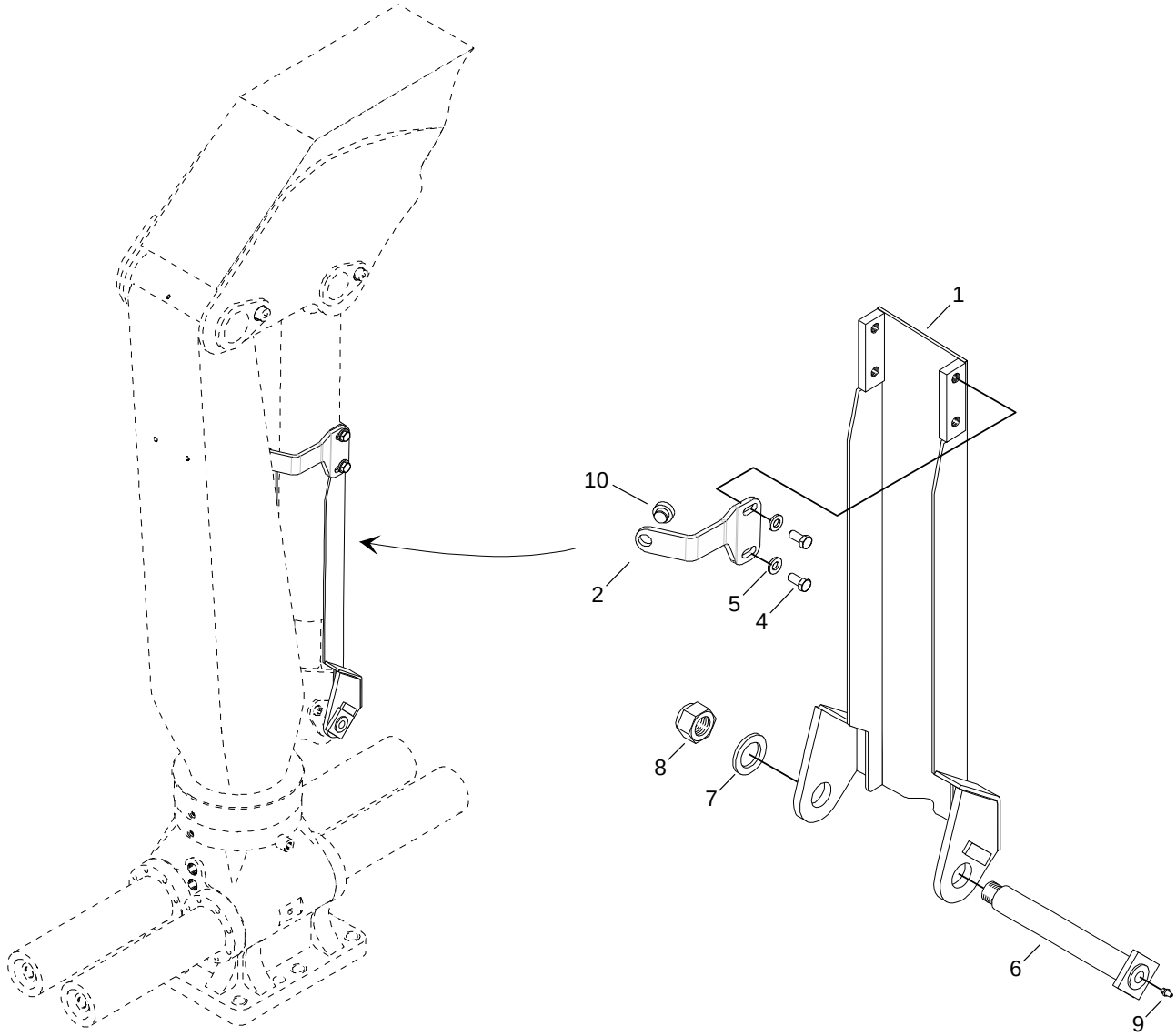

710.391.1 - First boom cylinder cover / Nostosylinterin suojus

M 142 F

Pos	Part No	Description	Nimitys	Info	St
1	94280650	First boom cylinder cover	Nostosylinterin suojus		1
2	710604	Fastening	Kiinnike		1
4	41265060	Hexagon screw	Kuusioruuvi	M 12 x 20 8.8	2
5	54020013	Lock washer	Lukituslaatta		2
6	94280653	Shaft	Akseli		1
7	54060330	Washer	Aluslaatta	M27	1
8	46023327	Self-locking hexagon nut	Kuusiomutteri, itselukkiutuva	M27 8	1
9	67411010	Grease nipple	Voitelunippa		1
10	94565613	Bearing	Laakeri		1
50	710605	First boom cylinder cover assy	Nostosylinterin suojus koottuna		-

710.430.1 - Double pressure relief valve / Kaksoispaineenrajoitusv M 142 F

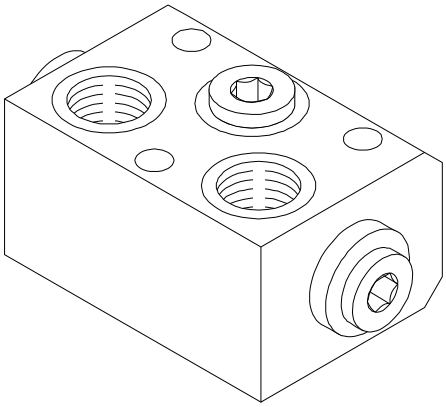

710.430.1 - Double pressure relief valve / Kaksoispaineenrajoitusv M 142 F

Pos	Part No	Description	Nimitys	Info	St
1	38180403	Double pressure relief valve	Kaksoispaineenrajoitusventtiili		1

710.500.1 - Hydraulic tubings at base / Jalustan hydraulijohdot

M 142 F

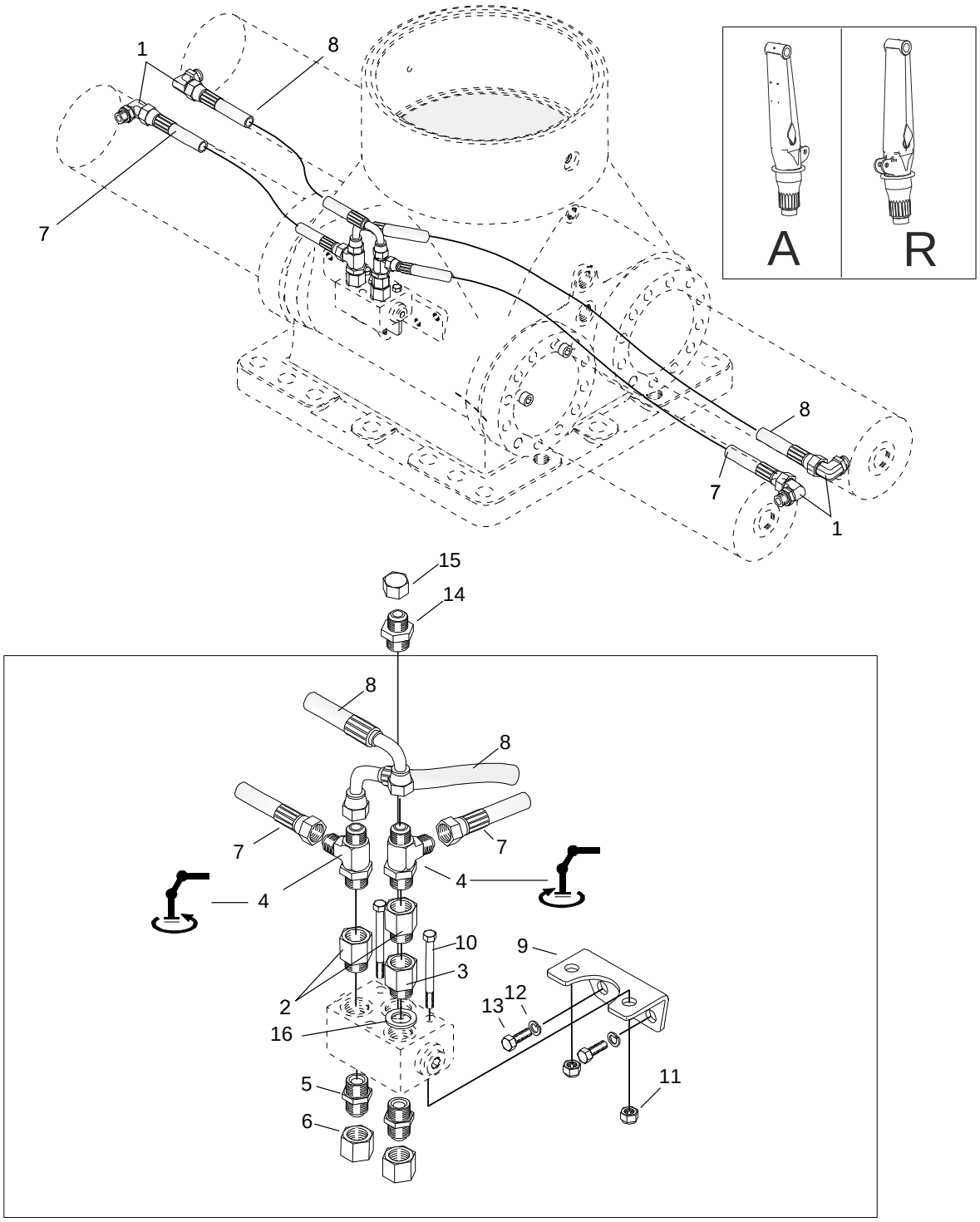

710.500.1 - Hydraulic tubings at base / Jalustan hydraulijohdot

M 142 F

Pos	Part No	Description	Nimitys	Info	St
1	38710316	Male stud	Perusliitinrunko		4
2	94381904	Transformation nipple	Muunnosnippa		2
3	94381919	Extention nipple	Jatkonippa		1
4	38710453	L-coupling housing	L-liitinrunko		2
5	38710260	Male stud	Perusliitinrunko		2
6	30670221	Plug	Tulppa		2
7	706048	Hose	Letku	JIC, 3/8", 0°/0°, L=850	2
8	706049	Hose	Letku	JIC, 3/8", 0°/90°, L=10	2
9	94280208	Supporter	Kannatin		1
10	40264240	Hexagon screw	Kuusioruuvi	M 10 x 80 8.8	2
11	46023310	Self-locking hexagon nut	Kuusiomutteri, itselukkiutuva	M10 8	2
12	54201210	Lock washer	Lukituslaatta	M10 B-2	2
13	41264050	Hexagon screw	Kuusioruuvi	M 10 x 16 8.8	2
14	38710256	Male stud	Perusliitinrunko		1
15	30670220	Plug	Tulppa		1
16	82371821	Seal ring	Tiivisterengas		1

710.560.1 - Column hydraulic equipment / Pylvään hydraulivaruste M 142 F

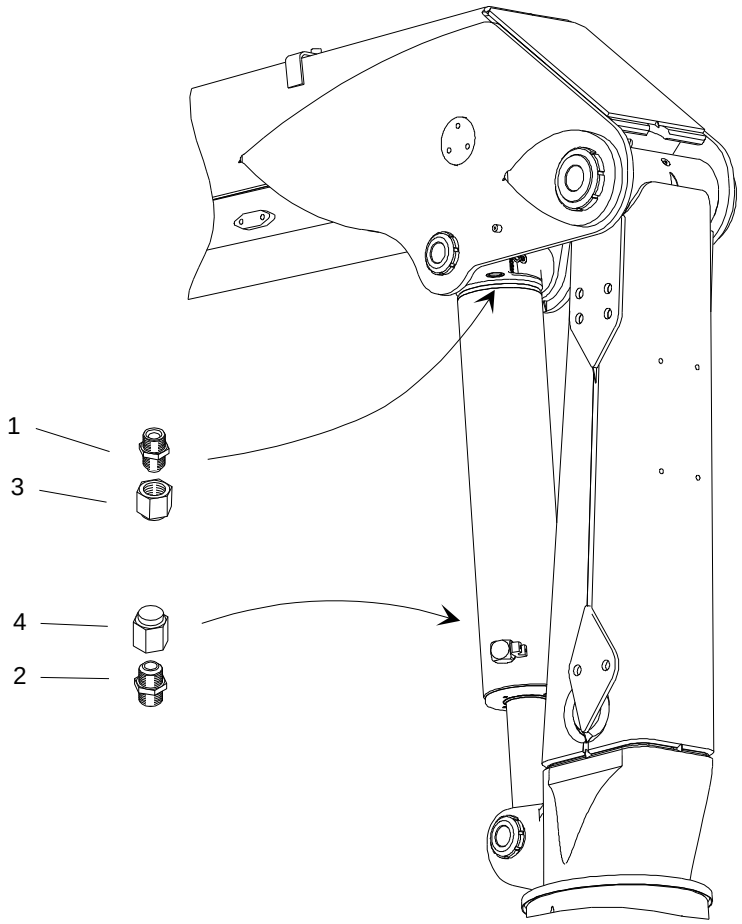

710.560.1 - Column hydraulic equipment / Pylvään hydraulivaruste M 142 F

Pos	Part No	Description	Nimitys	Info	St
1	38710263	Male stud	Perusliitinrunko		1
2	38710261	Male stud	Perusliitinrunko		1
3	30670222	Plug	Tulppa		1
4	30670221	Plug	Tulppa		1

710.600.2 - Hydraulic tubings at first boom / Nostopuomin hydrauli

M 142 F 85i
M 142 FT 100i
M 142 FT 104i

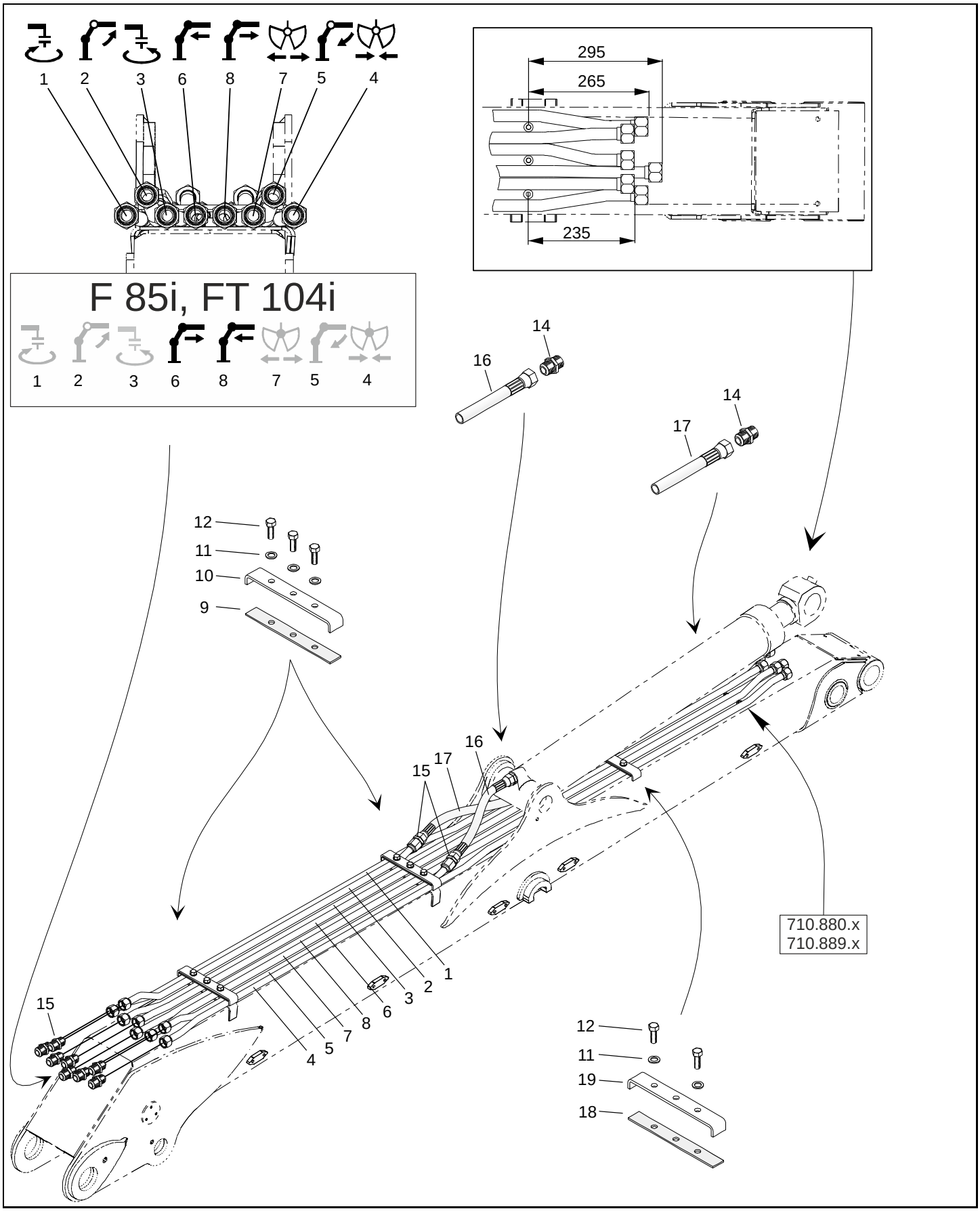

710.600.2 - Hydraulic tubings at first boom / Nostopuomin hydrauli

M 142 F 85i
M 142 FT 100i
M 142 FT 104i

Pos	Part No	Description	Nimitys	Info	St
1	710706	Pipe assy	Putki koottuna		1
2	710707	Pipe assy	Putki koottuna		1
3	710708	Pipe assy	Putki koottuna		1
4	710709	Pipe assy	Putki koottuna		1
5	710710	Pipe assy	Putki koottuna		1
6	710711	Pipe assy	Putki koottuna		1
7	710712	Pipe assy	Putki koottuna		1
8	710713	Pipe assy	Putki koottuna		1
9	710310	Rubber tile	Kumilaatta		2
10	710308				4
10	710335	Fastening	Kiinnike		2
11	54201212	Lock washer	Lukituslaatta	M12 B-2	8
12	41265120	Hexagon screw	Kuusioruuvi	M 12 x 35 8.8	8
14	38710263	Male stud	Perusliitinrunko		2
15	38750033	Extention coupling housing	Jatkoliitinrunko		10
16	38622651	Hose	Letku	JIC 3/4" 0°/0° L=430 2	1
17	38622684	Hose	Letku	JIC 3/4" 0°/0° L=1400 2	1
18	710326	Rubber tile	Kumilaatta		1
19	710336	Fastening	Kiinnike		1
50	710705	Pipe kit	Putkinippu		1

710.622.3 Hydraulic tubings at second boom

Siirtopuomin hydraulijohdot

M 142 FT 100i
M 142 FT 96i

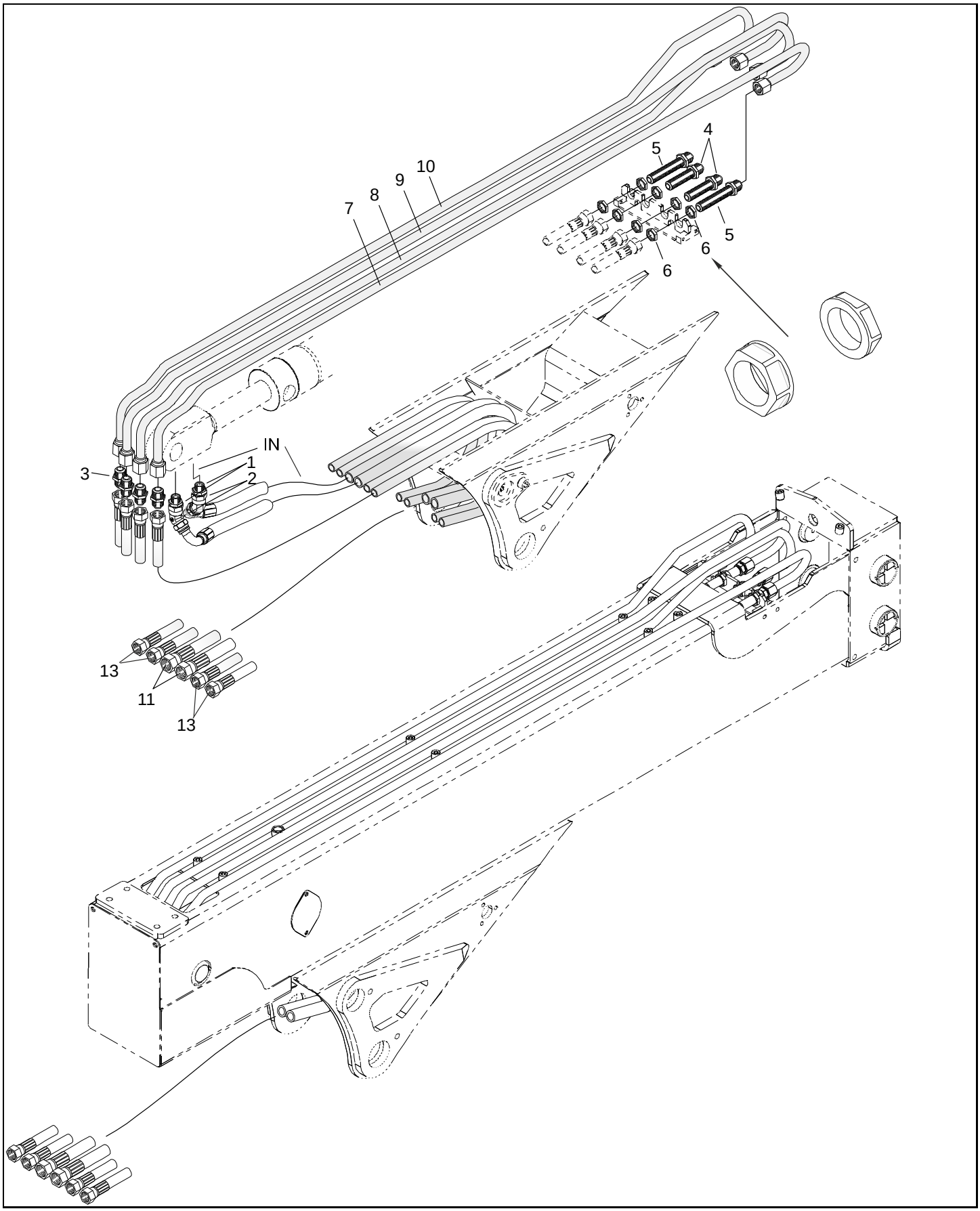

710.622.3 Hydraulic tubings at second boom
Siirtopuomin hydraulijohdot

M 142 FT 100i
M 142 FT 96i

Pos	Part No	Description	Nimitys	Info	St
1	38710263	Male stud	Perusliitinrunko		2
2	38710544	Coupling housing	Liitinrunko		2
3	38750030	Extention coupling housing	Jatkoliitinrunko		4
4	708574	Inlet coupling	Läpivientiliitin		2
5	708573	Inlet coupling	Läpivientiliitin		2
6	708496	Nut	Mutteri		8
7	710746	Pipe assy	Putki koottuna		1
8	710747	Pipe assy	Putki koottuna		1
9	710748	Pipe assy	Putki koottuna		1
10	710749	Pipe assy	Putki koottuna		1
11	706062	Hose	Letku	JIC, 3/4" 0°/90°, L=1150 2 braids	2
13	38620228	Hose	Letku	JIC, 1/2", 0°/0°, L=1600 2 braids	4
50	710745	Pipe kit	Putkinippu		-

710.640.3 Hydraulic tubings at telescope

Teleskoopin hydraulijohdot

M 142 FT 104i

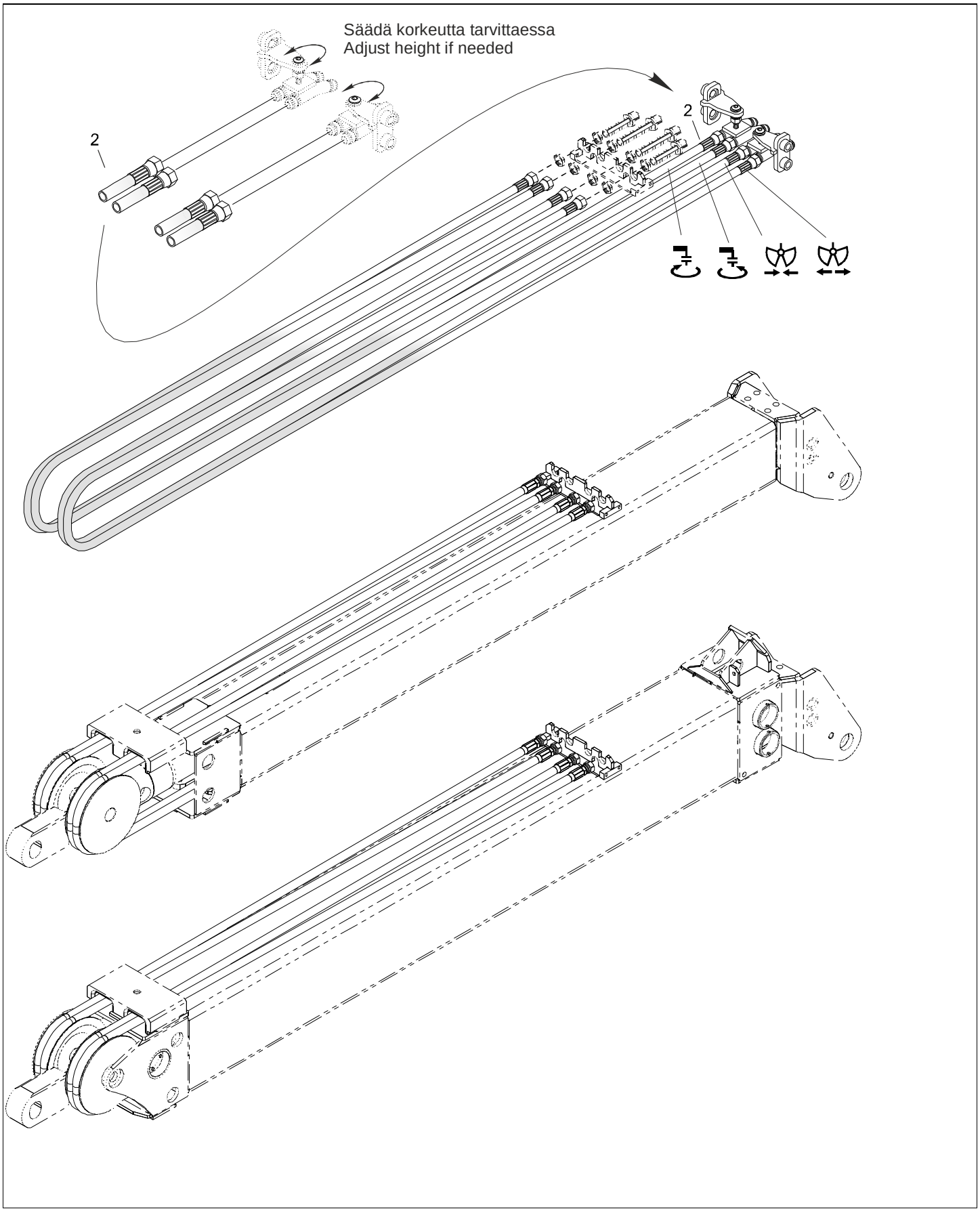

710.640.3 Hydraulic tubings at telescope

M 142 FT 104i

Teleskoopin hydraulijohdot

Pos	Part No	Description	Nimitys	Info	St
2	706047	Hose	Letku	JIC, 1/2", 0°/0°, L=4750 2 braids	4

710.644.1 Hydraulic tubings at telescope

Teleskoopin hydraulijohdot

M 142 F
M 142 R

710.644.1 Hydraulic tubings at telescope
Teleskoopin hydraulijohdot

M 142 F
M 142 R

Pos	Part No	Description	Nimitys	Info	St
1	710539	Cover	Suojus		1
2	710559	Pipe	Putki koottuna		1
3	54020011	Lock washer	Lukituslaatta	M10	2
4	46023312	Self-locking hexagon nut	Kuusiomutteri, itselukkiutuva	M12 8	2

710.680.1 - Hydraulic scheme / Hydraulikaavio

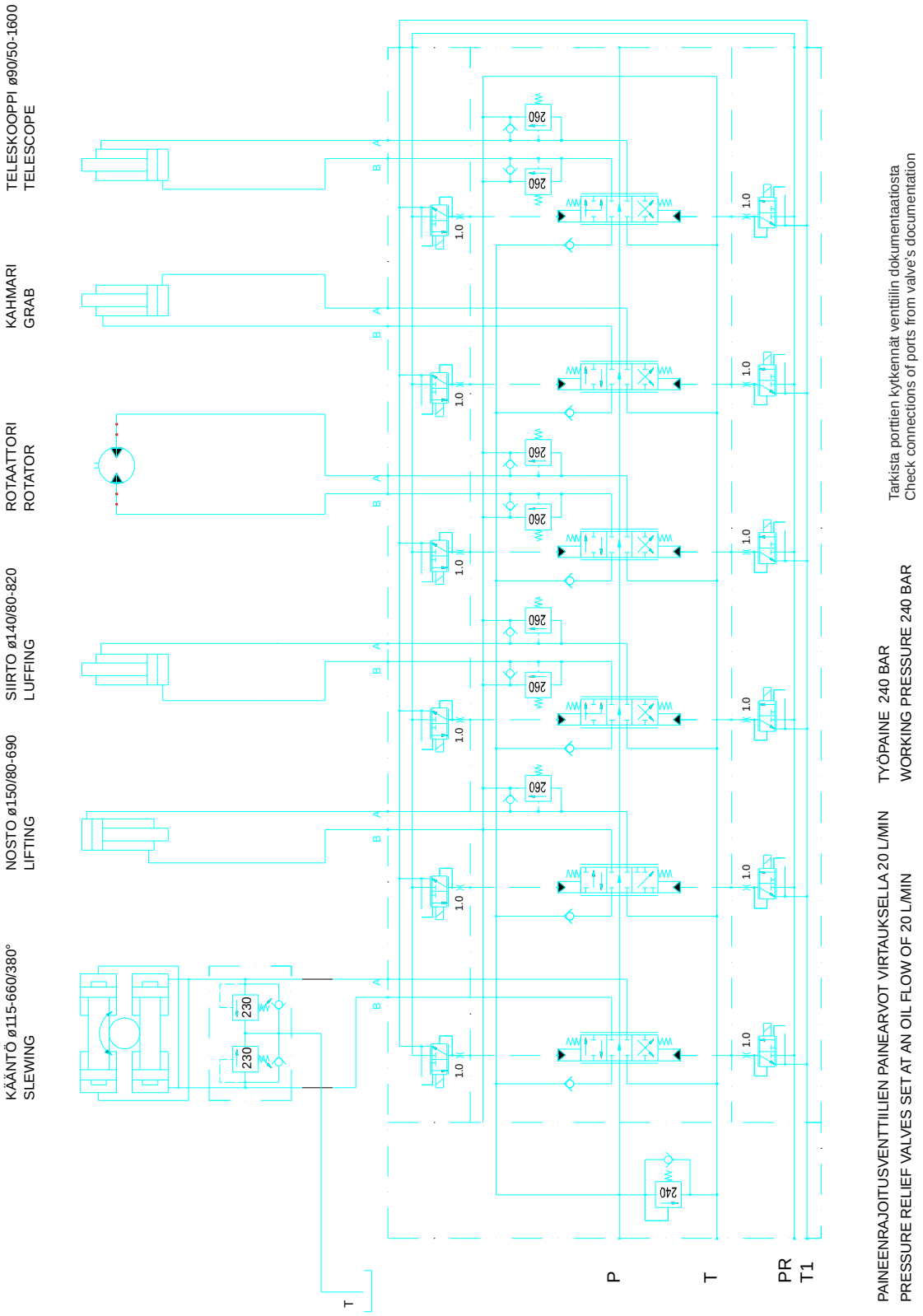

710.681.1 - Hydraulic scheme / Hydraulikaavio

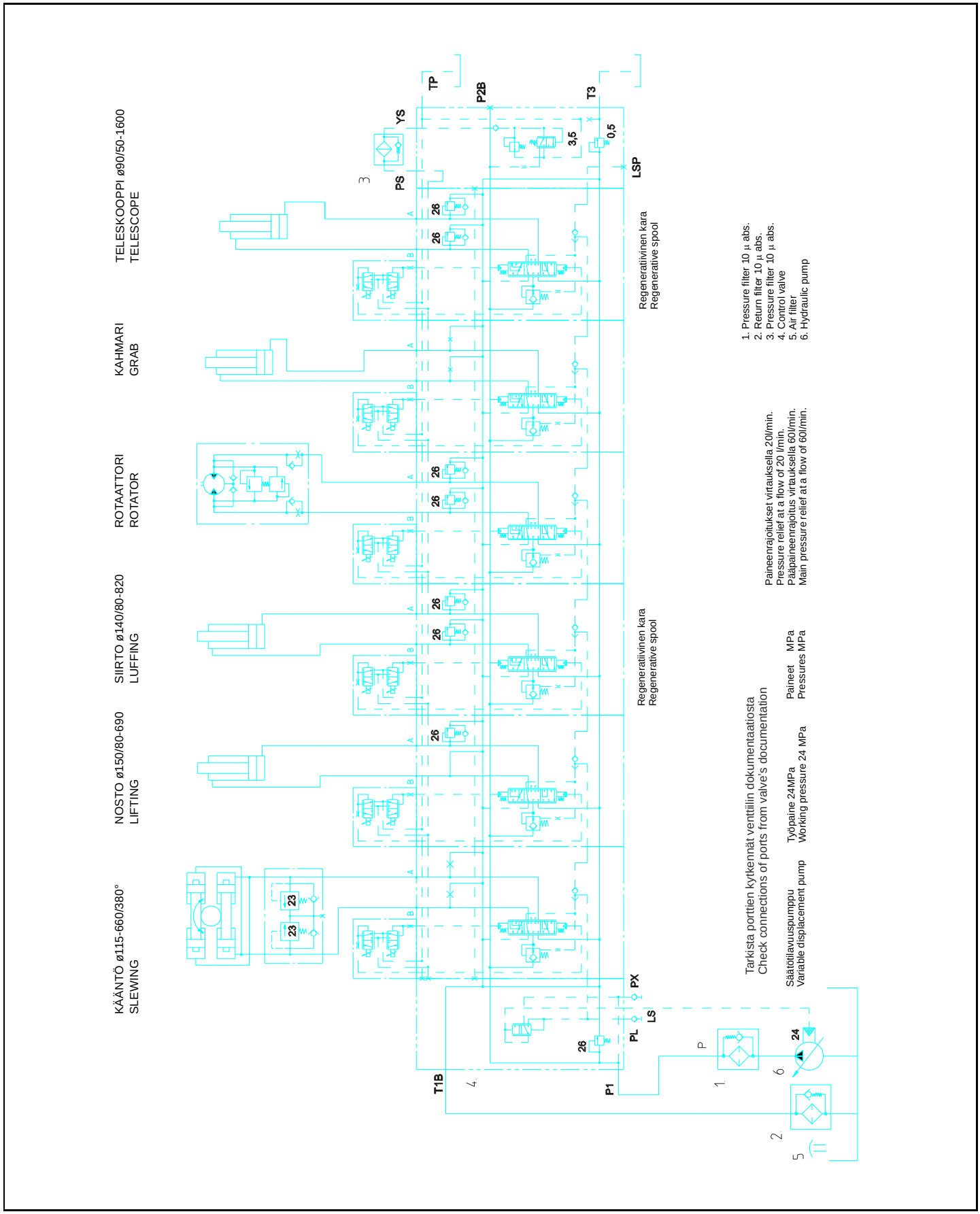

710.712.1 - Plates / Kilvet

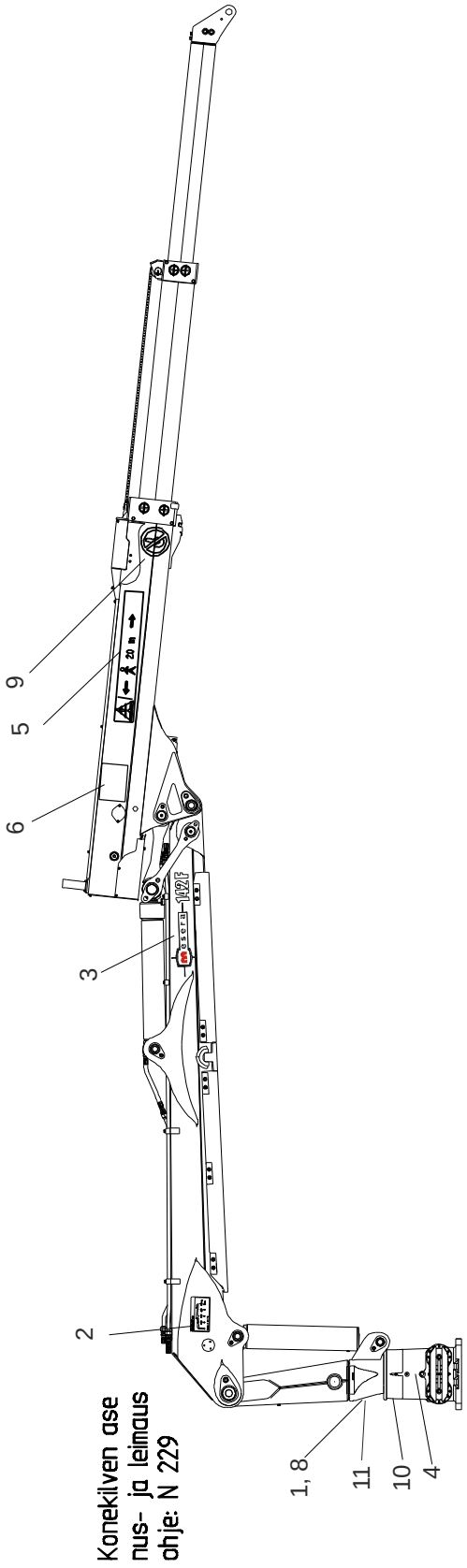

Huom!
Ennen teippausta teip-
pauskohdat pyyhitään
liuottimella.

Osa 10. Tarra asennetaan
jalustan yläreunaan käännön
kuolokohdan puolelle.

710.712.1 - Plates / Kilvet

M 142 FT 100i

Pos	Part No	Description	Nimitys	Info	St
1	700083	Type plate, not CE marked	Konekilpi, ei CE-merkitty		1
1	700084	Machine plate	Konekilpi		1
2	710042	Load plate	Kuormakilpi		2
3	710024	Type plate	Tyyppikilpi		2
4	94236009	Oil filling plate	Öljyntäyttökilpi	RU	1
4	94263036	Oil filling plate	Öljyntäyttökilpi	SF, SE, GB, DE, FR, E	1
5	3687830	Warning plate	Varoituskilpi	20 m	2
6	94236018	Maintenance instruction	Huolto-ohje		1
8	55798233	Charging rivet	Ahtoniitti		4
9	3641775	Warning plate	Varoituskilpi		2
10	94290025	Stop sticker	Stop-tarra		1
11	700085	Test drive sticker	Koeajotarra		1
11	700086	Test drive sticker	Koeajotarra		1

710.759.1 Protections
Törmäyssuojat

142 F 85
M 142 F 85i
M 142 FT 100i

Tukkivasteella
With log heel

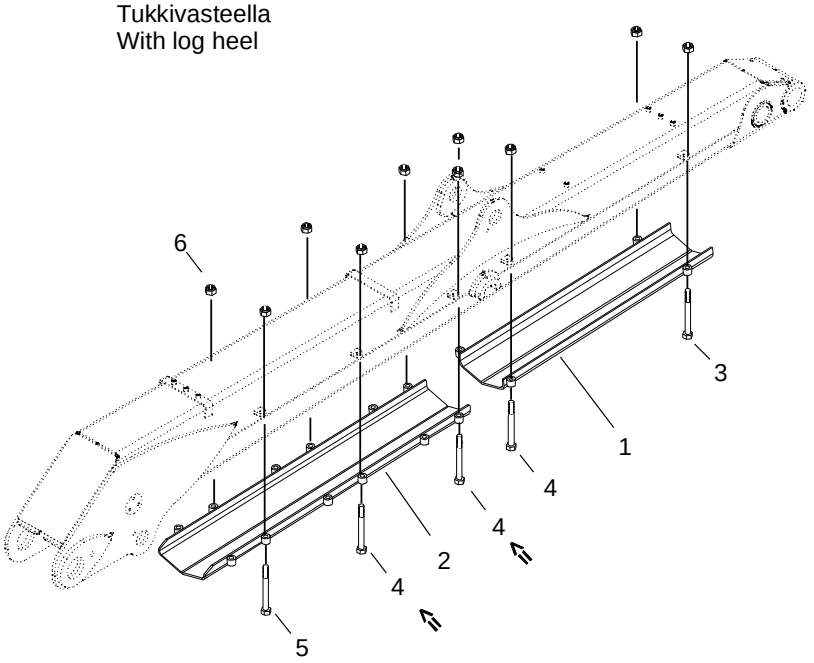

Ei tukkivastetta
No log heel

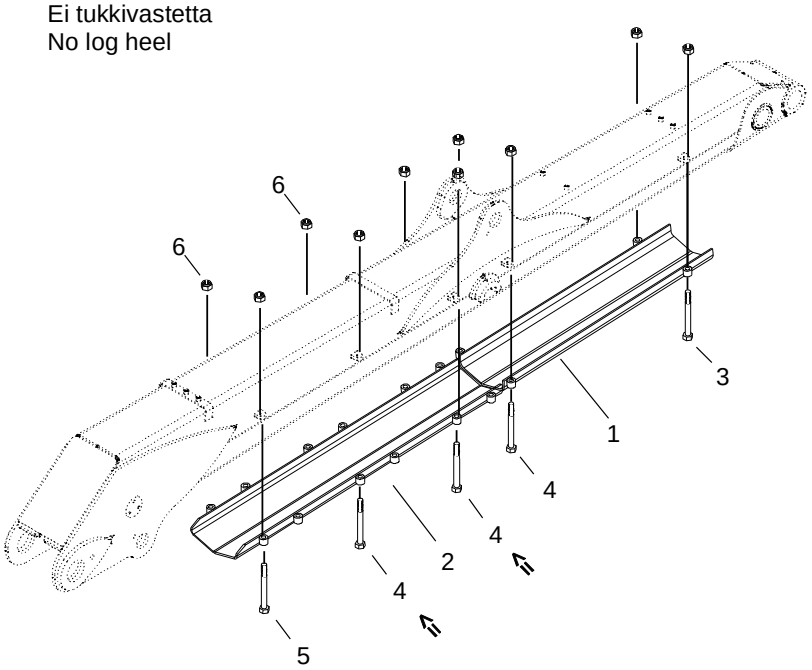

710.759.1 Protections
Törmäyssuojat

142 F 85
M 142 F 85i
M 142 FT 100i

Pos	Part No	Description	Nimitys	Info	St
1	94280644	Protection	Törmäyssuoja		1
2	710619	Protection	Törmäyssuoja		1
3	40266300	Hexagon screw	Kuusioruuvi	M 16 x 140 8.8	2
4	40266340	Hexagon screw	Kuusioruuvi	M 16 x 180 8.8	6
5	40266350	Hexagon screw	Kuusioruuvi	M 16 x 200 8.8	2
6	46028317	Self-locking hexagon nut	Kuusiomutteri, itselukkiutuva	M16 8	10

710.880.1 - Centralized lubrication system / Keskitetty voitelujärjes

M 142 F 85i
M 142 FT 100i
M 142 FT 104i

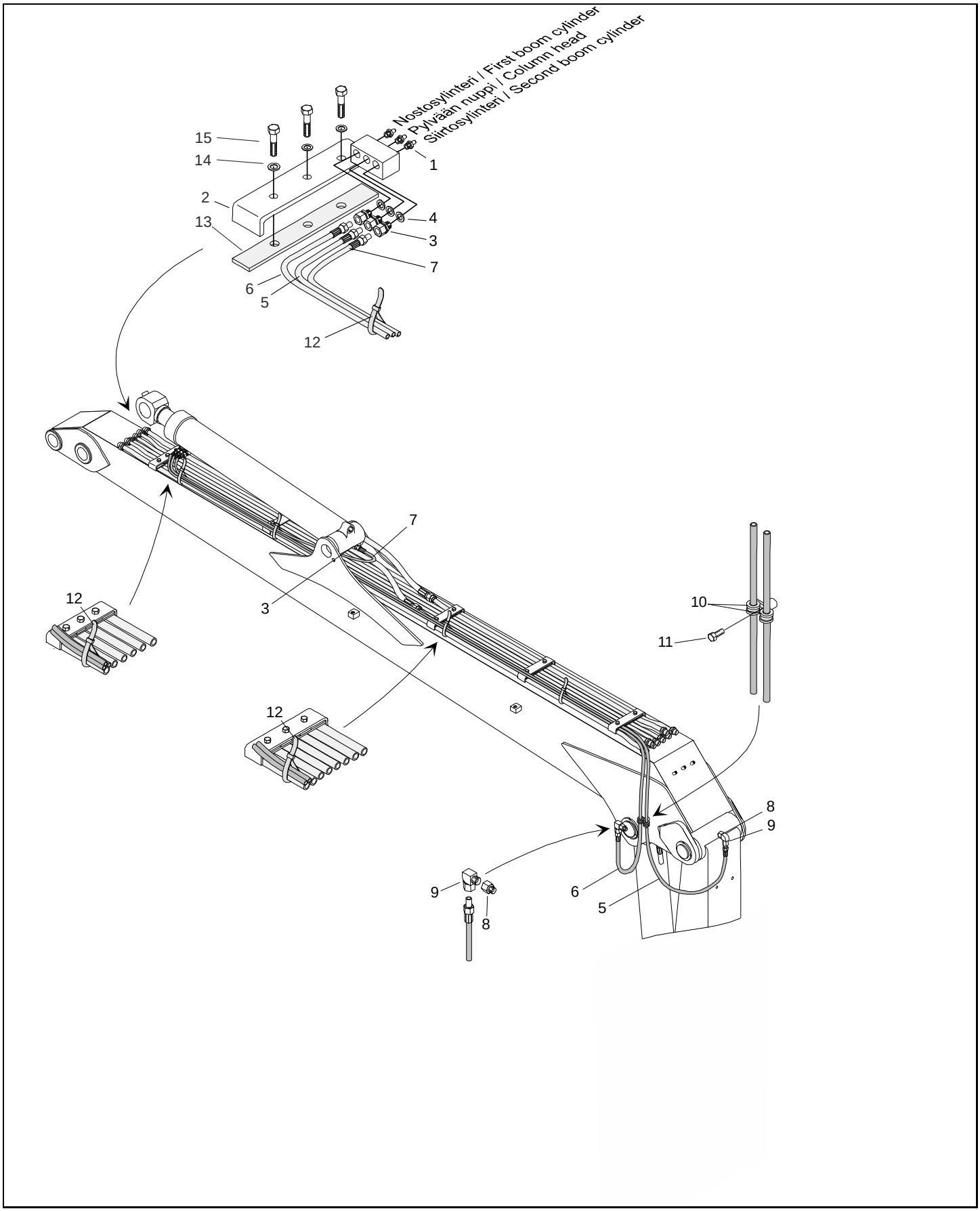

710.880.1 - Centralized lubrication system / Keskitetty voitelujärjes

M 142 F 85i
M 142 FT 100i
M 142 FT 104i

Pos	Part No	Description	Nimitys	Info	St
1	67411010	Grease nipple	Voitelunippa		3
2	708310	Fastening	Kiinnike		1
3	94380090	Connector	Perusliitin		4
4	82371810	Seal ring	Tiivisterengas		3
5	211419	Hose	Letku		1
6	211143	Hose	Letku		1
7	94411648	Hose	Letku		1
8	38466004	Dog	Koroke		2
9	94380172	Angle coupling	Kulmaliitin		2
10	94390008	Installation clamp	Asennusside		2
11	41263050	Hexagon screw	Kuusioruuvi	M 6 x 12 8.8	1
12	94390027	Bunch clamp	Nippuside		6
13	710326	Rubber tile	Kumilaatta		1
14	54201212	Lock washer	Lukituslaatta	M12 B-2	3
15	41265120	Hexagon screw	Kuusioruuvi	M 12 x 35 8.8	3