Spare Parts - Varaosat

Serial Number - Sarjanumero

142200

Type - Tyyppi

HYDR.NOSTURI M142FT100i H=1700 Y-LINK

Page	Description	Nimitys
10.542.1	Hydraulic tubings at grapple	Kahmarin hydraulijohdot
21.730.1	Packing	Pakkaus
700.202.1	Hanger	Ripustin
700.212.1	Rotator	Rotaattori
708.667.1	Hydraulic tubings at rotator	Rotaattorin hydraulijohdot
709.235.1	Second boom	Siirtopuomi
709.250.1	Boom extension 1	Jatke 1
709.500.1	Hydraulic tubings at base	Jalustan hydraulijohdot
709.603.1	Hydraulic tubings at first boom	Nostopuomin hydraulijohdot
709.628.1	Hydraulic tubings at second boom	Siirtopuomin hydraulijohdot
709.881.1	Lubrication system	Voitelujärjestelmä
710.191.1	Mounting of telescope	Teleskoopin asennus
710.205.1	Base	Jalusta
710.212.1	Column	Pylväs
710.224.1	First boom	Nostopuomi
710.243.5	Boom extension 2	Jatke 2
710.245.3	Extension	Jatke
710.265.1	Service stairs	Huoltotasot
710.300.1	Slewing system	Kääntölaite
710.314.1	First boom cylinder	Nostosylinteri
710.322.1	Second boom cylinder	Siirtosylinteri
710.333.1	Extension cylinder	Jatkeen sylinteri
710.391.1	First boom cylinder cover	Nostosylinterin suojus
710.430.1	Double pressure relief valve	Kaksoispaineenrajoitusventtiili
710.560.1	Column hydraulic equipment	Pylvään hydraulivarusteet
710.640.3	Hydraulic tubings at telescope	Teleskoopin hydraulijohdot
710.644.1	Hydraulic tubings at telescope	Teleskoopin hydraulijohdot
710.680.1	Hydraulic scheme	Hydraulikaavio

Spare Parts - Varaosat

Serial Number - Sarjanumero

142200

Type - Tyyppi

HYDR.NOSTURI M142FT100i H=1700 Y-LINK

Page	Description	Nimitys
710.681.1	Hydraulic scheme	Hydraulikaavio
710.712.1	Plates	Kilvet
710.759.1	Protections	Törmäyssuojat
710.891.1	Light equipment	Valaisinvarusteet

10.542.1 Hydraulic tubings at grapple
Kahmarin hydraulijohdot

TX 55
TX 55 B
TX 810 B

A 10.542.1

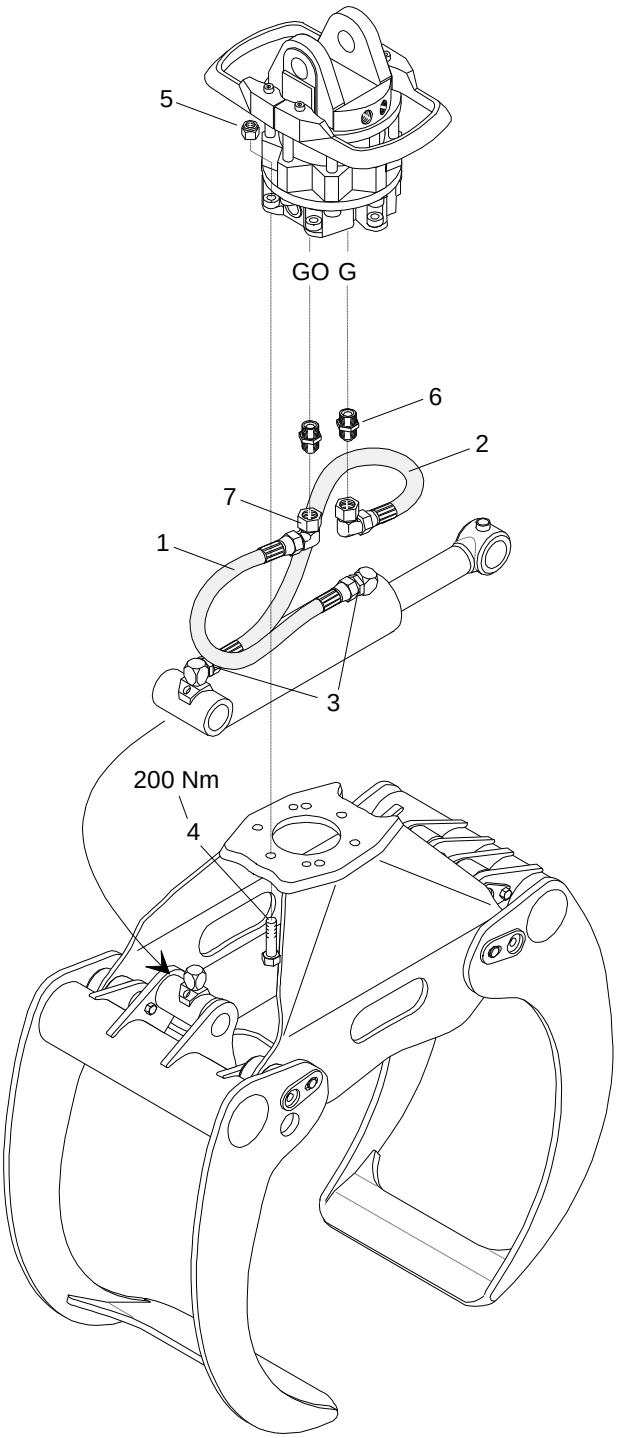

B 10.543.1 Lukkoventtiili

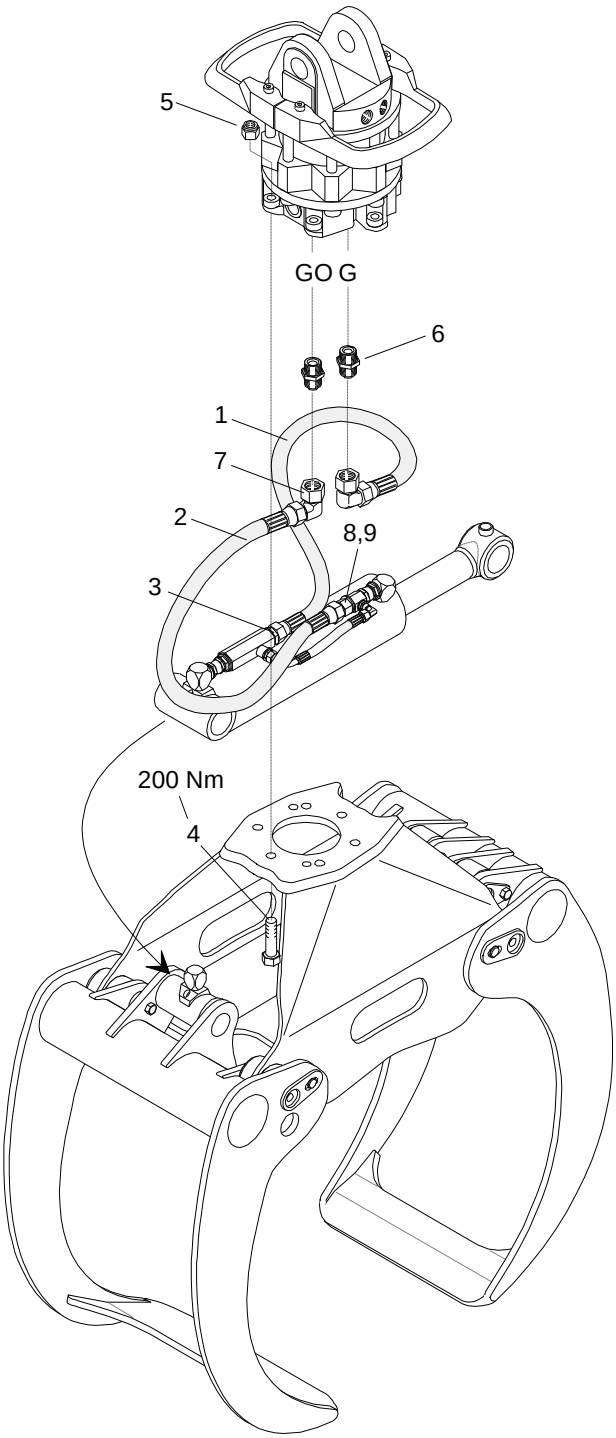

10.542.1 Hydraulic tubings at grapple
Kahmarin hydraulijohdot

TX 55
TX 55 B
TX 810 B

Pos	Part No	Description	Nimitys	Info	St
1	38620313	Hose	Letku	JIC, 1/2", 0°/0°, L=600 2 braids	1
2	38620324	Hose	Letku	JIC, 1/2", 0°/0°, L=700 2 braids	1
3	38710260	Male stud	Perusliitinrunko		2
4	40266201	Hexagon screw	Kuusioruuvi	M 16 x 90 8.8	6
5	46028317	Self-locking hexagon nut	Kuusiomutteri, itselukkiutuva	M16 8	6
6	38710261	Male stud	Perusliitinrunko		2
7	38710639	Coupling housing	Liitinrunko		2
8	38710365	Male stud	Perusliitinrunko		0
9	82371821	Seal ring	Tiivisterengas		0

21.730.1 Packing

Pakkaus

Pos	Part No	Description	Nimitys	Info	St
1	94239625	Platform	Lava		1
2	40266330	Hexagon screw	Kuusioruuvi	M 16 x 160 8.8	4
3	46028317	Self-locking hexagon nut	Kuusiomutteri, itselukkiutuva	M16 8	4
4	54101160	Square washer	Neliöaluslaatta		8

700.202.1 - Hanger / Ripustin

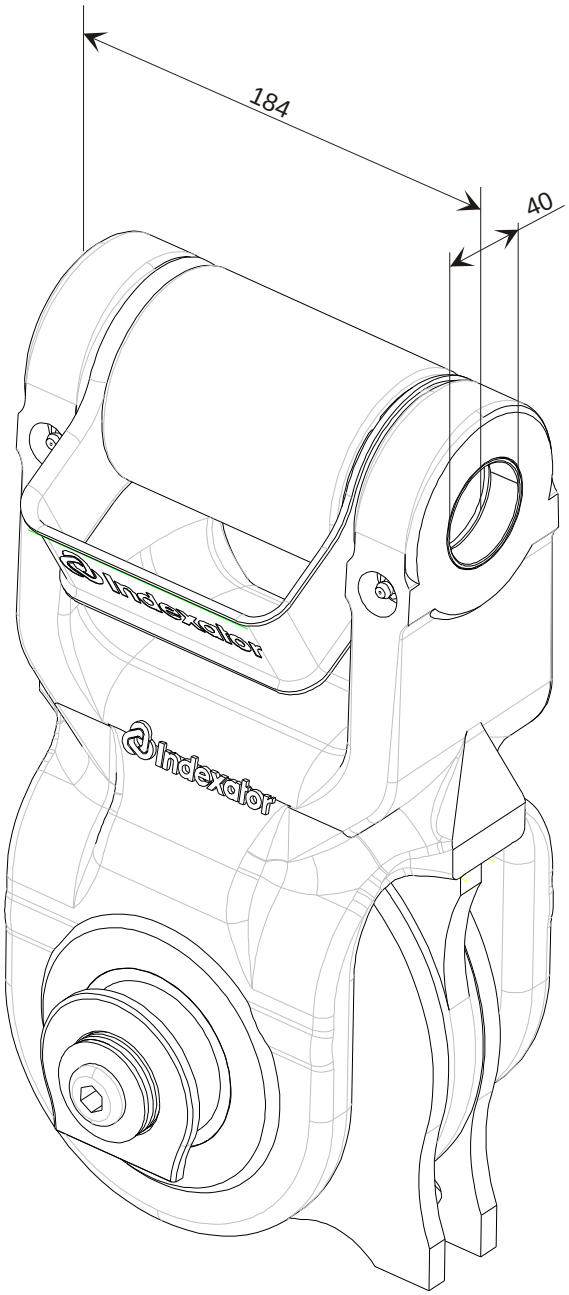

700.202.1 - Hanger / Ripustin

Pos	Part No	Description	Nimitys	Info	St
1	700046	Hanger	Ripustin		

700.212.1 - Rotator / Rotaattori

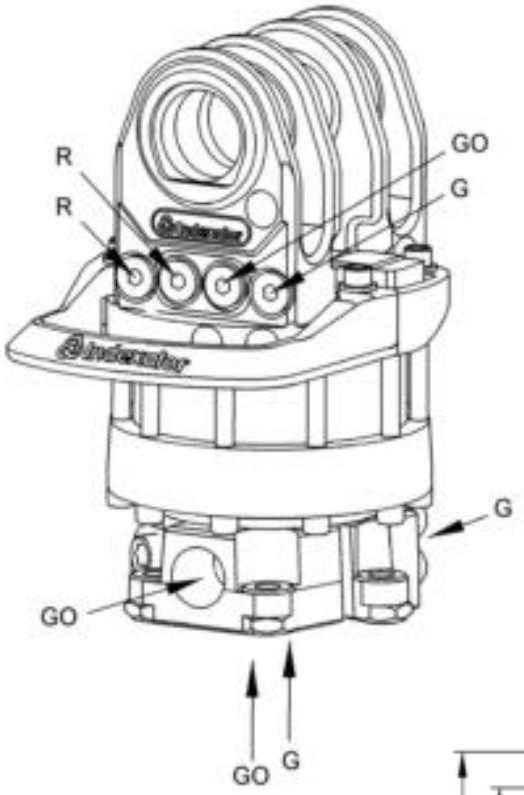

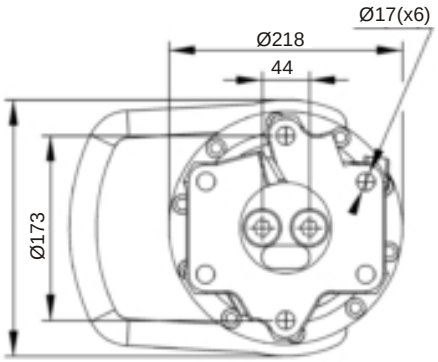

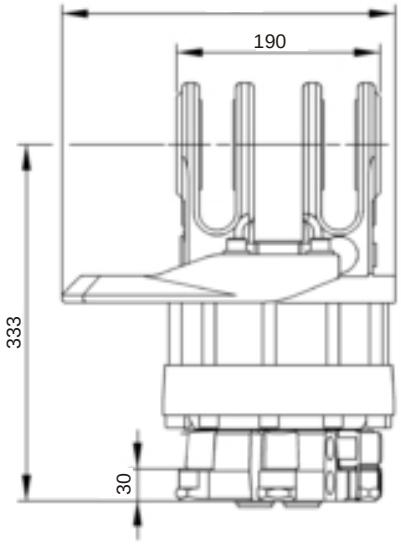

700.212.1 - Rotator / Rotaattori

Pos	Part No	Description	Nimitys	Info	St
1	700049	Rotator	Rotaattori		

708.667.1 Hydraulic tubings at rotator
Rotaattorin hydraulijohdot

112 RT 74i
JD CF 7
M 112 RT 80i

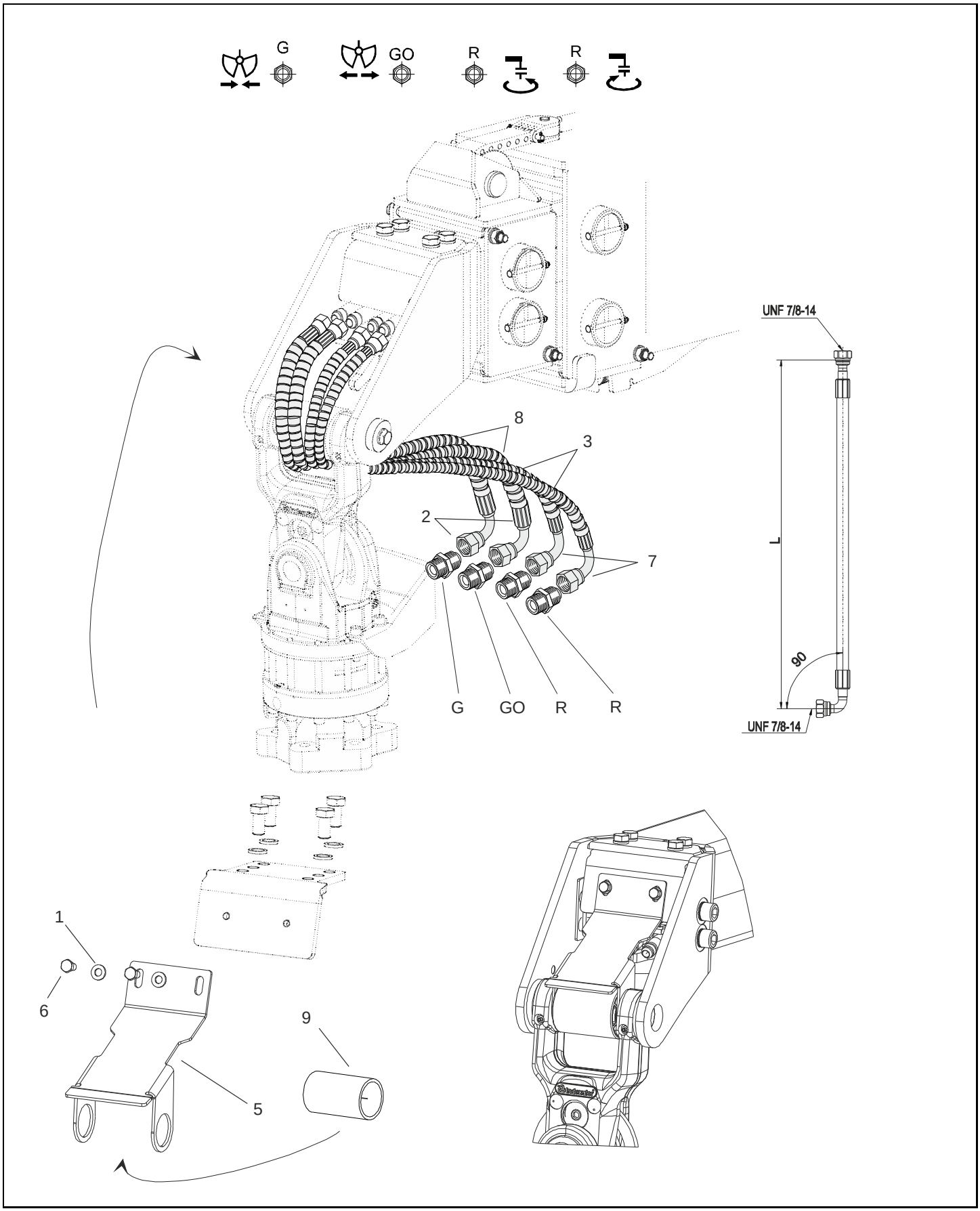

708.667.1 Hydraulic tubings at rotator
Rotaattorin hydraulijohdot

112 RT 74i
JD CF 7
M 112 RT 80i

Pos	Part No	Description	Nimitys	Info	St
1	54020011	Lock washer	Lukituslaatta	M10	2
2	706098	Hose	Letku	JIC, 1/2", 0°/90°, L=620 2 braids	2
3	700309	Spiral wrap	Letkusuojaspiraali		4
5	710539	Cover	Suojus		1
6	41264050	Hexagon screw	Kuusioruuvi	M 10 x 16 8.8	2
7	706099	Hose	Letku	JIC, 3/8", 0°/90°, L=620 2 braids	2
8	700310	Spiral wrap	Letkusuojaspiraali		2
9	710559	Pipe	Putki koottuna		1

709.235.1 Second boom

Siirtopuomi

M 122 FT 100i

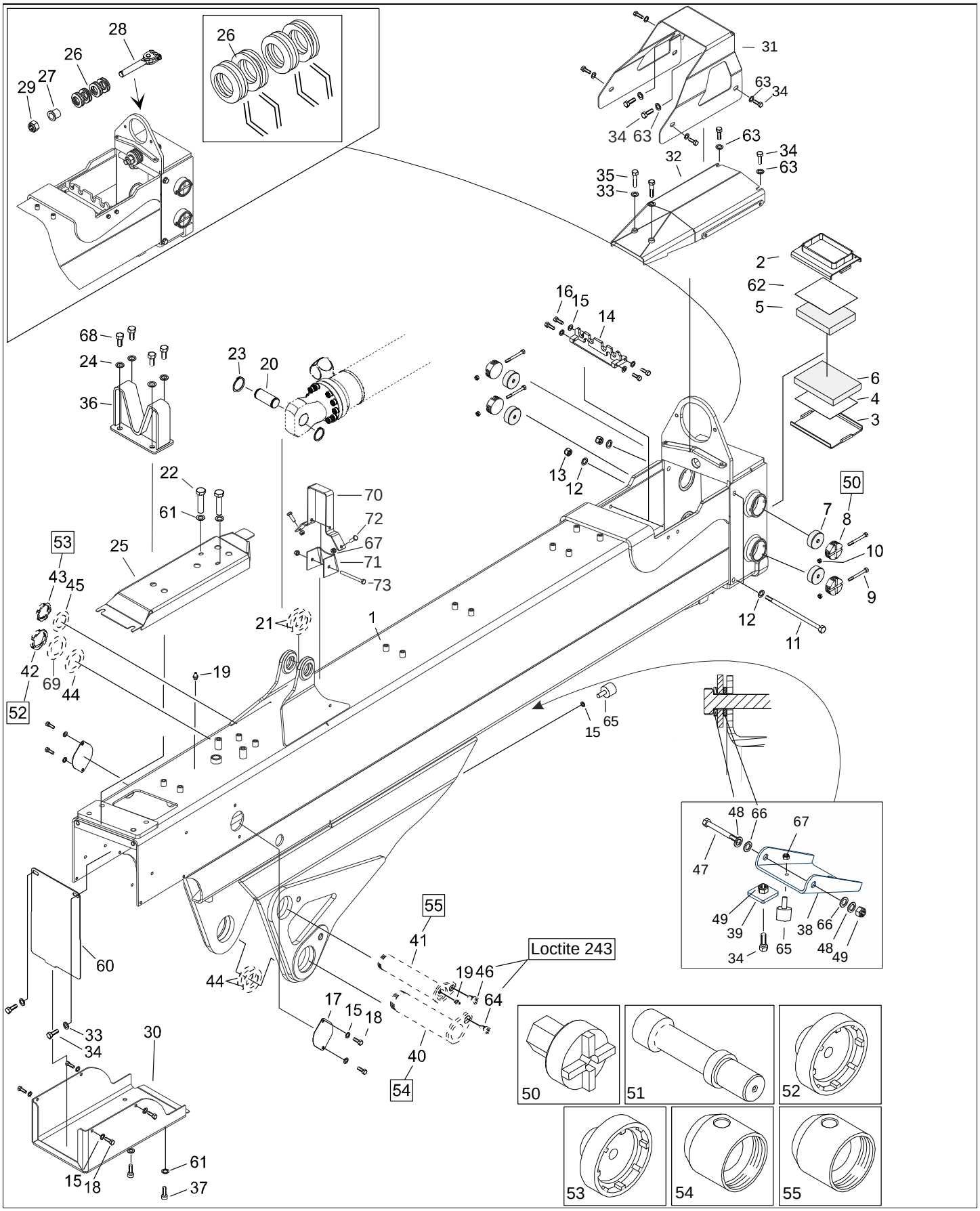

709.235.1 Second boom

M 122 FT 100i

Siirtopuomi

Pos	Part No	Description	Nimitys	Info	St
1	709475	Second boom	Siirtopuomi		1
2	708456	Bearing housing	Laakeripesä		1
3	708459	Bearing housing	Laakeripesä		1
4	312431	Tight-fitting plate	Sovituslevy		tarv
5	94244318	Bearing	Laakeri		1
6	708457	Bearing	Laakeri		1
7	94232426	Bearing	Laakeri		4
8	94242442	Bearing cover	Laakerinkansi		4
9	40263230	Hexagon screw	Kuusioruuvi	M 6 x 80 8.8	4
10	46023306	Self-locking hexagon nut	Kuusiomutteri, itselukkiutuva	M6 8	4
11	700043	Hexagon screw	Kuusioruuvi		2
12	54060314	Washer	Aluslaatta	M12	4
13	46023312	Self-locking hexagon nut	Kuusiomutteri, itselukkiutuva	M12 8	2
14	708450	Console	Teline		1
15	54201208	Lock washer	Lukituslaatta	M8 B-2	16
16	41263630	Hexagon screw	Kuusioruuvi	M 8 x 30 8.8	4
17	94241433	Deck	Kansi		4
18	41263540	Hexagon screw	Kuusioruuvi	M 8 x 12 8.8	12
19	67411010	Grease nipple	Voitelunippa		1
20	709487	Shaft	Akseli		1
21	94230632	Tight-fitting plate	Sovituslevy		4
22	40265160	Hexagon screw	Kuusioruuvi	M 12 x 50 8.8	2
23	54330400	Circlip	Varmistinrengas	40x1,75	2
24	54201216	Lock washer	Lukituslaatta		4
25	709484	Guard	Suoja		1
26	211315	Cup spring	Lautasjousi		8
27	708585	Bushing	Holkki		1
28	211103	Fastening	Kiinnike		1
29	46023324	Self-locking hexagon nut	Kuusiomutteri, itselukkiutuva	M24 8	1
30	708470	Cover	Suojus		1
31	709483	Cover	Suojus		1
32	708632	Guard	Suoja		1
33	54201210	Lock washer	Lukituslaatta	M10 B-2	4
34	41264050	Hexagon screw	Kuusioruuvi	M 10 x 16 8.8	11
35	40264180	Hexagon screw	Kuusioruuvi	M 10 x 50 8.8	2
36	703425	Support for transport	Kuljetustuki		1
37	41265060	Hexagon screw	Kuusioruuvi	M 12 x 20 8.8	2
38	708492	Plate	Levy		1
39	708493	Plate	Levy		1

709.235.1 Second boom

M 122 FT 100i

Siirtopuomi

40	305321	Shaft	Akseli		-
41	94280330	Shaft	Akseli		-
42	9979948	Pivot nut	Akselimutteri		-
43	9978119	Pivot nut	Akselimutteri		-
44	94265349	Filling ring	Täyterengas		-
45	94263961	Filling ring	Täyterengas		-
46	94242339	Set screw	Pidätinruuvi	M 16 x 15	-
47	40264370	Hexagon screw	Kuusioruuvi	M 10x155 10.9	1
48	54060311	Washer	Aluslaatta	M10	2
49	46023310	Self-locking hexagon nut	Kuusiomutteri, itselukkiutuva	M10 8	2
50	94236931	Spanner for bearing flange	Laakerikannen avain		-
51	94263940	Mandrel	Tuurna	ø40	-
52	3350380	Spanner for pivot nut	Akselimutteriavain	M75 x 2	-
53	3350371	Spanner for pivot nut	Akselimutteriavain	M65 x 2	-
54	94263391	Guide bushing	Ohjainholkki	Ø80	-
55	94263938	Guide bushing	Ohjainholkki	Ø70	-
60	708471	Plate	Levy		1
61	54201212	Lock washer	Lukituslaatta	M12 B-2	4
62	94244321	Tight-fitting plate	Sovituslevy		tarv
63	54020011	Lock washer	Lukituslaatta	M10	8
64	94238350	Set screw	Pidätinruuvi	M 20 x 22	1
65	702600	Rubber cushion	Kumipuskuri		2
66	700823	Washer	Aluslaatta		2
67	46023308	Self-locking hexagon nut	Kuusiomutteri, itselukkiutuva	M8 8	4
68	41266080	Hexagon screw	Kuusioruuvi	M 16 x 30 8.8	4
69	94265219	Ring	Rengas		1
70	709488	Guard	Suoja		1
71	709486	Guard	Suoja		1
72	41263610	Hexagon screw	Kuusioruuvi	M 8 x 25 8.8	2
73	40263770	Hexagon screw	Kuusioruuvi	M 8 x 90 8.8	1

709.250.1 Boom extension 1

Jatke 1

M 122 FT 100i
M 122 FT 96i

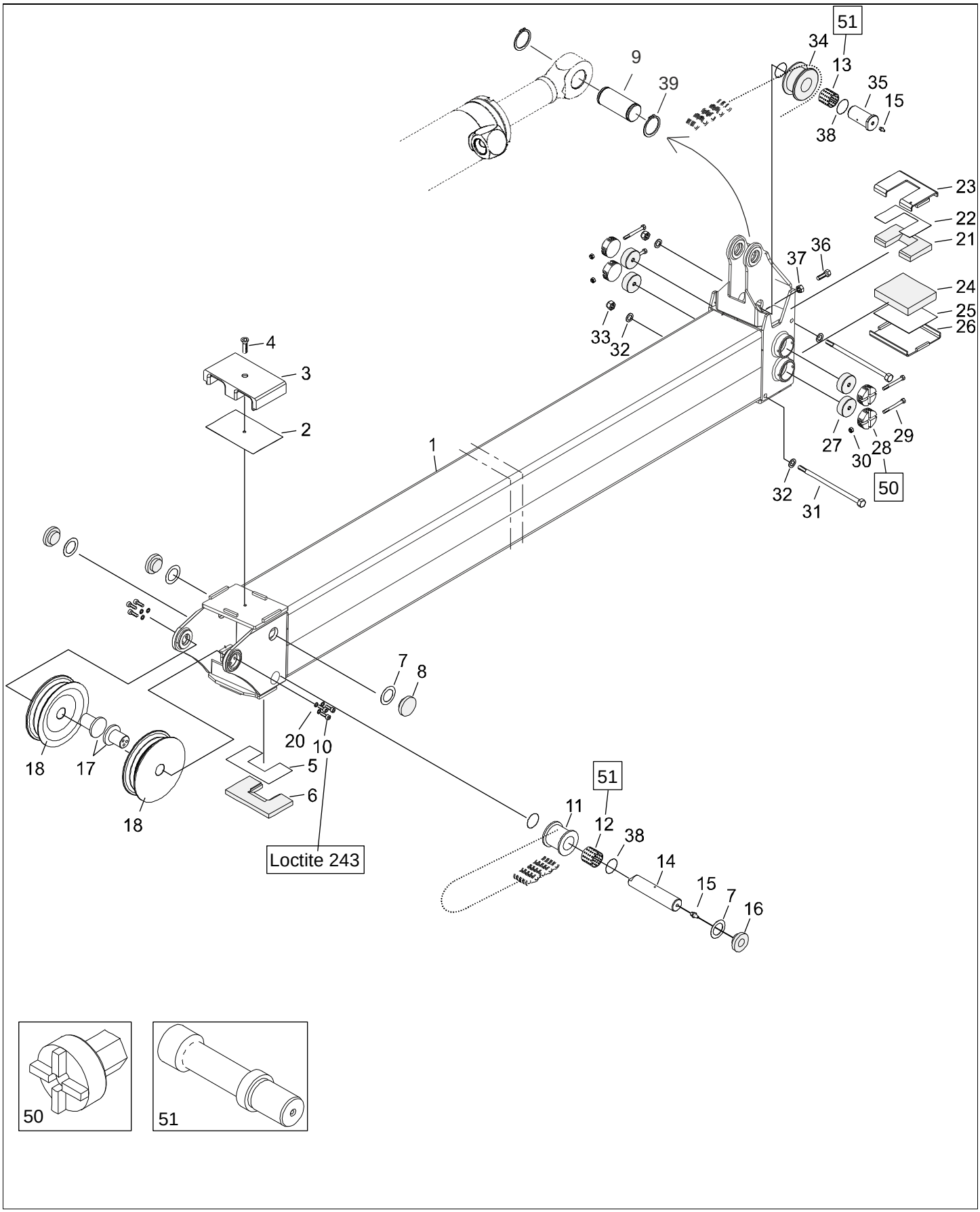

709.250.1 Boom extension 1

Jatke 1

M 122 FT 100i
M 122 FT 96i

Pos	Part No	Description	Nimitys	Info	St
1	709566	Boom extension 1	Jatke 1		1
2	708577	Tight-fitting plate	Sovituslevy		6
3	708570	Bearing	Laakeri		1
4	45694432	Socket countersunk head cap scr	Kuusiokoloruuvi, uppokanta		1
5	708579	Tight-fitting plate	Sovituslevy		tarv
6	708578	Bearing plate	Laakerilevy		1
7	94230632	Tight-fitting plate	Sovituslevy		tarv
8	94230600	Bearing	Laakeri		3
9	709487	Shaft	Akseli		1
10	45633593	Socket head cap screw	Kuusiokoloruuvi	M 8 x 20 8.8	6
11	710421	Block	Taittopyörä		1
12	61313045	Bearing bush	Laakeriholkki		1
13	61313043	Bearing bush	Laakeriholkki		1
14	708576	Shaft	Akseli		1
15	67411010	Grease nipple	Voitelunippa		2
16	94230601	Bearing	Laakeri		1
17	710518	Shaft	Akseli		2
18	708575	Block	Taittopyörä		2
20	54201208	Lock washer	Lukituslaatta	M8 B-2	6
21	94282569	Bearing plate	Laakerilevy		1
22	94282571	Tight-fitting plate	Sovituslevy		tarv
23	708465	Bearing housing	Laakeripesä		1
24	94413439	Bearing	Laakeri		1
25	94413440	Tight-fitting plate	Sovituslevy		tarv
26	708468	Bearing housing	Laakeripesä		1
27	94232426	Bearing	Laakeri		4
28	94242442	Bearing cover	Laakerinkansi		4
29	40263230	Hexagon screw	Kuusioruuvi	M 6 x 80 8.8	4
30	46023306	Self-locking hexagon nut	Kuusiomutteri, itselukkiutuva	M6 8	4
31	40265385	Hexagon screw	Kuusioruuvi		2
32	54060314	Washer	Aluslaatta	M12	4
33	46023312	Self-locking hexagon nut	Kuusiomutteri, itselukkiutuva	M12 8	2
34	710422	Block	Taittopyörä		1
35	94233540	Shaft	Akseli		1
36	41263560	Hexagon screw	Kuusioruuvi	M 8 x 16 8.8	1
37	46023308	Self-locking hexagon nut	Kuusiomutteri, itselukkiutuva	M8 8	1
38	700812	O-ring	O-rengas	40x4,5	4
39	54330400	Circlip	Varmistinrengas	40x1,75	2
50	94236931	Spanner for bearing flange	Laakerikannen avain		-

709.250.1 Boom extension 1

Jatke 1

M 122 FT 100i
M 122 FT 96i

51	94263940	Mandrel	Tuurna	ø40	-

709.500.1 - Hydraulic tubings at base / Jalustan hydraulijohdot

M 122 F

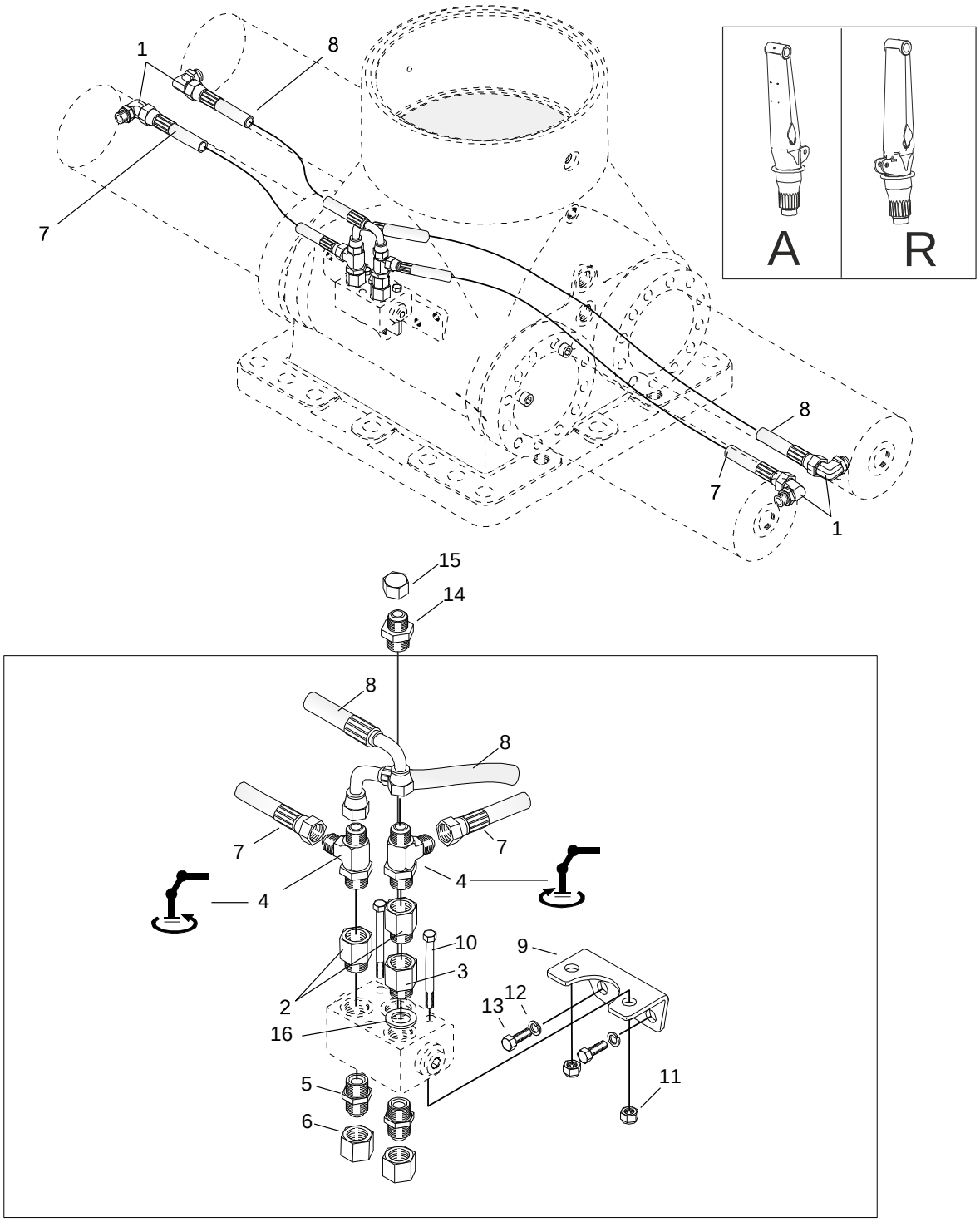

709.500.1 - Hydraulic tubings at base / Jalustan hydraulijohdot

M 122 F

Pos	Part No	Description	Nimitys	Info	St
1	38710316	Male stud	Perusliitinrunko		4
2	94381904	Transformation nipple	Muunnosnippa		2
3	94381919	Extention nipple	Jatkonippa		1
4	38710453	L-coupling housing	L-liitinrunko		2
5	38710260	Male stud	Perusliitinrunko		2
6	30670221	Plug	Tulppa		2
7	706048	Hose	Letku	JIC, 3/8", 0°/0°, L=850	2
8	706049	Hose	Letku	JIC, 3/8", 0°/90°, L=10	2
9	94280208	Supporter	Kannatin		1
10	40264240	Hexagon screw	Kuusioruuvi	M 10 x 80 8.8	2
11	46023310	Self-locking hexagon nut	Kuusiomutteri, itselukkiutuva	M10 8	2
12	54201210	Lock washer	Lukituslaatta	M10 B-2	2
13	41264050	Hexagon screw	Kuusioruuvi	M 10 x 16 8.8	2
14	38710256	Male stud	Perusliitinrunko		1
15	30670220	Plug	Tulppa		1
16	82371821	Seal ring	Tiivisterengas		1

709.603.1 Hydraulic tubings at first boom

Nostopuomin hydraulijohdot

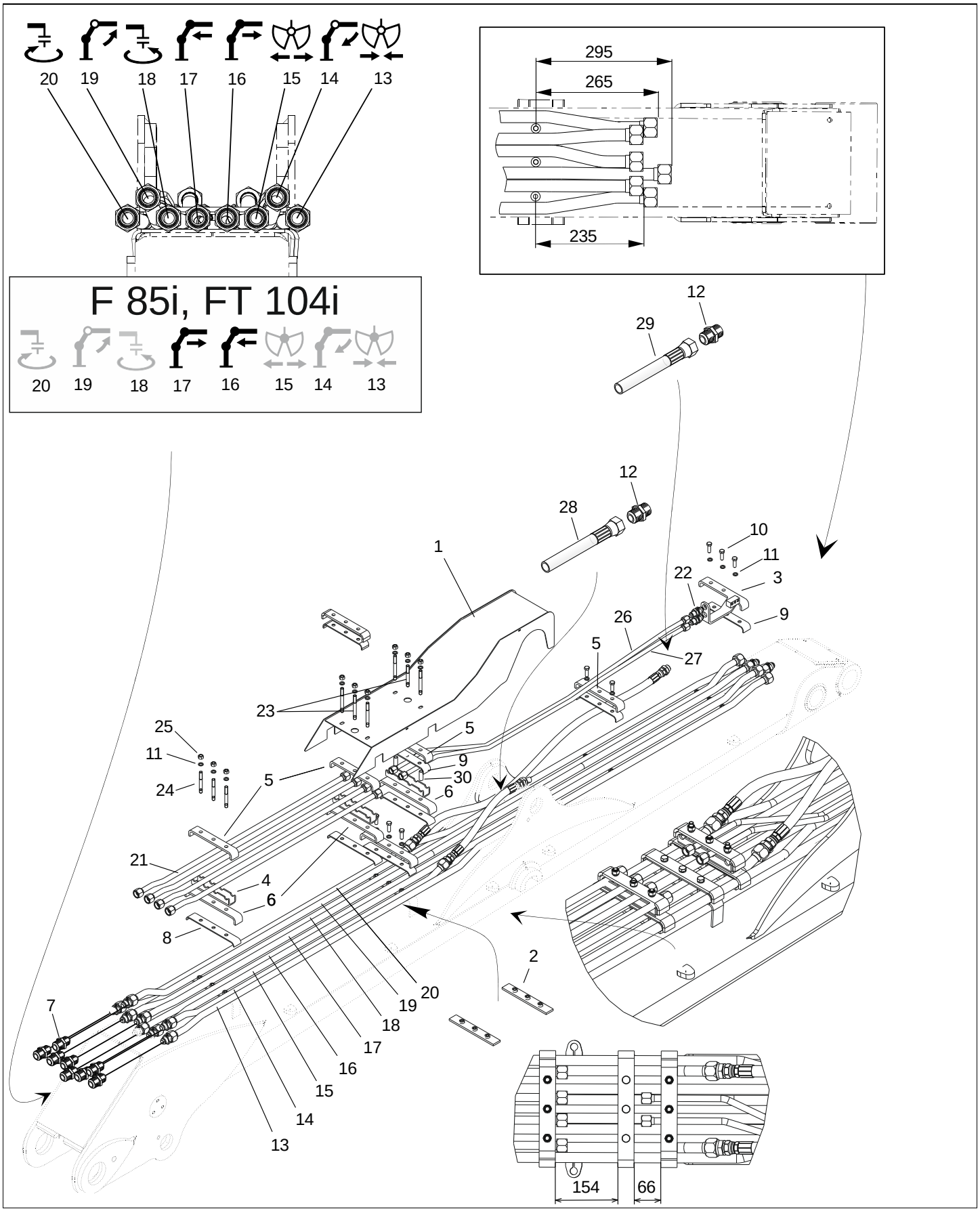

709.603.1 Hydraulic tubings at first boom

M 122 F

Nostopuomin hydraulijohdot

Pos	Part No	Description	Nimitys	Info	St
1	709307	Cover	Suojus		1
2	709306	Fastener	Kiinnitin		2
3	709301	Fastener	Kiinnitin		1
4	709303	Clamp	Sinkilä		3
5	710336	Fastening	Kiinnike		4
6	710335	Fastening	Kiinnike		4
7	38750033	Extention coupling housing	Jatkoliitinrunko		10
8	710310	Rubber tile	Kumilaatta		4
9	710326	Rubber tile	Kumilaatta		3
10	41265120	Hexagon screw	Kuusioruuvi	M 12 x 35 8.8	8
11	54201212	Lock washer	Lukituslaatta	M12 B-2	17
12	38710263	Male stud	Perusliitinrunko		2
13	710709	Pipe assy	Putki koottuna		1
14	710710	Pipe assy	Putki koottuna		1
15	710712	Pipe assy	Putki koottuna		1
16	710713	Pipe assy	Putki koottuna		1
17	710711	Pipe assy	Putki koottuna		1
18	710708	Pipe assy	Putki koottuna		1
19	710707	Pipe assy	Putki koottuna		1
20	710706	Pipe assy	Putki koottuna		1
21	709701	Pipe assy	Putki koottuna		4
22	38710078	Inlet coupling	Läpivientiliitin		2
23	700411	Stud	Vaarnaruuvi		6
24	48407291	Stud	Vaarnaruuvi		3
25	46023312	Self-locking hexagon nut	Kuusiomutteri, itselukkiutuva	M12 8	9
26	709703	Pipe assy	Putki koottuna		1
27	709702	Pipe assy	Putki koottuna		1
28	38622651	Hose	Letku	JIC 3/4" 0°/0° L=430 2 braids	1
29	38622684	Hose	Letku	JIC 3/4" 0°/0° L=1400 2 braids	1
30	709778	Sleeve	Hylsy		2
50	709700	Pipe kit	Putkinippu		-

709.628.1 Hydraulic tubings at second boom

Siirtopuomin hydraulijohdot

M 122 FT 100i
M 122 FT 96i

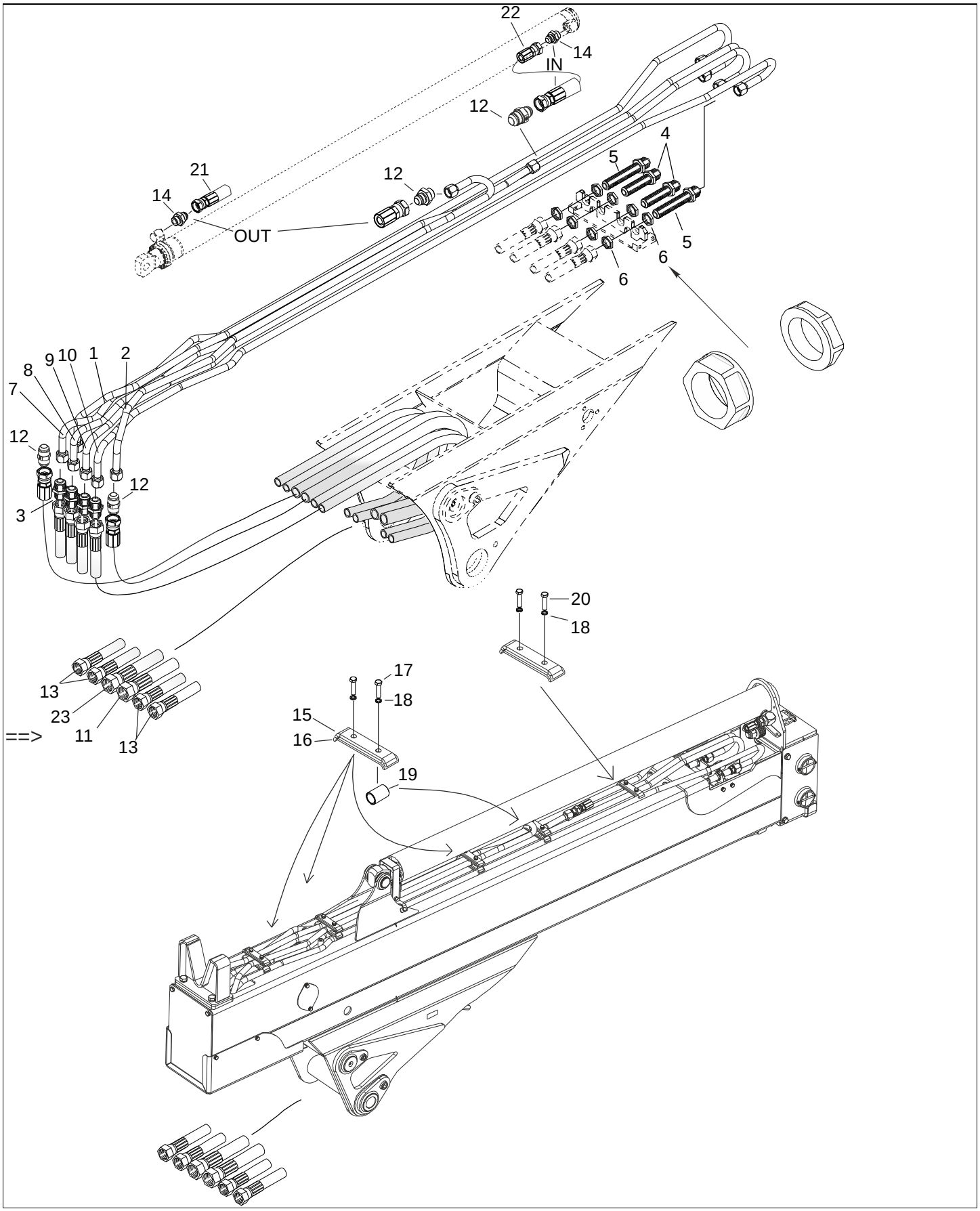

709.628.1 Hydraulic tubings at second boom

Siirtopuomin hydraulijohdot

M 122 FT 100i
M 122 FT 96i

Pos	Part No	Description	Nimitys	Info	St
1	709768	Pipe assy	Putki koottuna		1
2	709769	Pipe assy	Putki koottuna		1
3	38750030	Extention coupling housing	Jatkoliitinrunko		4
4	708574	Inlet coupling	Läpivientiliitin		2
5	708573	Inlet coupling	Läpivientiliitin		2
6	708496	Nut	Mutteri		8
7	709767	Pipe assy	Putki koottuna		1
8	709766	Pipe assy	Putki koottuna		1
9	709765	Pipe assy	Putki koottuna		1
10	709764	Pipe assy	Putki koottuna		1
11	38622692	Hose	Letku	JIC 3/4" 0°/0° L=1500 2 braids	1
12	38750035	Extention coupling housing	Jatkoliitinrunko		4
13	38620228	Hose	Letku	JIC, 1/2", 0°/0°, L=1600 2 braids	4
14	38710263	Male stud	Perusliitinrunko		2
15	94280769	Fastening	Kiinnike		9
16	94230784	Rubber tile	Kumilaatta		9
17	40264190	Hexagon screw	Kuusioruuvi	M 10x 55 8.8	8
18	54201210	Lock washer	Lukituslaatta	M10 B-2	10
19	3694861	Bushing	Holkki		1
20	9900462	Hexagon screw	Kuusioruuvi		2
21	38622673	Hose	Letku	JIC 3/4" 0°/0° L=450 2 braids	1
22	38622068	Hose	Letku	JIC, 3/4", 0°/0°, L=700 2 braids	1
23	706037	Hose	Letku	JIC, 3/4", 0°/0°, L=1550 2 braids	1
50	709763	Pipe kit	Putkinippu		1

709.881.1 Lubrication system
Voitelujärjestelmä

122 F 85
M 122 FT 100i
M 122 FT 104i

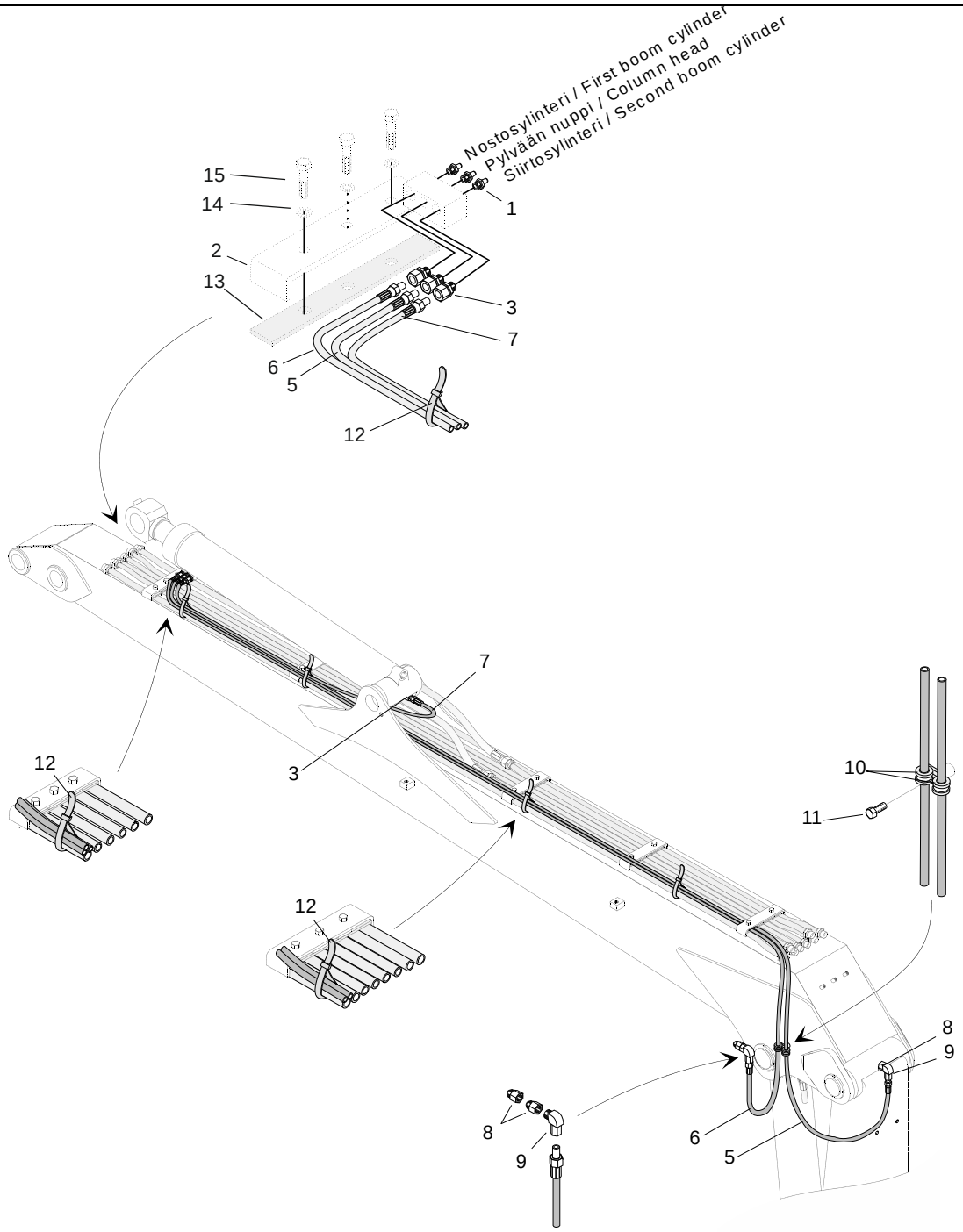

709.881.1 Lubrication system
Voitelujärjestelmä

122 F 85
M 122 FT 100i
M 122 FT 104i

Pos	Part No	Description	Nimitys	Info	St
1	67411010	Grease nipple	Voitelunippa		3
2	708310	Fastening	Kiinnike		-
3	94380090	Connector	Perusliitin		4
5	211419	Hose	Letku		1
6	211143	Hose	Letku		1
7	94411648	Hose	Letku		1
8	38466004	Dog	Koroke		3
9	94380172	Angle coupling	Kulmaliitin		2
10	94390008	Installation clamp	Asennusside		2
11	41263050	Hexagon screw	Kuusioruuvi	M 6 x 12 8.8	1
12	94390027	Bunch clamp	Nippuside		6
13	710326	Rubber tile	Kumilaatta		-
14	54201212	Lock washer	Lukituslaatta	M12 B-2	-
15	41265120	Hexagon screw	Kuusioruuvi	M 12 x 35 8.8	-

710.191.1 Mounting of telescope
Teleskoopin asennus

M 142 FT 100i
M 142 FT 96i

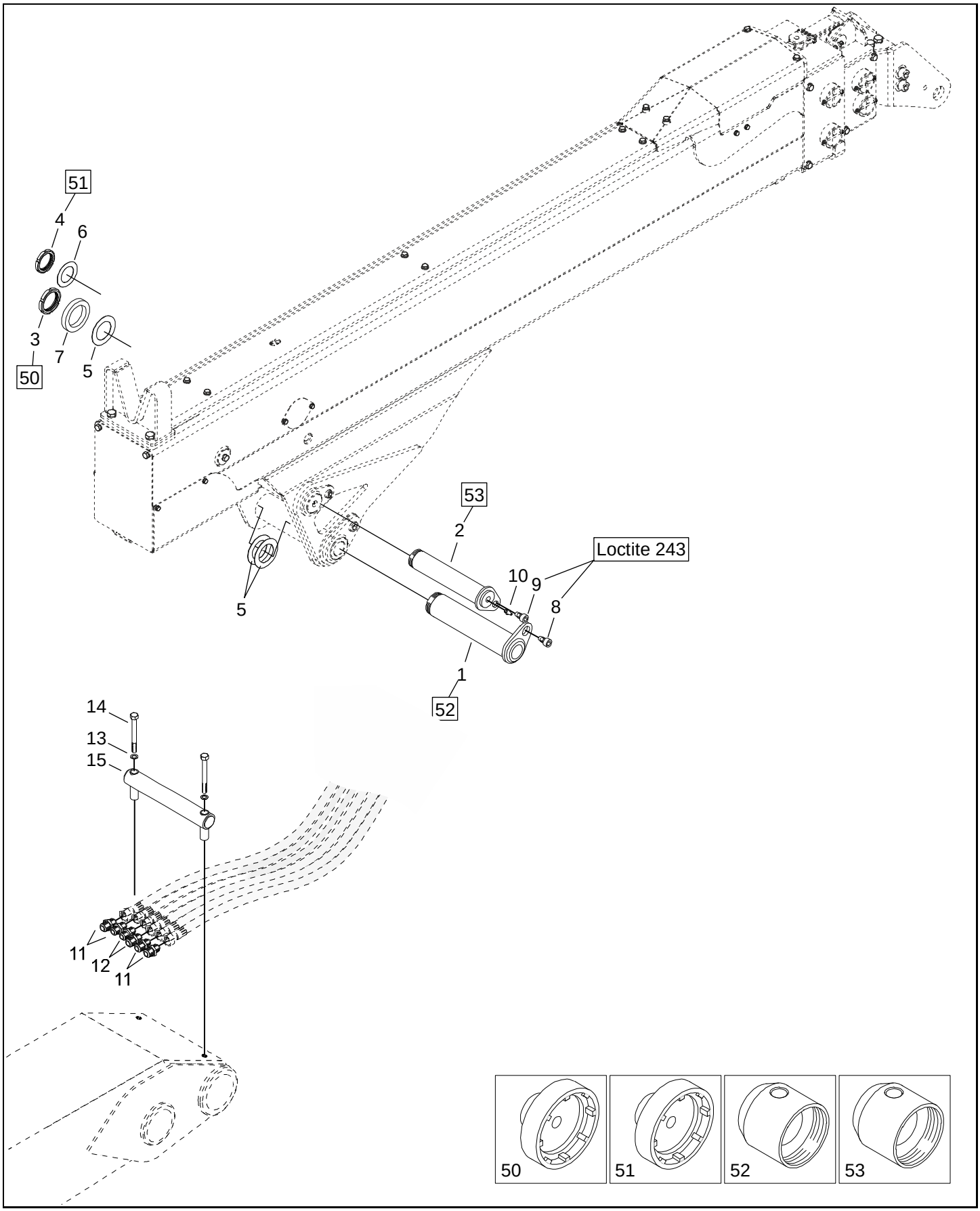

710.191.1 Mounting of telescope
Teleskoopin asennus

M 142 FT 100i
M 142 FT 96i

Pos	Part No	Description	Nimitys	Info	St
1	305321	Shaft	Akseli		1
2	94280330	Shaft	Akseli		1
3	9979948	Pivot nut	Akselimutteri		1
4	9978119	Pivot nut	Akselimutteri		1
5	94265349	Filling ring	Täyterengas		tarv
6	94263961	Filling ring	Täyterengas		tarv
7	94265219	Ring	Rengas		1
8	94238350	Set screw	Pidätinruuvi	M 20 x 22	1
9	94242339	Set screw	Pidätinruuvi	M 16 x 15	1
10	67411010	Grease nipple	Voitelunippa		1
11	38750040	Extention coupling housing	Jatkoliitinrunko		4
12	38750033	Extention coupling housing	Jatkoliitinrunko		2
13	54201212	Lock washer	Lukituslaatta	M12 B-2	2
14	40265240	Hexagon screw	Kuusioruuvi	M 12 x 40 8.8	2
15	94280196	Fastening	Kiinnike		1
50	3350380	Spanner for pivot nut	Akselimutteriavain	M75 x 2	-
51	3350371	Spanner for pivot nut	Akselimutteriavain	M65 x 2	-
52	94263391	Guide bushing	Ohjainholkki	Ø80	-
53	94263938	Guide bushing	Ohjainholkki	Ø70	-

710.205.1 Base

Jalusta

M 142 F

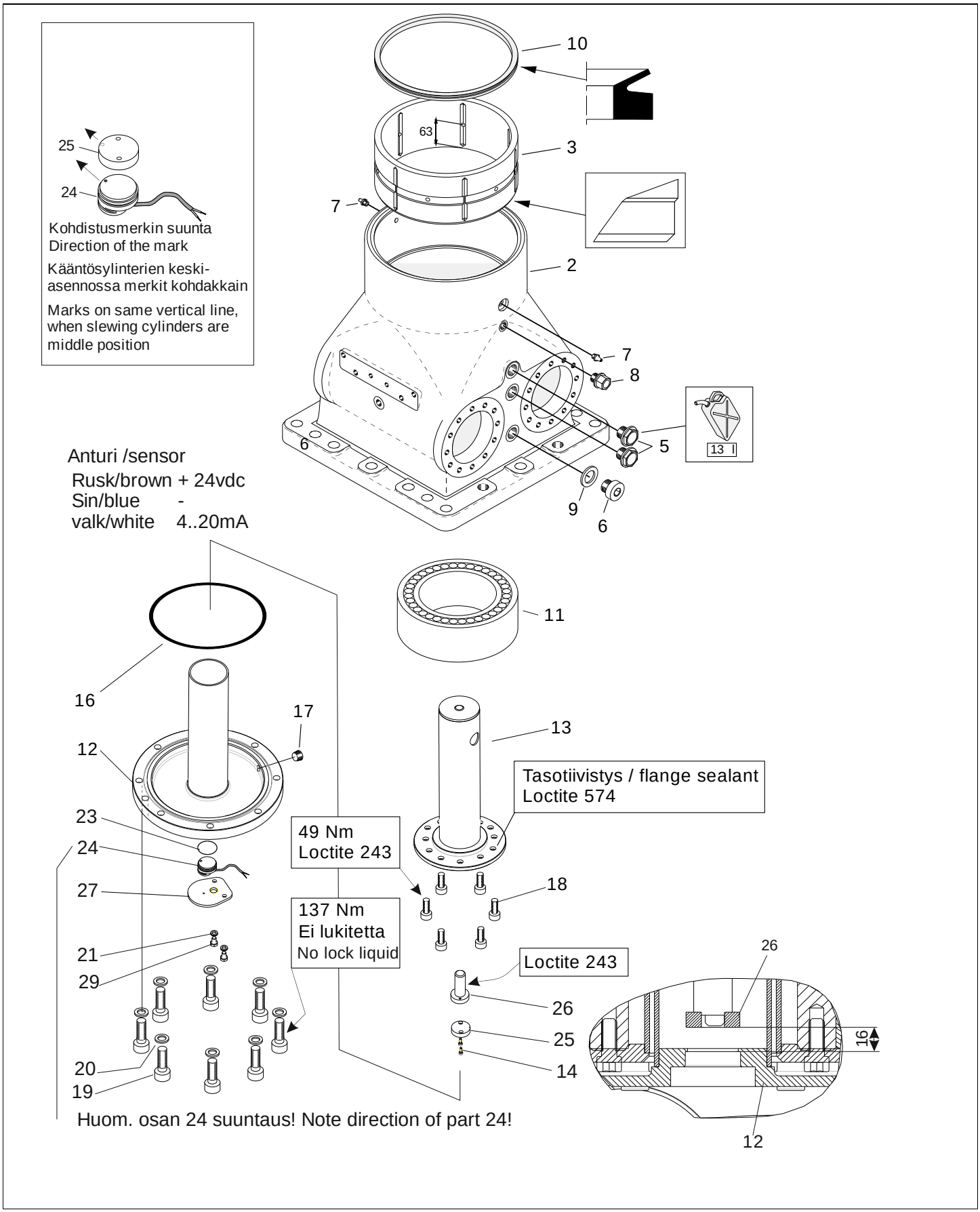

710.205.1 Base

M 142 F

Jalusta

Pos	Part No	Description	Nimitys	Info	St
1	116100	Base assy	Jalusta koottuna		-
2	94239144	Base	Jalusta		1
3	94411120	Bearing	Laakeri		1
5	94383030	Oil level eye	Öljysilmä		2
6	38100645	Plug	Tulppa		1
7	67411010	Grease nipple	Voitelunippa		2
8	94383050	Breather plug	Huohotintulppa		1
9	82371826	Seal ring	Tiivisterengas		1
10	82370325	Shaft seal ring	Akselitiivisterengas		1
11	60410340	Spherical roller bearing	Pallomainen rullalaakeri		1
12	94411284	Flange	Laippa		1
13	704253	Flange	Laippa		1
14	45603040	Socket head cap screw	Kuusiokoloruuvi	M 4 x 12 8.8	2
16	82369040	O-ring	O-rengas	259,3x5,7	1
17	30676040	Plug	Tulppa		1
18	45634109	Socket head cap screw	Kuusiokoloruuvi	M 10 x 25 8.8	6
19	45625146	Socket head cap screw	Kuusiokoloruuvi		8
20	54020012	Washer	Aluslaatta	UNC 7/16	8
21	54201208	Lock washer	Lukituslaatta	M8 B-2	2
23	211894	O-ring	O-rengas		1
24	701919	Probe	Anturi		1
25	211891	Magnet	Magneetti		1
26	704239	Flange	Laippa		1
27	704245	Guard	Suoja		1

710.212.1 - Column / Pylväs

M 142 F

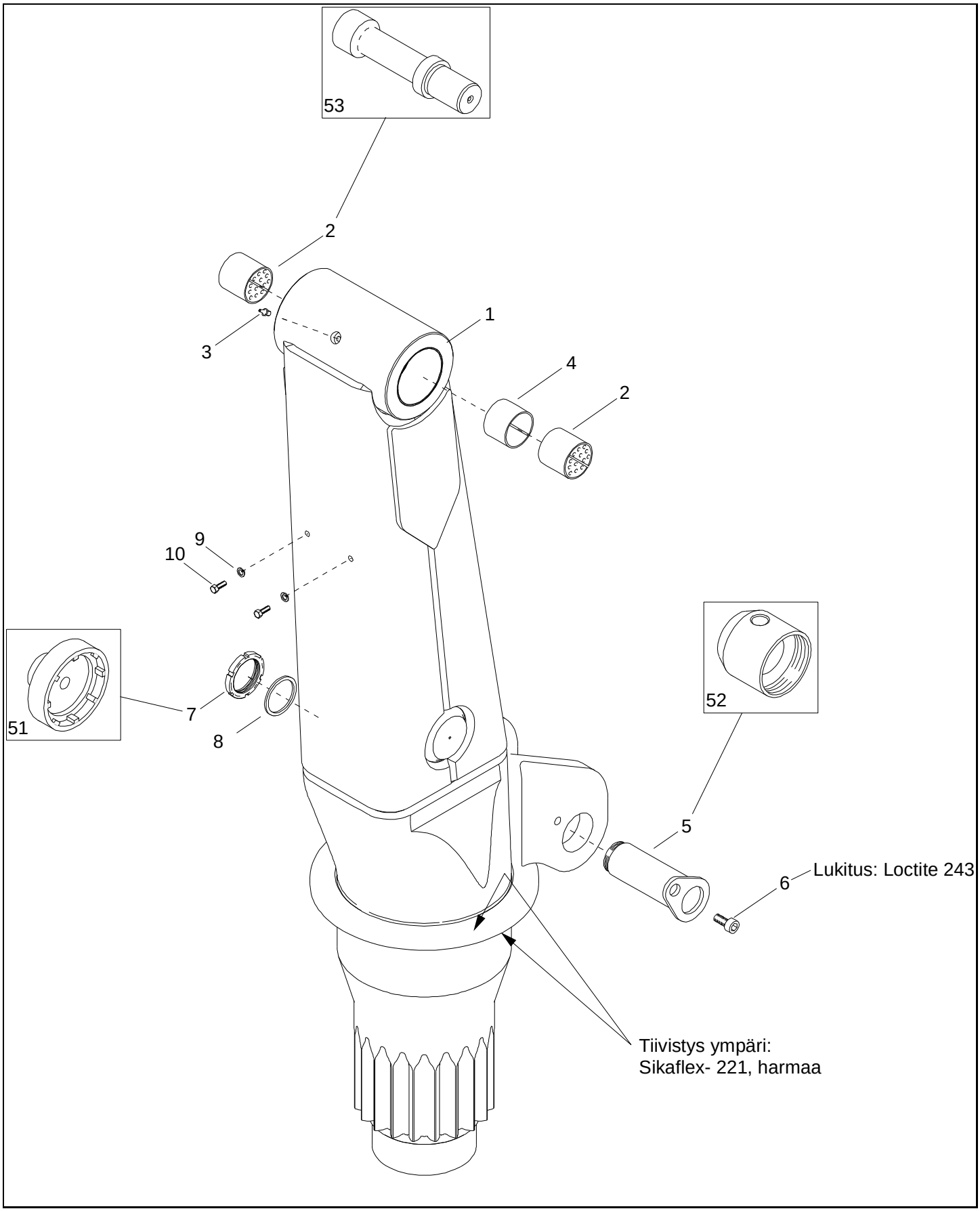

710.212.1 - Column / Pylväs

M 142 F

Pos	Part No	Description	Nimitys	Info	St
1	710207	Column	Pylväs		1
2	67411010	Grease nipple	Voitelunippa		1
3	61313100	Bearing bush	Laakeriholkki		2
4	94280207	Distance bushing	Väliholkki		tarv.
5	94567313	Shaft	Akseli		1
6	94242339	Set screw	Pidätinruuvi	M 16 x 15	1
7	9978119	Pivot nut	Akselimutteri		1
8	94410300	Distance ring	Välirengas		1
9	54201212	Lock washer	Lukituslaatta	M12 B-2	2
10	41265060	Hexagon screw	Kuusioruuvi	M 12 x 20 8.8	2
50	710222	Column assy	Pylväs koottuna		-
51	3350371	Spanner for pivot nut	Akselimutteriavain	M65 x 2	-
52	94263938	Guide bushing	Ohjainholkki	Ø70	-
53	94263350	Mandrel	Tuurna	ø100	-

710.224.1 First boom
Nostopuomi

142 F 85
M 142 F 85i
M 142 FT 100i

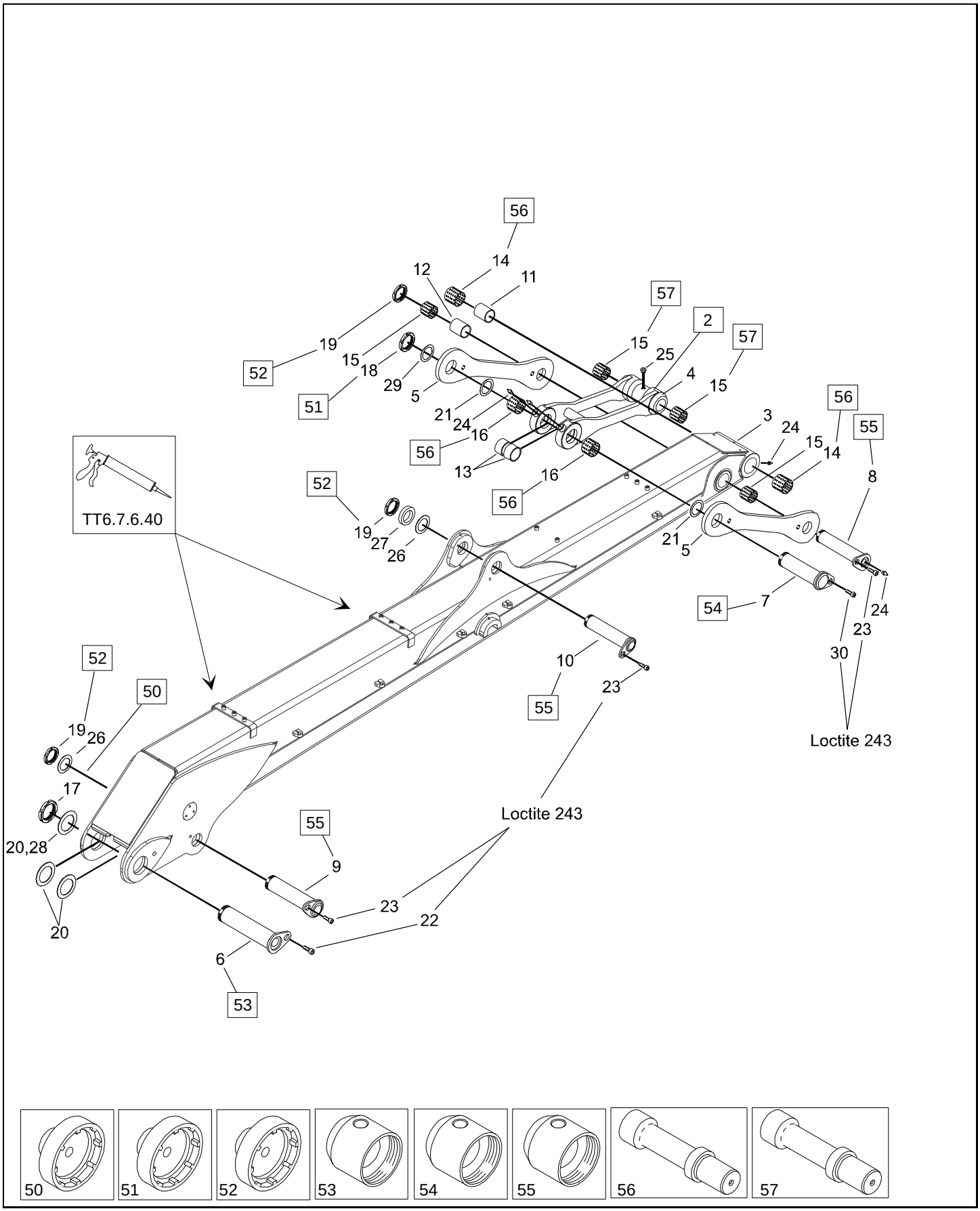

710.224.1 First boom
Nostopuomi

142 F 85
M 142 F 85i
M 142 FT 100i

Pos	Part No	Description	Nimitys	Info	St
1	710363	First boom assy	Nostopuomi koottuna		-
2	94280325	Lever assy	Varsi koottuna		1
3	710362	First boom	Nostopuomi		1
4	94280318	Lever	Varsi		-
5	94280317	Distance lever	Välivarsi		2
6	94280326	Shaft	Akseli		1
7	710337	Shaft	Akseli		1
8	94280330	Shaft	Akseli		1
9	304325	Shaft	Akseli		1
10	304327	Shaft	Akseli		1
11	94239206	Distance bushing	Väliholkki		1
12	94239371	Distance bushing	Väliholkki		1
13	94280336	Bushing	Holkki		2
14	61313085	Bearing bush	Laakeriholkki		2
15	61313070	Bearing bush	Laakeriholkki		2
16	61313069	Bearing bush	Laakeriholkki		-
17	61180395	Pivot nut	Akselimutteri		1
18	9979948	Pivot nut	Akselimutteri		1
19	9978119	Pivot nut	Akselimutteri		3
20	94270382	Filling ring	Täyterengas		tarv
21	94265349	Filling ring	Täyterengas		2
22	94239140	Set screw	Pidätinruuvi	M 24 x 30	1
23	94242339	Set screw	Pidätinruuvi	M 16 x 15	3
24	67411010	Grease nipple	Voitelunippa		2
25	30676070	Plug	Tulppa		-
26	94263961	Filling ring	Täyterengas		tarv
27	94259229	Ring	Rengas		tarv
28	94247243	Filling ring	Täyterengas		tarv
29	94265349	Filling ring	Täyterengas		tarv
30	94238350	Set screw	Pidätinruuvi	M 20 x 22	1
50	94236940	Spanner for pivot nut	Akselimutteriavain	M95x2	-
51	3350380	Spanner for pivot nut	Akselimutteriavain	M75 x 2	-
52	3350371	Spanner for pivot nut	Akselimutteriavain	M65 x 2	-
53	94263349	Guide bushing	Ohjainholkki	Ø100	-
54	94263391	Guide bushing	Ohjainholkki	Ø80	-
55	94263938	Guide bushing	Ohjainholkki	Ø70	-
56	94263387	Mandrel	Tuurna	ø80	-
57	94263934	Mandrel	Tuurna	ø70	-

710.243.5 Boom extension 2

Jatke 2

M 142 FT 100i
M 142 FT 104i
M 142 FT 96i

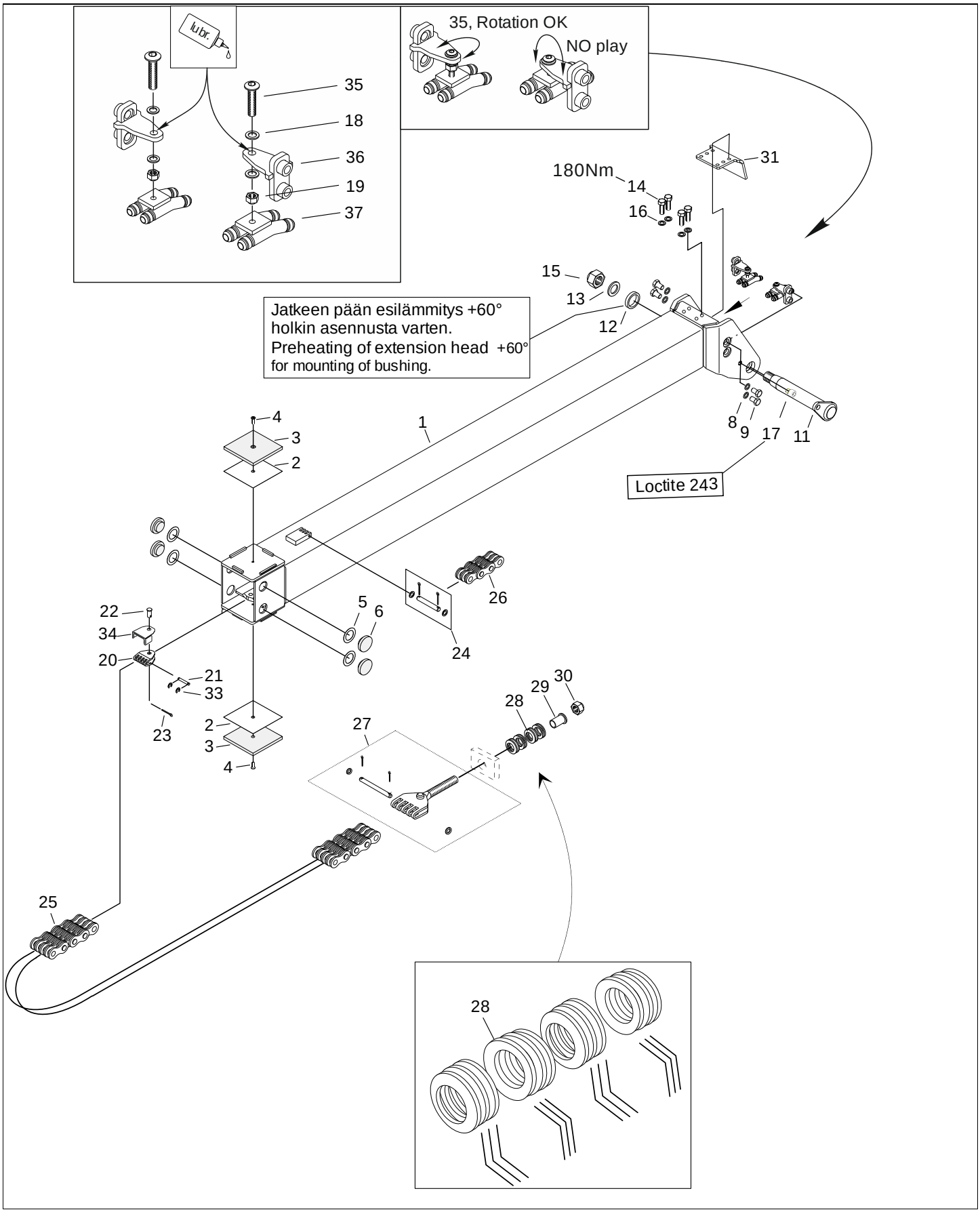

710.243.5 Boom extension 2

Jatke 2

M 142 FT 100i
M 142 FT 104i
M 142 FT 96i

Pos	Part No	Description	Nimitys	Info	St
1	710510	Boom extension 2	Jatke 2		1
2	308539	Adapter plate	Sovituslevy		tarv
3	308538	Bearing plate	Laakerilevy		2
4	9955542	Socket countersunk head cap scr	Kuusiokoloruuvi, uppokanta		2
5	94230632	Tight-fitting plate	Sovituslevy		tarv
6	94230600	Bearing	Laakeri		4
8	700089	Lock washer	Lukituslaatta	NL 16 sp	4
9	41266040	Hexagon screw	Kuusioruuvi	M 16x 20 8.8	4
11	703565	Shaft	Akseli		-
12	703563	Bushing	Holkki		-
13	54060333	Washer	Aluslaatta	M30	-
14	41266080	Hexagon screw	Kuusioruuvi	M 16 x 30 8.8	4
15	46023330	Self-locking hexagon nut	Kuusiomutteri, itselukkiutuva	M30 8	-
16	54201216	Lock washer	Lukituslaatta		4
17	94242339	Set screw	Pidätinruuvi	M 16 x 15	1
18	54060314	Washer	Aluslaatta	M12	4
19	46023312	Self-locking hexagon nut	Kuusiomutteri, itselukkiutuva	M12 8	2
20	67627116	U-yoke	U-haarukka		1
21	710514	Pin	Tappi		1
22	94241516	Pin	Tappi		1
23	54742130	Split pin	Saksisokka	4x25	1
24	211104	Pin assy	Tappi koottuna		1
25	700057	Fleyer chain	Levykimppuketju		1
26	700056	Fleyer chain	Levykimppuketju		1
27	67627108	Clamp, assembly	Kiinnitin täyd.		1
28	211315	Cup spring	Lautasjousi		12
29	708585	Bushing	Holkki		1
30	46023324	Self-locking hexagon nut	Kuusiomutteri, itselukkiutuva	M24 8	1
31	709520	Protection	Törmäyssuoja		1
33	54338060	Securing washer	Varmistinlaatta		2
34	710515	Plate	Levy		1
35	700093	Socket head cap screw	Kuusiokoloruuvi		2
36	710522	Console	Teline		2
37	710519	Fastener	Kiinnitin		2

710.245.3 Extension

Jatke

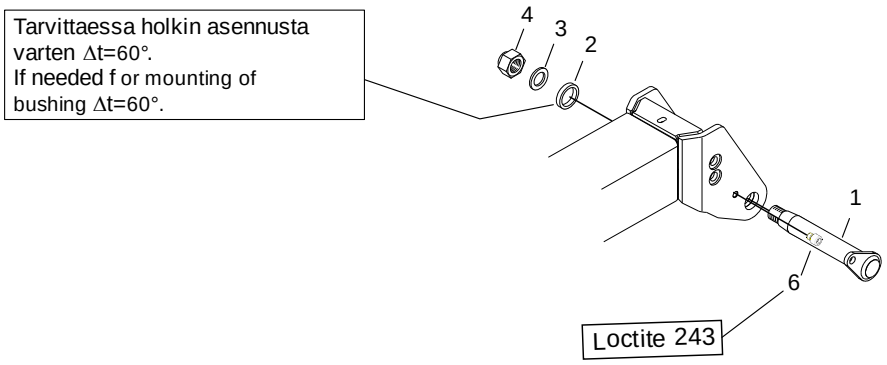

710.245.3 Extension

M 142 F

Jatke

Pos	Part No	Description	Nimitys	Info	St
1	703565	Shaft	Akseli		1
2	703563	Bushing	Holkki		1
3	54060333	Washer	Aluslaatta	M30	1
4	46023330	Self-locking hexagon nut	Kuusiomutteri, itselukkiutuva	M30 8	1
6	94242339	Set screw	Pidätinruuvi	M 16 x 15	1

710.265.1 - Service stairs / Huoltotasot

M 142 F

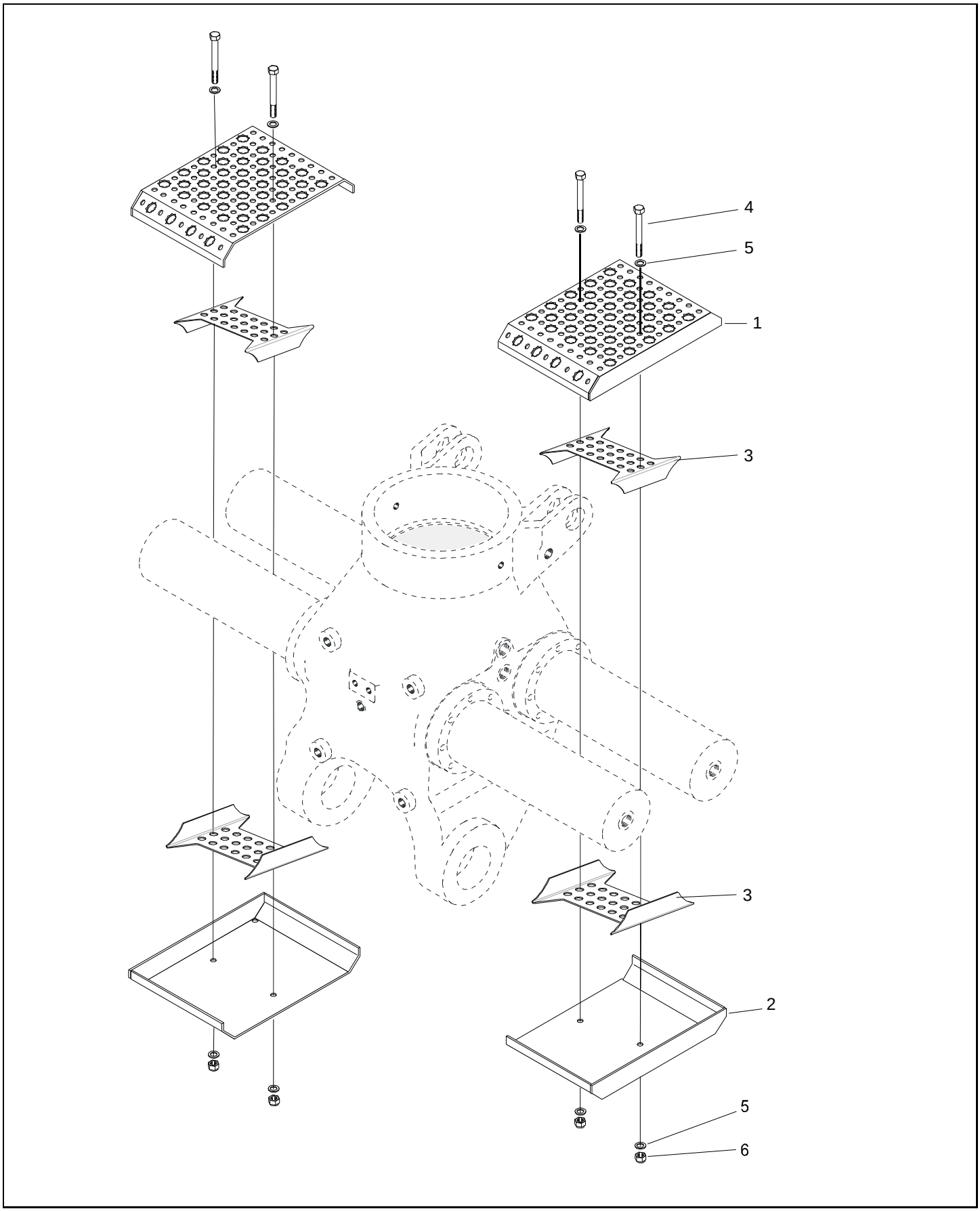

710.265.1 - Service stairs / Huoltotasot

M 142 F

Pos	Part No	Description	Nimitys	Info	St
1	116604	Cover	Suojus		2
2	116605	Cover	Suojus		2
3	94411696	Plate	Levy		4
4	40264365	Hexagon screw	Kuusioruuvi	M 10 x 160 8.8	4
5	54060311	Washer	Aluslaatta	M10	8
6	46023310	Self-locking hexagon nut	Kuusiomutteri, itselukkiutuva	M10 8	4

710.300.1 - Slewing system / Kääntölaite

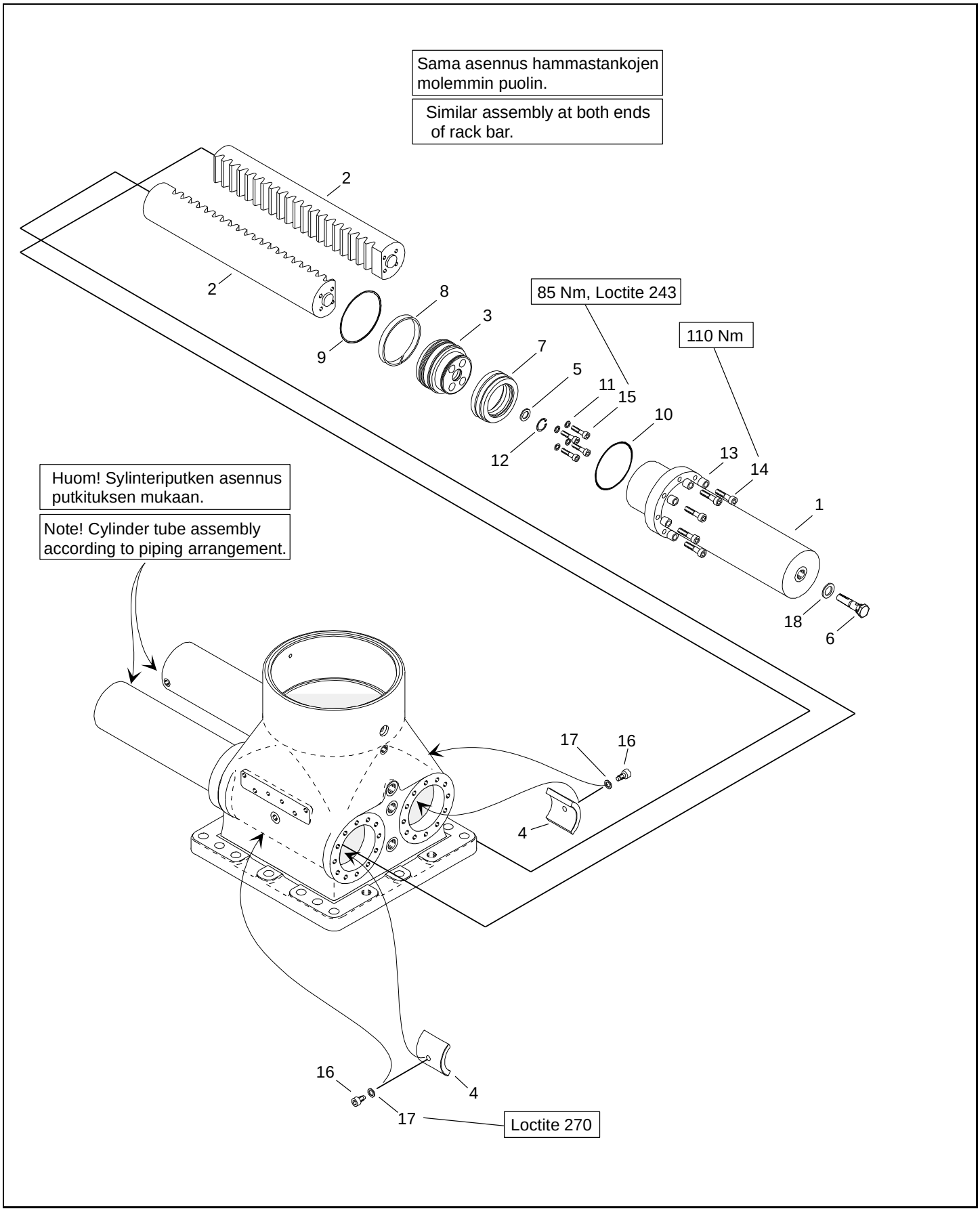

710.300.1 - Slewing system / Kääntölaite

M 142 F

Pos	Part No	Description	Nimitys	Info	St
1	710810	Cylinder tube	Sylinteriputki		4
2	94411971	Rack bar	Hammastanko		2
3	94259869	Piston	Mäntä		4
4	94411102	Step bearing	Tukilaakeri		2
5	94252521	Throttle ring	Kuristinrengas		4
6	94410700	Throttle pin	Kuristintappi		4
7	82356115	Seal	Tiiviste		4
8	82371975	Locating ring	Ohjausrengas		4
9	82371275	Wiper ring	Kaavinrengas		4
10	82368235	O-ring	O-rengas	123,42 x 3,55	4
11	82371017	Seal ring	Tiivisterengas		16
12	54332300	Circlip	Varmistinrengas	30x1,2	4
13	94236857	Bushing	Holkki		48
14	45625221	Socket head cap screw	Kuusiokoloruuvi		48
15	45605189	Socket head cap screw	Kuusiokoloruuvi	M 12 x 60 8.8	16
16	94411103	Set screw	Pidätinruuvi	M 16 x 22	2
17	54060318	Washer	Aluslaatta	M16	2
18	82371826	Seal ring	Tiivisterengas		4
50	94238850	Seal assortment	Tiivistelajitelma		-

710.314.1 First boom cylinder

Nostosylinteri

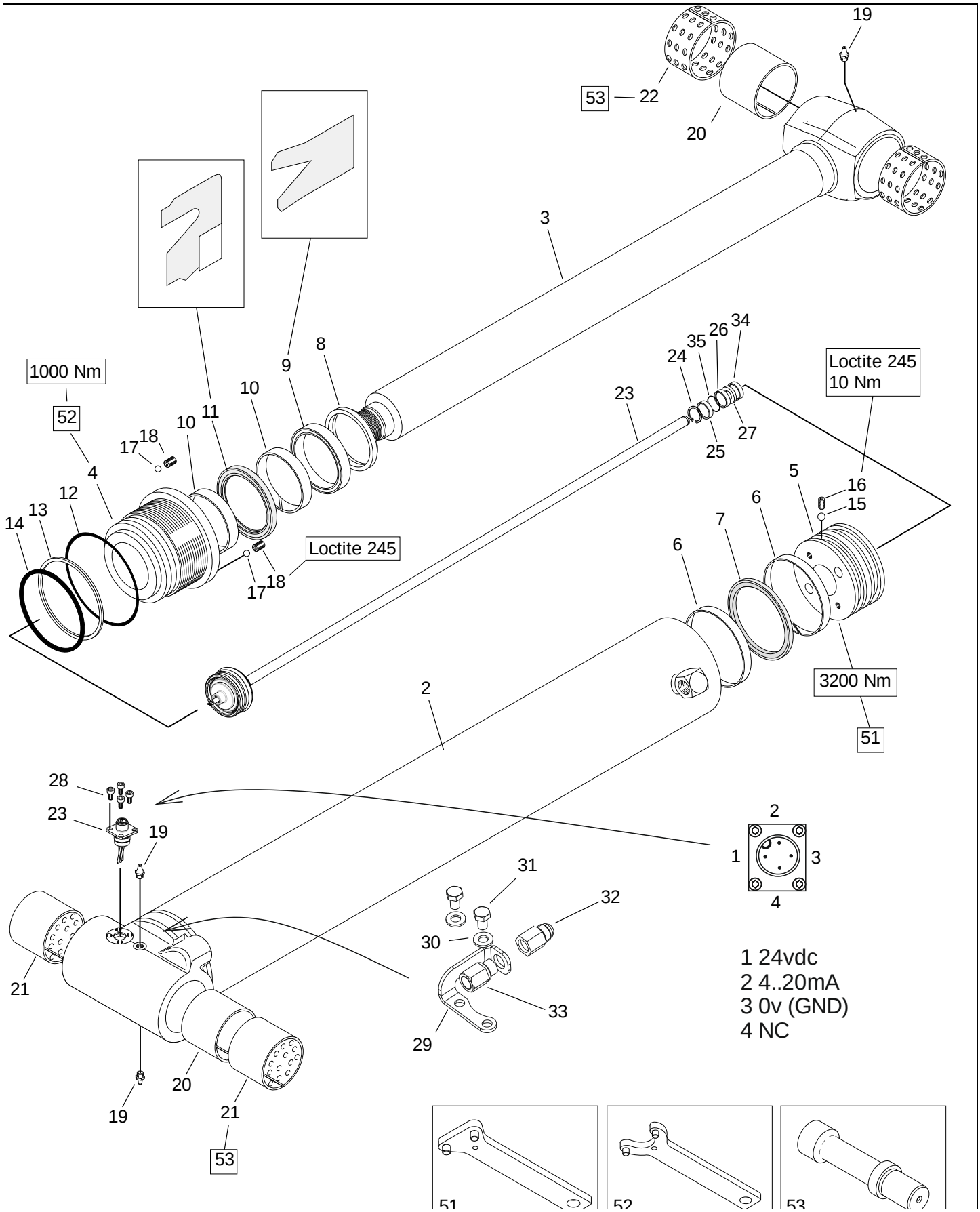

710.314.1 First boom cylinder

M 142 F

Nostosylinteri

Pos	Part No	Description	Nimitys	Info	St
1	710867	First boom cylinder	Nostosylinteri		-
2	710872	Cylinder tube assy	Sylinteriputki koottuna		1
3	710873	Piston rod assy	Männänvarsi koottuna		1
4	309825	Cylinder cover	Sylinterin kansi		1
5	710813	Piston	Mäntä		1
6	211675	Locating ring	Ohjausrengas		2
7	82375139	Seal	Tiiviste		1
8	82371212	Wiper ring	Kaavinrengas		1
9	82375301	Seal	Tiiviste		1
10	82358015	Locating ring	Ohjausrengas		2
11	82379680	Seal	Tiiviste		1
12	211676	O-ring	O-rengas		1
13	54329150	Supporting ring	Tukirengas		1
14	82368393	O-ring	O-rengas	139,3x5,7	1
15	211393	Steel ball	Teräskuula		1
16	48153590	Set screw	Pidätinruuvi		1
17	61175004	Steel ball	Teräskuula		2
18	48053541	Set screw	Pidätinruuvi		2
19	67411010	Grease nipple	Voitelunippa		-
20	211677	Distance bushing	Väliholkki		-
21	61313067	Bearing bush	Laakeriholkki		-
22	61313070	Bearing bush	Laakeriholkki		-
23	709833	Sensor	Anturi		1
24	700055	Circlip	Varmistinrengas		1
25	710869	Bushing	Holkki		1
26	702855	Bushing	Holkki		1
27	709830	Magnet	Magneetti		1
28	700406	Socket head cap screw	Kuusiokoloruuvi		4
29	709312	Support	Tuki		1
30	54020011	Lock washer	Lukituslaatta	M10	2
31	41264050	Hexagon screw	Kuusioruuvi	M 10 x 16 8.8	2
32	38710253	Male stud	Perusliitinrunko		1
33	700246	Extention nipple	Jatkonippa		1
34	709829	Bushing	Holkki		1
35	82367192	O-ring	O-rengas	19,2x3,0	1
50	116808	Seal assortment	Tiivistelajitelma		-
51	94236936	Spanner	Avain	L=100, D=16	
52	211595	Spanner	Avain		-
53	94263934	Mandrel	Tuurna	ø70	-

710.322.1 Second boom cylinder

Siirtosylinteri

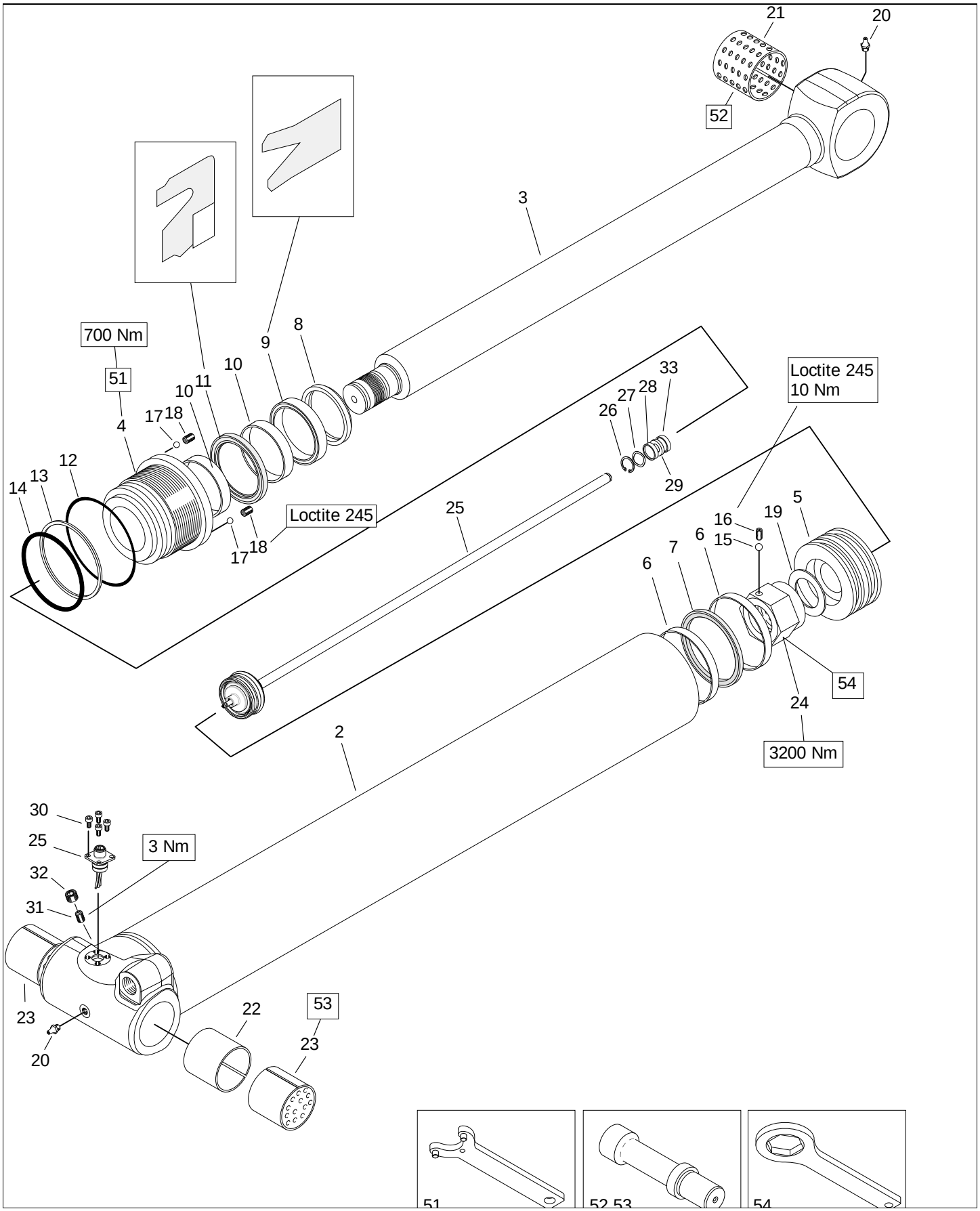

710.322.1 Second boom cylinder

M 142 F

Siirtosylinteri

Pos	Part No	Description	Nimitys	Info	St
1	710846	Second boom cylinder assy	Siirtosylinteri koottuna		-
2	710847	Cylinder tube assy	Sylinteriputki koottuna		1
3	710848	Piston rod assy	Männänvarsi koottuna		1
4	709825	Cylinder cover	Sylinterin kansi		1
5	710849	Piston	Mäntä		1
6	211754	Locating ring	Ohjausrengas		2
7	82375138	Seal	Tiiviste		1
8	82371212	Wiper ring	Kaavinrengas		1
9	82375301	Seal	Tiiviste		1
10	82358015	Locating ring	Ohjausrengas		2
11	82379680	Seal	Tiiviste		1
12	211755	O-ring	O-rengas		1
13	211757	Supporting ring	Tukirengas		1
14	211756	O-ring	O-rengas		1
15	211393	Steel ball	Teräskuula		1
16	48083031	Set screw	Pidätinruuvi		1
17	61175004	Steel ball	Teräskuula		2
18	48053541	Set screw	Pidätinruuvi		2
19	710861	Mounting plate	Asennuslevy		1
20	67411010	Grease nipple	Voitelunippa		2
21	61313085	Bearing bush	Laakeriholkki		1
22	211677	Distance bushing	Väliholkki		1
23	61313067	Bearing bush	Laakeriholkki		2
24	94411152	Nut	Mutteri		1
25	702857	Sensor	Anturi		1
26	54330400	Circlip	Varmistinrengas	40x1,75	1
27	710863	Washer plate	Aluslevy		1
28	710864	Bushing	Holkki		1
29	710866	Magnet	Magneetti		1
30	700406	Socket head cap screw	Kuusiokoloruuvi		4
31	710862	Set screw	Pidätinruuvi		1
32	30676071	Plug	Tulppa		1
33	710865	Bushing	Holkki		1
50	116815	Seal assortment	Tiivistelajitelma		-
51	211595	Spanner	Avain		-
52	94263934	Mandrel	Tuurna	ø70	-
53	94263387	Mandrel	Tuurna	ø80	-
54	211657	Spanner	Avain		-

710.333.1 Extension cylinder

Jatkeen sylinteri

M 142 FT 100i
M 142 FT 96i

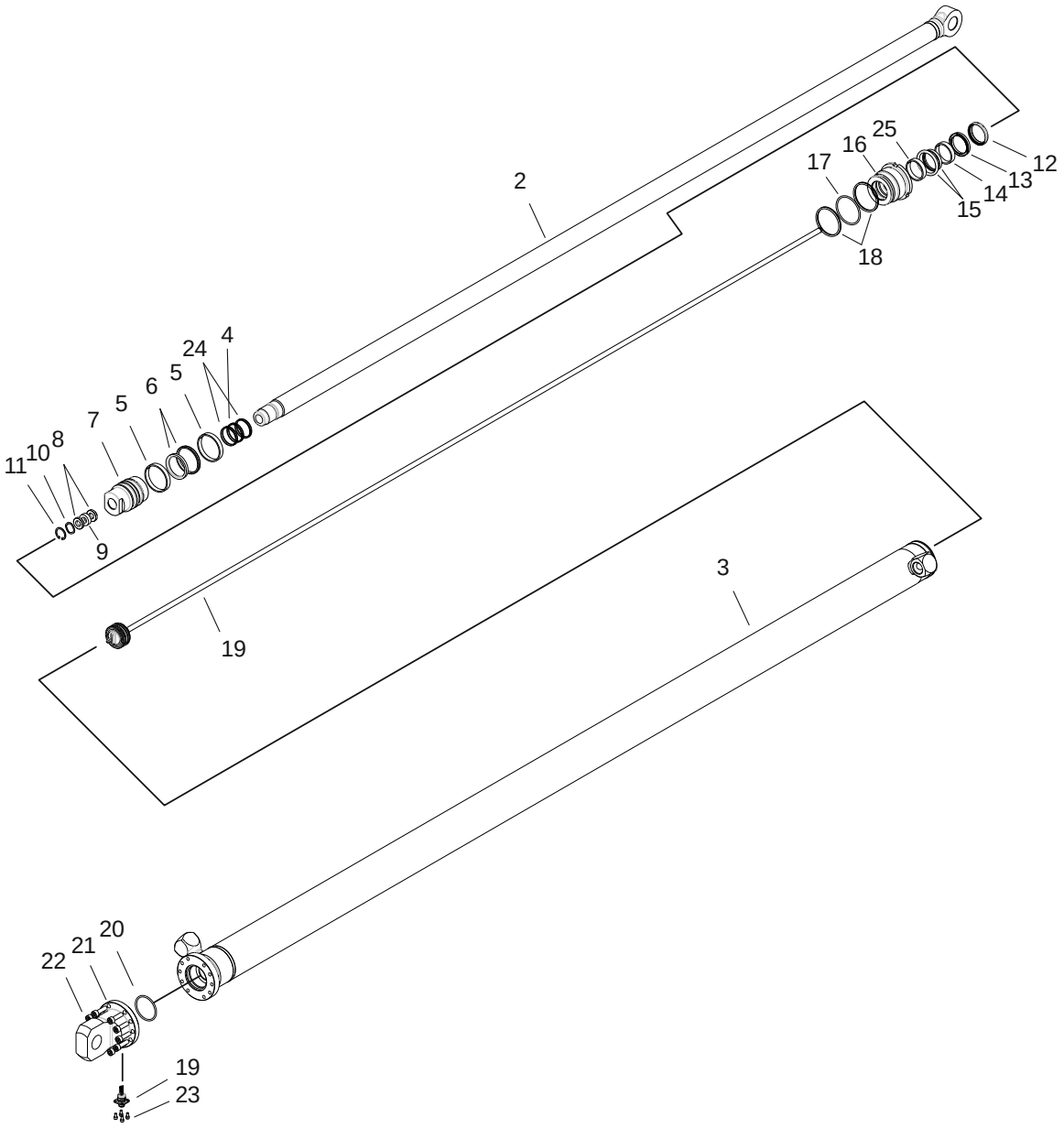

710.333.1 Extension cylinder
Jatkeen sylinteri

M 142 FT 100i
M 142 FT 96i

Pos	Part No	Description	Nimitys	Info	St
1	709800	Extension cylinder	Jatkeen sylinteri		-
2	709802	Piston rod	Männänvarsi		1
3	709801	Cylinder tube	Sylinteriputki		1
4	700882	O-ring	O-rengas		1
5	82357135	Locating ring	Ohjausrengas		2
6	211858	Seal	Tiiviste		1
7	709803	Piston	Mäntä		1
8	702855	Bushing	Holkki		2
9	702856	Magnet	Magneetti		1
10	702854	Washer plate	Aluslevy		1
11	54332250	Circlip	Varmistinrengas		1
12	82371160	Wiper ring	Kaavinrengas		1
13	82379200	Rod seal	Varren tiiviste		1
14	82371963	Locating ring	Ohjausrengas		1
15	82379665	Seal	Tiiviste		1
16	702859	Cylinder cover	Sylinterin kansi		1
17	700846	Supporting ring	Tukirengas		1
18	82367845	O-ring	O-rengas	84,5x3,0	2
19	702865	Sensor	Anturi		1
20	700837	O-ring	O-rengas		1
21	709804	Bottom	Pohja		1
22	45603639	Socket head cap screw	Kuusiokoloruuvi	M 8 x 30 8.8	10
23	700406	Socket head cap screw	Kuusiokoloruuvi		4
25	82371958	Locating ring	Ohjausrengas		1
50	700883	Seal assortment	Tiivistelajitelma		-

710.391.1 - First boom cylinder cover / Nostosylinterin suojus

M 142 F

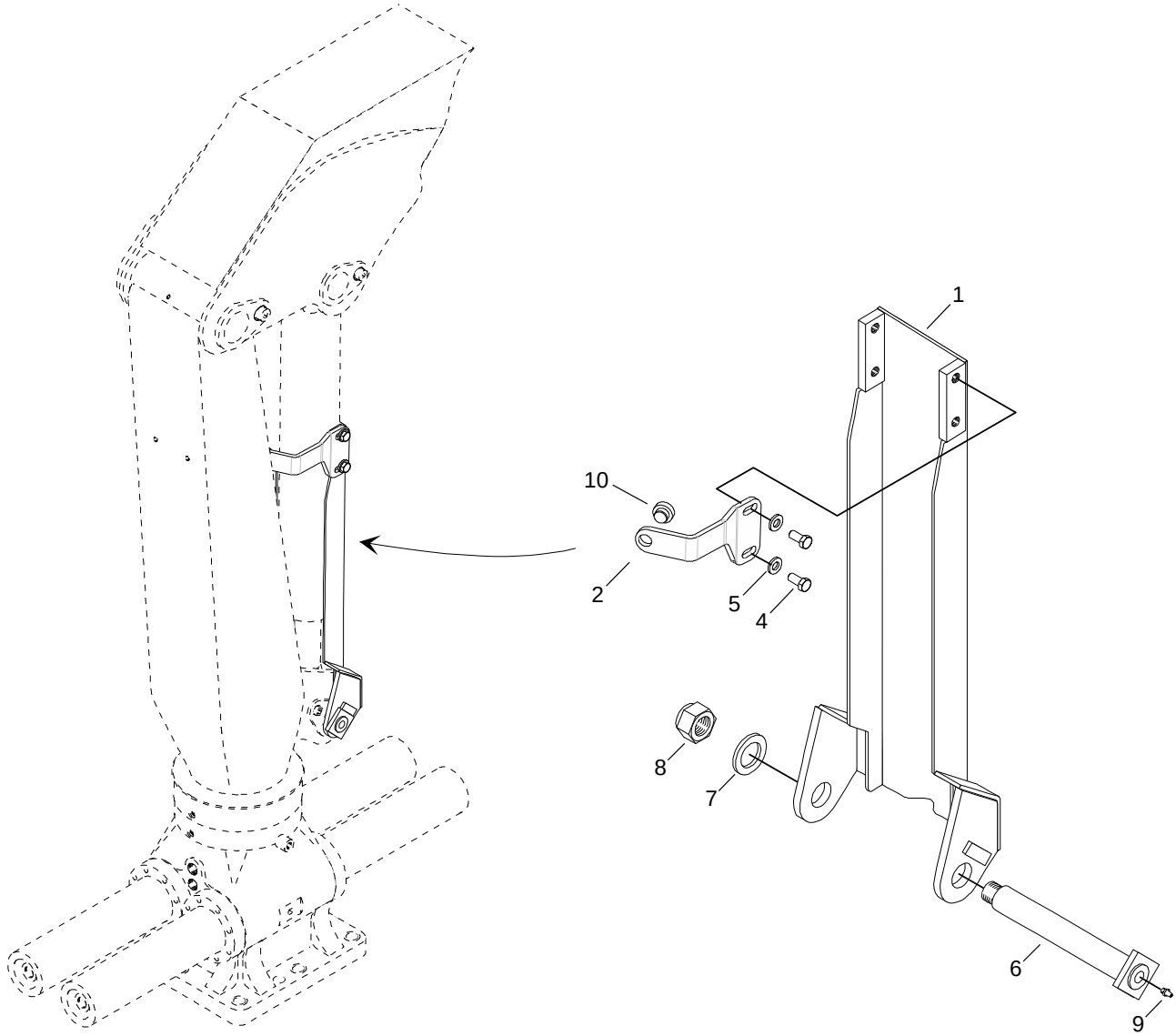

710.391.1 - First boom cylinder cover / Nostosylinterin suojus

M 142 F

Pos	Part No	Description	Nimitys	Info	St
1	94280650	First boom cylinder cover	Nostosylinterin suojus		1
2	710604	Fastening	Kiinnike		1
4	41265060	Hexagon screw	Kuusioruuvi	M 12 x 20 8.8	2
5	54020013	Lock washer	Lukituslaatta		2
6	94280653	Shaft	Akseli		1
7	54060330	Washer	Aluslaatta	M27	1
8	46023327	Self-locking hexagon nut	Kuusiomutteri, itselukkiutuva	M27 8	1
9	67411010	Grease nipple	Voitelunippa		1
10	94565613	Bearing	Laakeri		1
50	710605	First boom cylinder cover assy	Nostosylinterin suojus koottuna		-

710.430.1 - Double pressure relief valve / Kaksoispaineenrajoitusv M 142 F

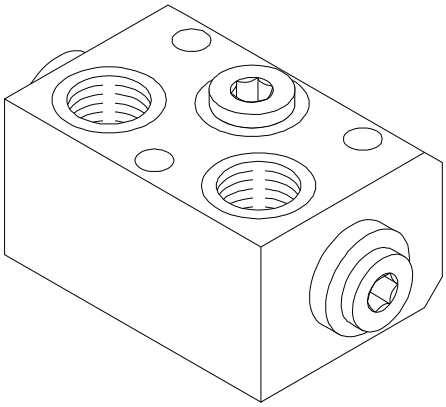

710.430.1 - Double pressure relief valve / Kaksoispaineenrajoitusv M 142 F

Pos	Part No	Description	Nimitys	Info	St
1	38180403	Double pressure relief valve	Kaksoispaineenrajoitusventtiili		1

710.560.1 - Column hydraulic equipment / Pylvään hydraulivaruste M 142 F

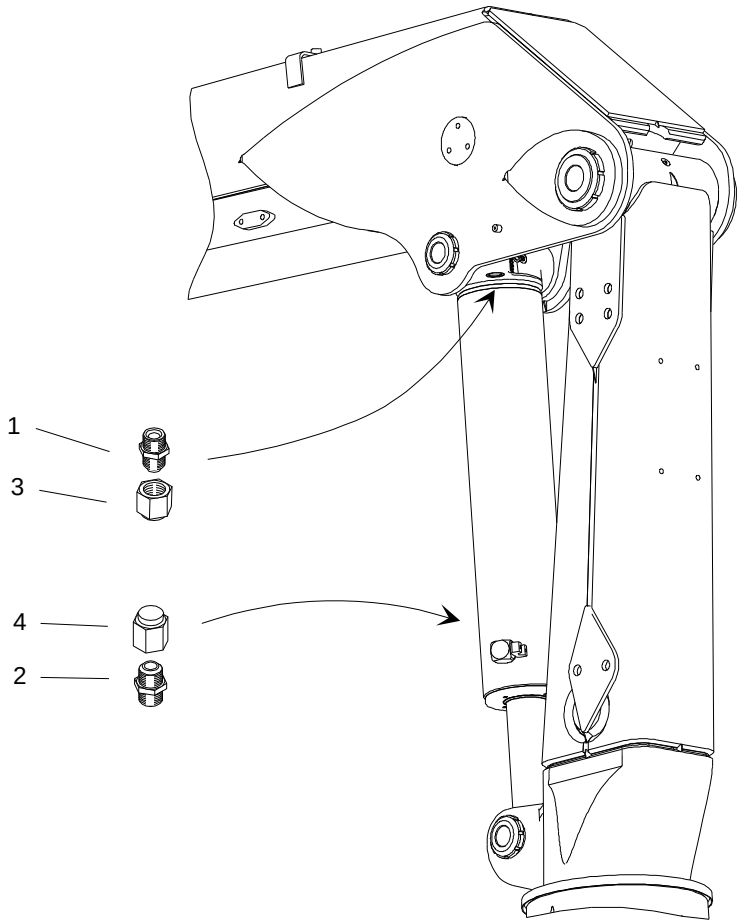

710.560.1 - Column hydraulic equipment / Pylvään hydraulivaruste M 142 F

Pos	Part No	Description	Nimitys	Info	St
1	38710263	Male stud	Perusliitinrunko		1
2	38710261	Male stud	Perusliitinrunko		1
3	30670222	Plug	Tulppa		1
4	30670221	Plug	Tulppa		1

710.640.3 Hydraulic tubings at telescope

Teleskoopin hydraulijohdot

M 142 FT 104i

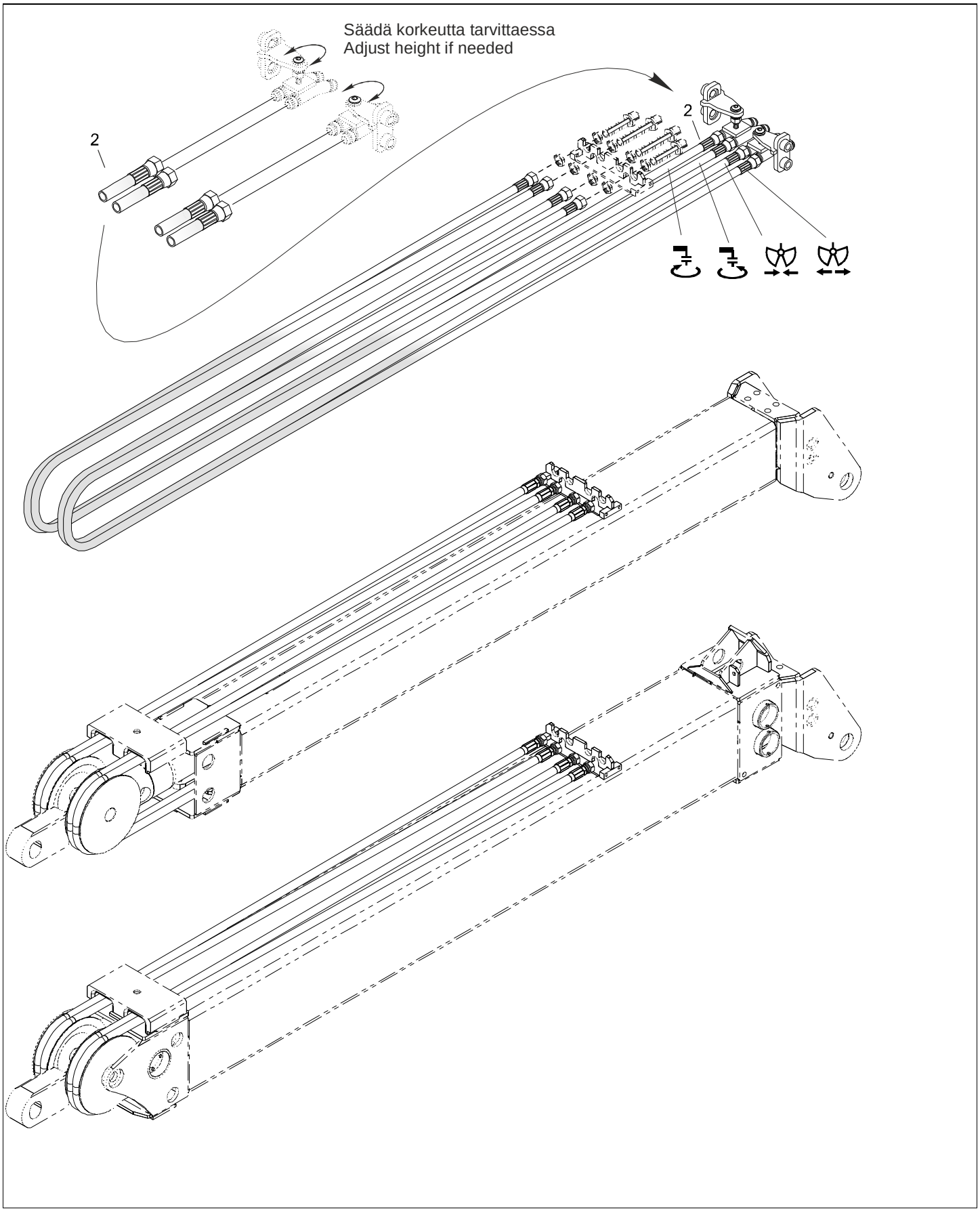

710.640.3 Hydraulic tubings at telescope

M 142 FT 104i

Teleskoopin hydraulijohdot

Pos	Part No	Description	Nimitys	Info	St
2	706047	Hose	Letku	JIC, 1/2", 0°/0°, L=4750 2 braids	4

710.644.1 Hydraulic tubings at telescope

Teleskoopin hydraulijohdot

M 142 F
M 142 R

710.644.1 Hydraulic tubings at telescope
Teleskoopin hydraulijohdot

M 142 F
M 142 R

Pos	Part No	Description	Nimitys	Info	St
1	710539	Cover	Suojus		1
2	710559	Pipe	Putki koottuna		1
3	54020011	Lock washer	Lukituslaatta	M10	2
4	46023312	Self-locking hexagon nut	Kuusiomutteri, itselukkiutuva	M12 8	2

710.680.1 - Hydraulic scheme / Hydraulikaavio

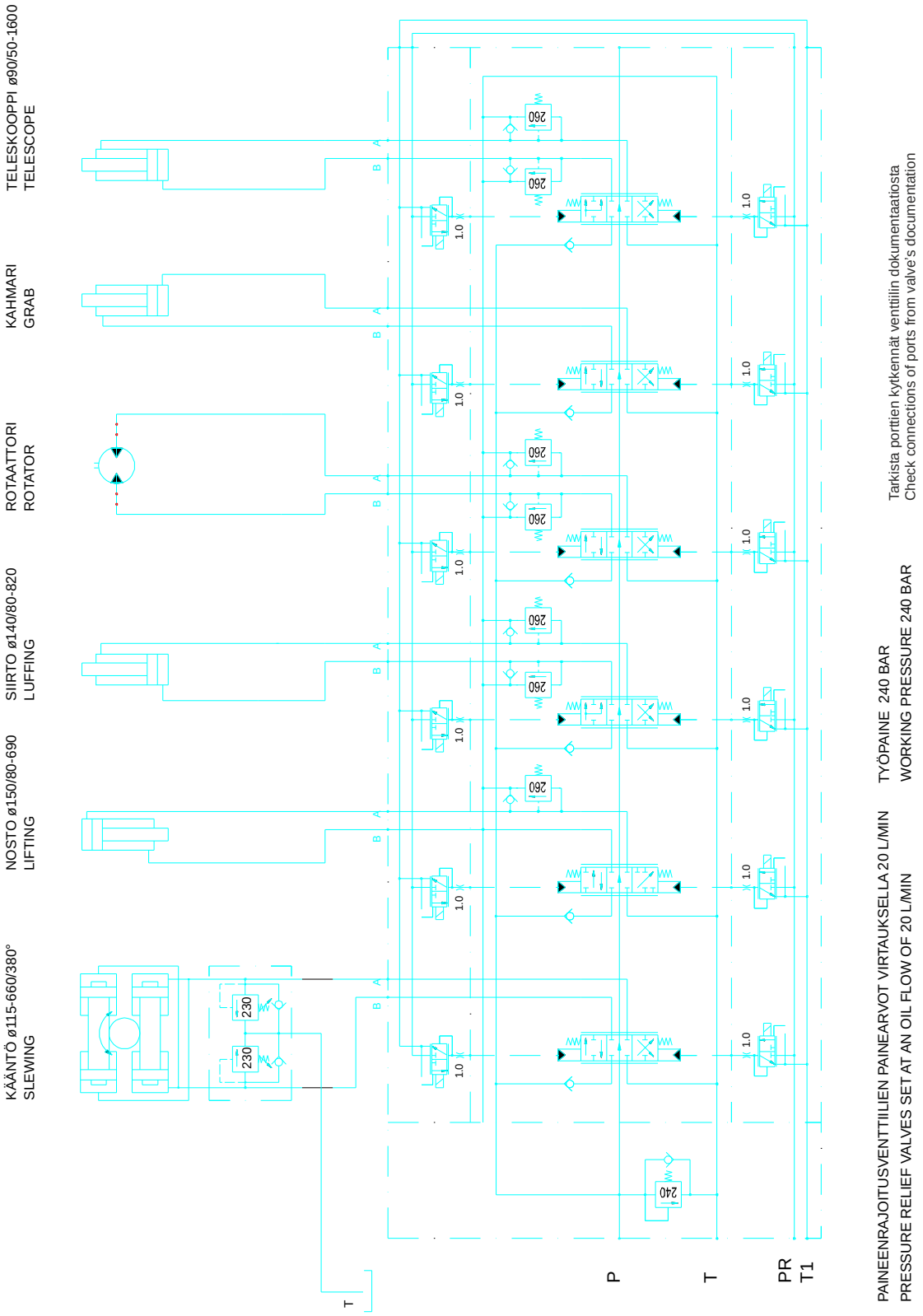

710.681.1 - Hydraulic scheme / Hydraulikaavio

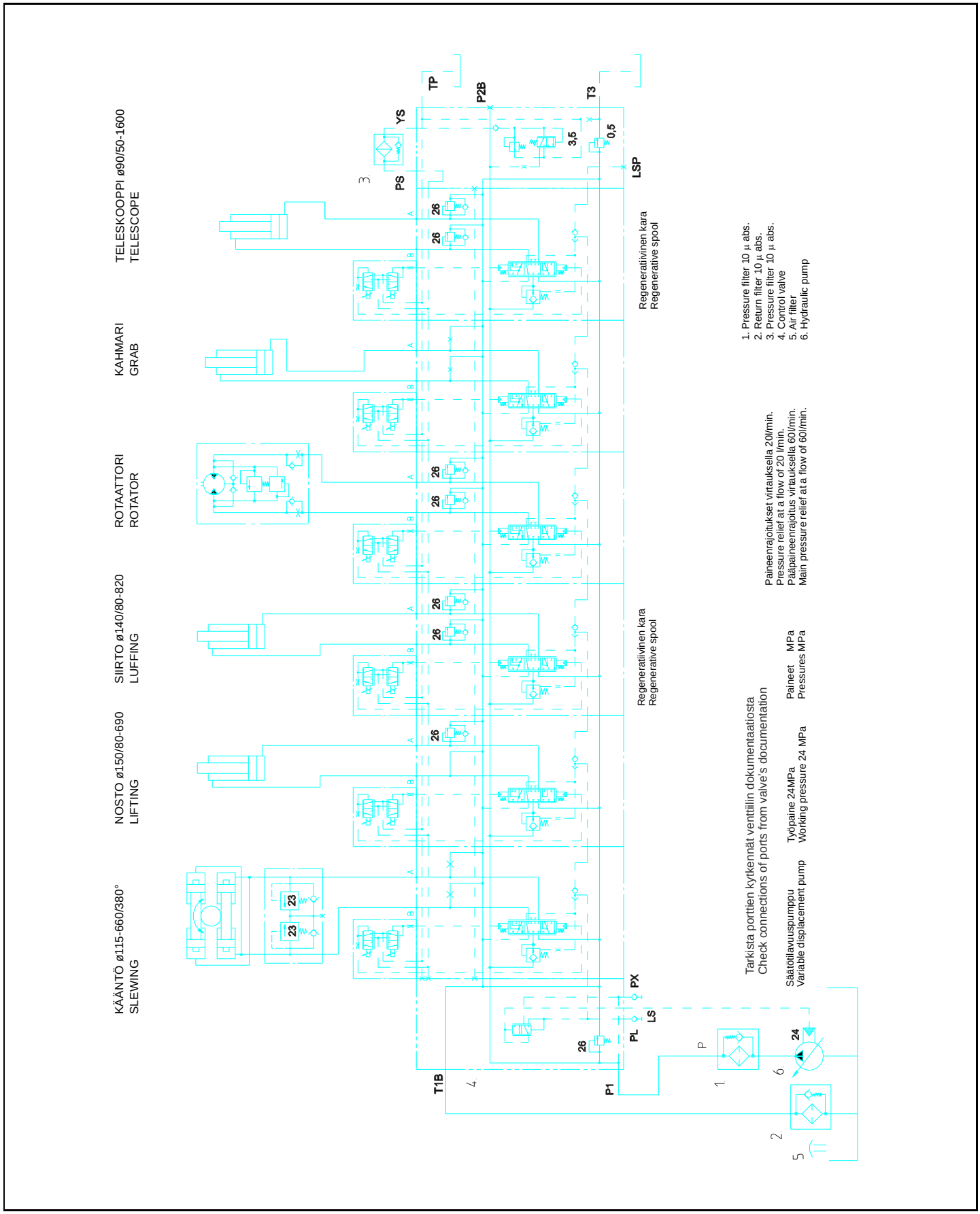

710.712.1 - Plates / Kilvet

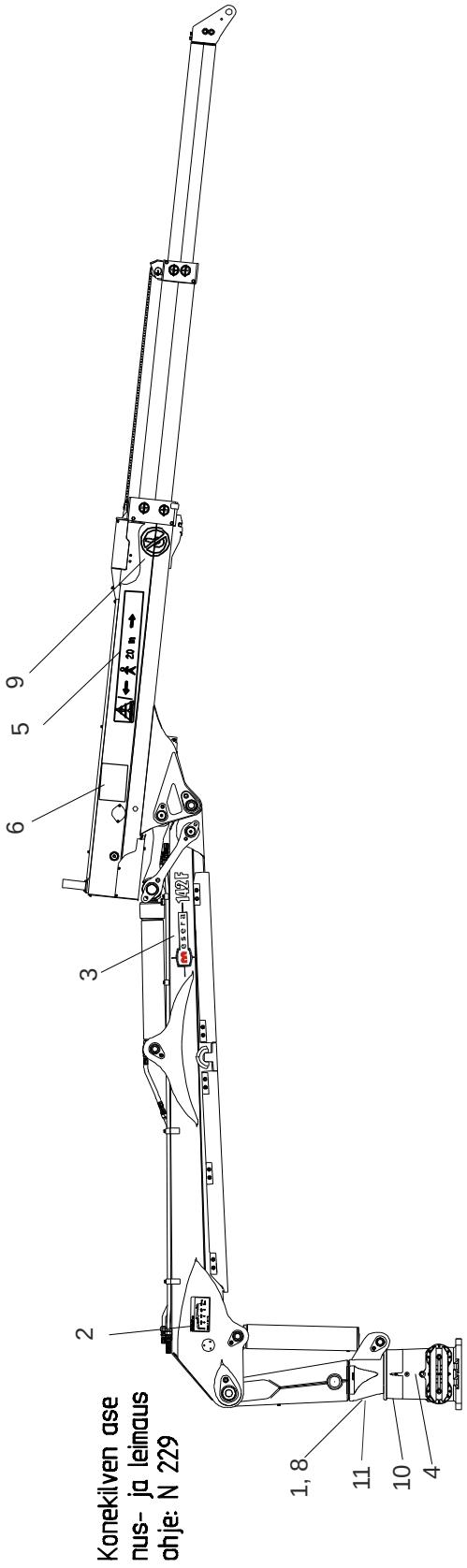

Huom!
Ennen teippausta teip-
pauskohdat pyyhitään
liuottimella.

Osa 10. Tarra asennetaan
jalustan yläreunaan käännön
kuolokohdan puolelle.

710.712.1 - Plates / Kilvet

M 142 FT 100i

Pos	Part No	Description	Nimitys	Info	St
1	700083	Type plate, not CE marked	Konekilpi, ei CE-merkitty		1
1	700084	Machine plate	Konekilpi		1
2	710042	Load plate	Kuormakilpi		2
3	710024	Type plate	Tyyppikilpi		2
4	94236009	Oil filling plate	Öljyntäyttökilpi	RU	1
4	94263036	Oil filling plate	Öljyntäyttökilpi	SF, SE, GB, DE, FR, E	1
5	3687830	Warning plate	Varoituskilpi	20 m	2
6	94236018	Maintenance instruction	Huolto-ohje		1
8	55798233	Charging rivet	Ahtoniitti		4
9	3641775	Warning plate	Varoituskilpi		2
10	94290025	Stop sticker	Stop-tarra		1
11	700085	Test drive sticker	Koeajotarra		1
11	700086	Test drive sticker	Koeajotarra		1

710.759.1 Protections
Törmäyssuojat

142 F 85
M 142 F 85i
M 142 FT 100i

Tukkivasteella
With log heel

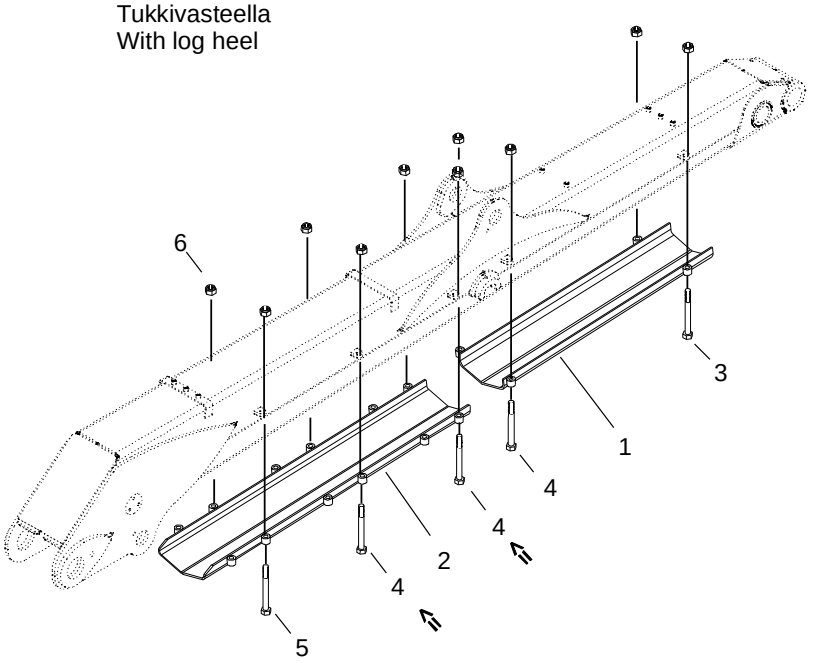

Ei tukkivastetta
No log heel

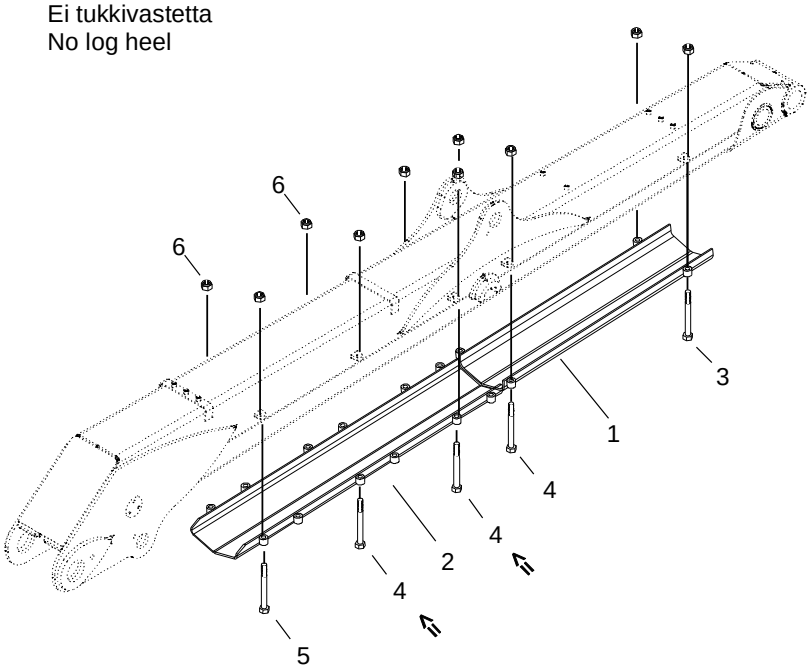

710.759.1 Protections
Törmäyssuojat

142 F 85
M 142 F 85i
M 142 FT 100i

Pos	Part No	Description	Nimitys	Info	St
1	94280644	Protection	Törmäyssuoja		1
2	710619	Protection	Törmäyssuoja		1
3	40266300	Hexagon screw	Kuusioruuvi	M 16 x 140 8.8	2
4	40266340	Hexagon screw	Kuusioruuvi	M 16 x 180 8.8	6
5	40266350	Hexagon screw	Kuusioruuvi	M 16 x 200 8.8	2
6	46028317	Self-locking hexagon nut	Kuusiomutteri, itselukkiutuva	M16 8	10

710.891.1 Light equipment
Valaisinvarusteet

M 142 F 85i
M 142 FT 100i

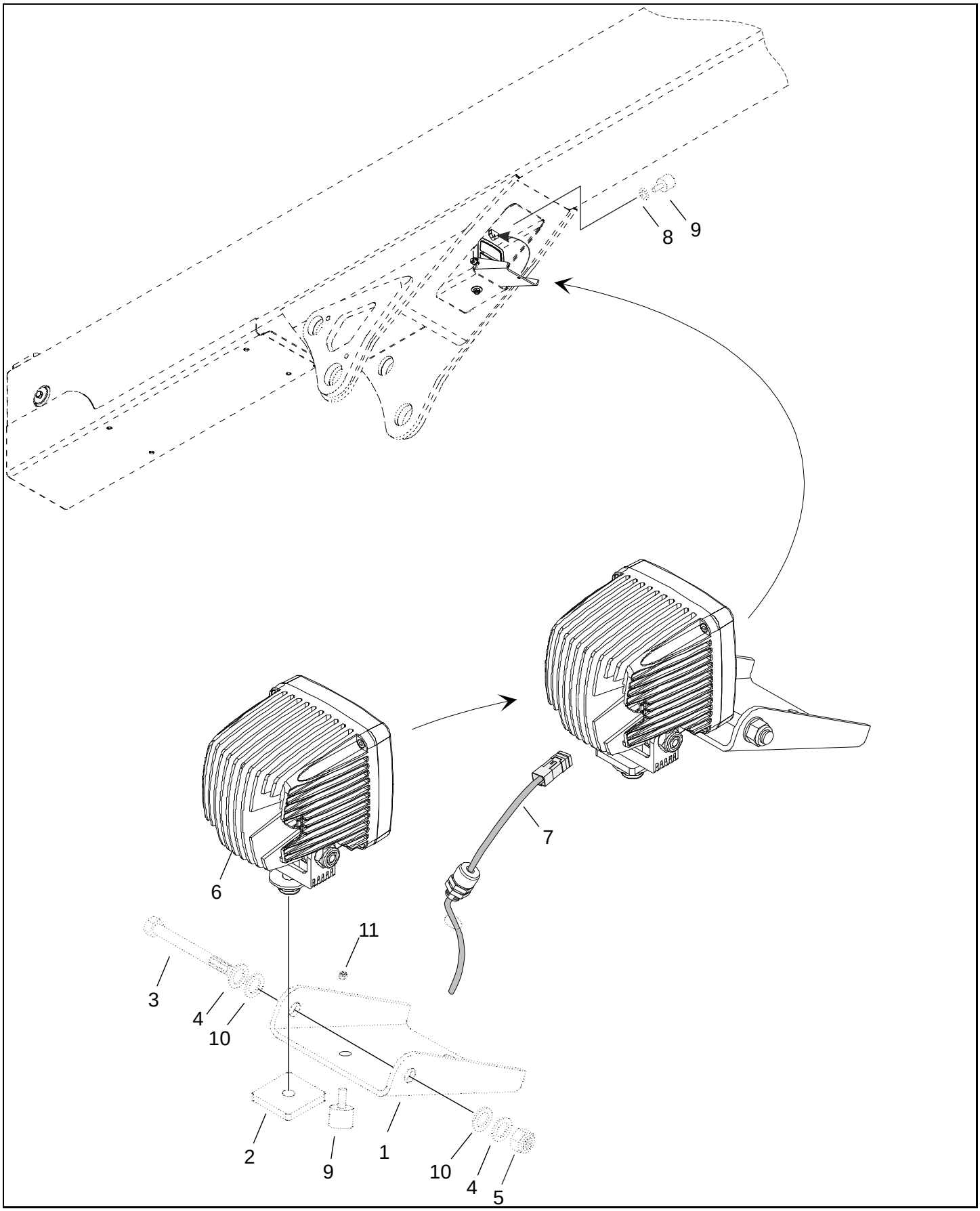

710.891.1 Light equipment
Valaisinvarusteet

M 142 F 85i
M 142 FT 100i

Pos	Part No	Description	Nimitys	Info	St
1	708492	Plate	Levy		-
2	708493	Plate	Levy		-
3	40264370	Hexagon screw	Kuusioruuvi	M 10x155 10.9	-
4	54060311	Washer	Aluslaatta	M10	-
5	46023310	Self-locking hexagon nut	Kuusiomutteri, itselukkiutuva	M10 8	-
6	700700	Spotlight	Valonheitin		1
7	701931	Cable	Kaapeli		1
8	54201208	Lock washer	Lukituslaatta	M8 B-2	-
9	702600	Rubber cushion	Kumipuskuri		-
10	94390025	Bunch clamp	Nippuside		20