Spare Parts - Varaosat

Serial Number - Sarjanumero

2400055

Type - Tyyppi

NOSTURI M240H 111

Page	Description	Nimitys
704.180.1	Mounting of second boom system	Siirtopuomiston asennus
704.200.1	Tilting base	Kallistuva jalusta
704.211.1	Column	Pylväs
704.222.1	First boom	Nostopuomi
704.232.1	Second boom	Siirtopuomi
704.242.1	Extension	Jatke
704.300.1	Slewing system	Kääntölaite
704.310.1	First boom cylinder	Nostosylinteri
704.320.1	Second boom cylinder	Siirtosylinteri
704.330.1	Extension cylinder	Jatkeen sylinteri
704.390.1	First boom cylinder cover	Nostosylinterin suojus
704.391.1	First boom cylinder cover	Nostosylinterin suojus
704.430.1	Double pressure relief valve	Kaksoispaineenrajoitusventtiili
704.500.1	Hydraulic tubings at base	Jalustan hydraulijohdot
704.603.1	Hydraulic tubings at first boom	Nostopuomin hydraulijohdot
704.623.1	Hydraulic tubings at second boom	Siirtopuomin hydraulijohdot
704.680.1	Hydraulic scheme	Hydraulikaavio
704.714.1	Plates	Kilvet
704.730.1	Packing	Pakkaus
704.741.1	Tilting base	Kallistuva jalusta
704.820.1	Stopping piece	Rajoitin
704.840.1	Damper kit KD 2002 Pro	Vaim.sarja KD 2002 Pro
704.841.1	Damper kit KD 2002 Pro	Vaim.sarja KD 2002 Pro
704.881.1	Lubrication system	Voitelujärjestelmä
704.881.1	Lubrication system	Voitelujärjestelmä
704.890.1	Light equipment	Valaisinvarusteet
704.895.1	Protections	Törmäyssuojat

704.180.1 - Mounting of second boom system / Siirtopuomiston as

Pos	Part No	Description	Nimitys	Info	St
1	312346	Shaft	Akseli		1
2	9979948	Pivot nut	Akselimutteri		1
3	94238350	Set screw	Pidätinruuvi	M 20 x 22	1

704.200.1 - Tilting base / Kallistuva jalusta

M 240 H

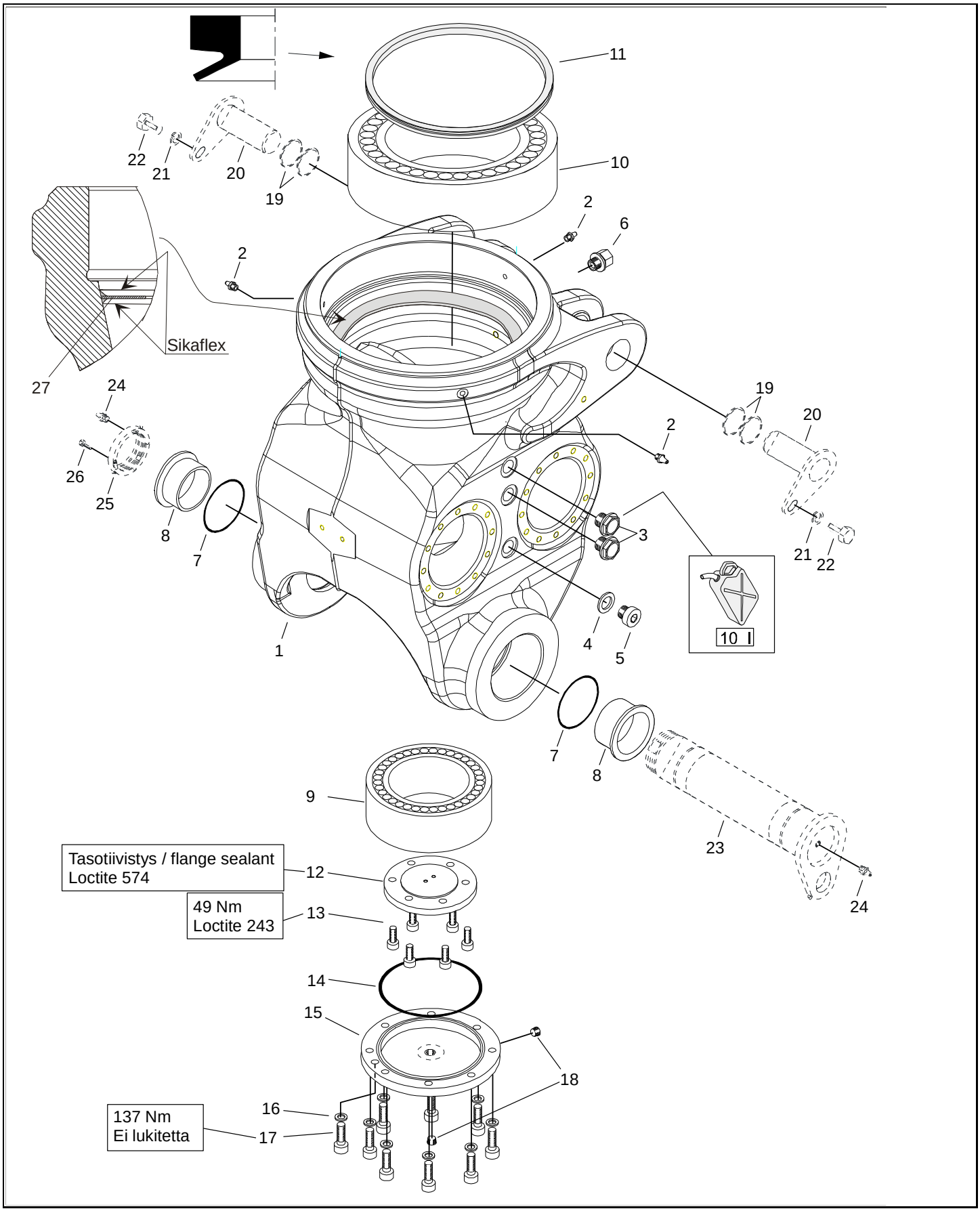

704.200.1 - Tilting base / Kallistuva jalusta

M 240 H

Pos	Part No	Description	Nimitys	Info	St
1	704100	Base	Jalusta		1
2	67411010	Grease nipple	Voitelunippa		3
3	94383030	Oil level eye	Öljysilmä		2
4	82371826	Seal ring	Tiivisterengas		1
5	38100645	Plug	Tulppa		1
6	94383050	Breather plug	Huohotintulppa		1
7	700806	Wiper ring	Kaavinrengas		2
8	700805	Bearing bush	Laakeriholkki		2
9	700802	Spherical roller bearing	Pallomainen rullalaakeri		1
10	700803	Spherical roller bearing	Pallomainen rullalaakeri		1
11	211173	Shaft seal ring	Akselitiivisterengas		1
12	704223	Flange	Laippa		1
13	45634109	Socket head cap screw	Kuusiokoloruuvi	M 10 x 25 8.8	6
14	700804	O-ring	O-rengas		1
15	704111	Flange	Laippa		1
16	54201212	Lock washer	Lukituslaatta	M12 B-2	9
17	45625149	Socket head cap screw	Kuusiokoloruuvi		9
18	30676040	Plug	Tulppa		2
19	94255038	Distance ring	Välirengas		-
20	94235111	Cardan shaft	Nivelakseli		-
21	54201216	Lock washer	Lukituslaatta		-
22	41266080	Hexagon screw	Kuusioruuvi	M 16 x 30 8.8	-
23	94235107	Slewing pin	Kääntöakseli		-
24	67411010	Grease nipple	Voitelunippa		-
25	94235116	Pivot nut	Akselimutteri		-
26	41263670	Hexagon screw	Kuusioruuvi	M 8 x 40 8.8	-
27	704247	Flange	Laippa		1
50	704102	Base assy	Jalusta koottuna		-

704.211.1 - Column / Pylväs

M 240 H

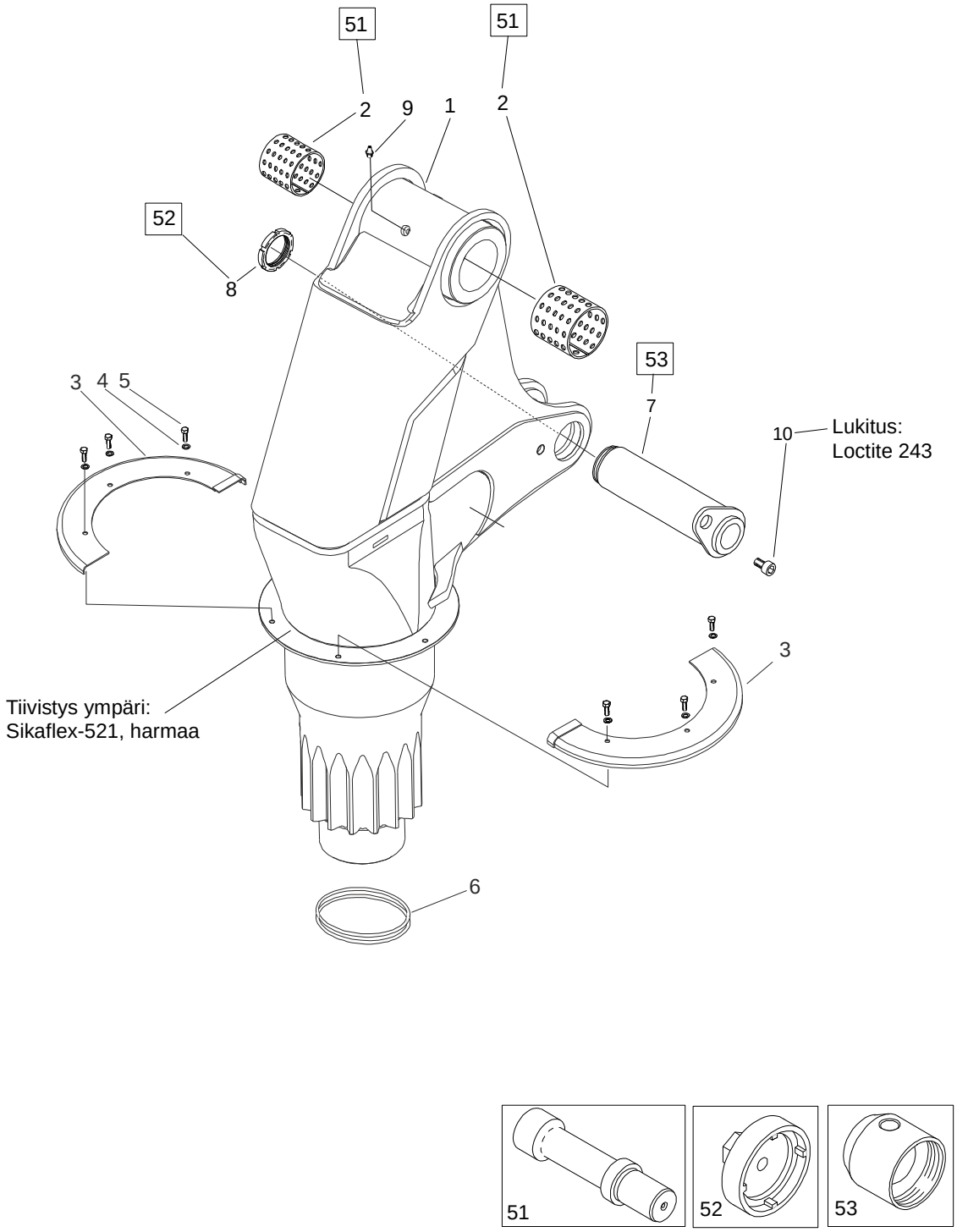

704.211.1 - Column / Pylväs

M 240 H

Pos	Part No	Description	Nimitys	Info	St
1	704200	Column	Pylväs		1
2	61313100	Bearing bush	Laakeriholkki		2
3	704227	Cover	Suojus		2
4	82371010	Seal ring	Tiivisterengas		6
5	700035	Hexagon screw	Kuusioruuvi		6
6	704225	Tight-fitting ring	Soviterengas		tarv
7	704230	Shaft	Akseli		1
8	9979948	Pivot nut	Akselimutteri		1
9	67411010	Grease nipple	Voitelunippa		1
10	94238350	Set screw	Pidätinruuvi	M 20 x 22	1
51	94263350	Mandrel	Tuurna	ø100	-
52	3350380	Spanner for pivot nut	Akselimutteriavain	M75 x 2	-
53	94263391	Guide bushing	Ohjainholkki	Ø80	-
60	704252	Column assy	Pylväs koottuna		-

704.222.1 - First boom / Nostopuomi

M 240 H 111

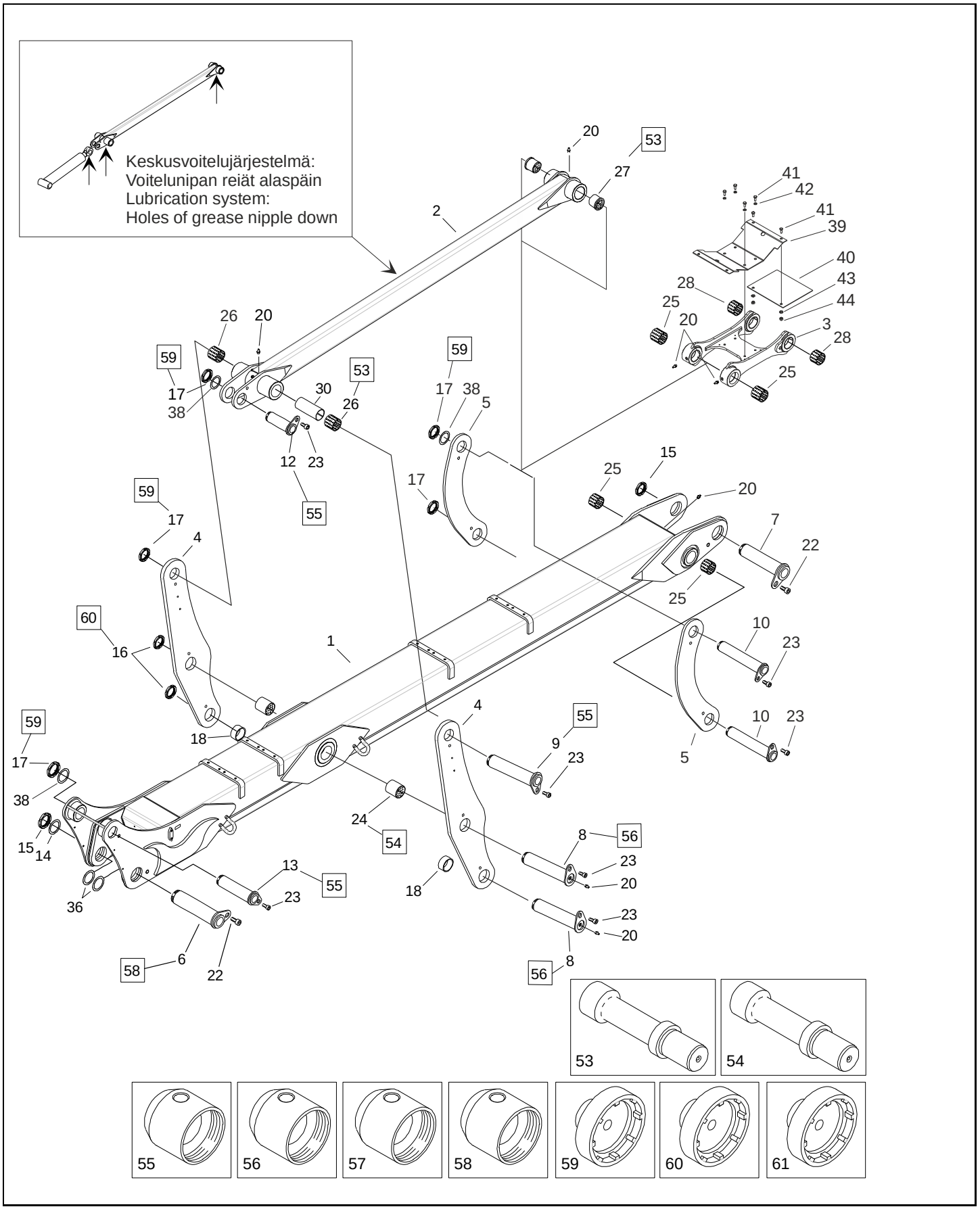

704.222.1 - First boom / Nostopuomi

M 240 H 111

Pos	Part No	Description	Nimitys	Info	St
1	704363	First boom	Nostopuomi		1
2	704374	Distance rod	Välitanko		1
3	704335	Lever	Varsi		1
4	704320	Lever	Vipu		2
5	704340	Distance lever	Välivarsi		2
6	704232	Shaft	Akseli		1
7	312334	Shaft	Akseli		1
8	312336	Shaft	Akseli		2
9	312340	Shaft	Akseli		1
10	312344	Shaft	Akseli		2
12	704230	Shaft	Akseli		1
13	312346	Shaft	Akseli		1
14	94247243	Filling ring	Täyterengas		2
15	61180395	Pivot nut	Akselimutteri		2
16	9816526	Pivot nut	Akselimutteri		2
17	9979948	Pivot nut	Akselimutteri		4
18	312356	Bushing	Holkki		2
20	67411010	Grease nipple	Voitelunippa		7
22	94239140	Set screw	Pidätinruuvi	M 24 x 30	2
23	94238350	Set screw	Pidätinruuvi	M 20 x 22	7
24	9985107	Bearing bush	Laakeriholkki		2
25	61313069	Bearing bush	Laakeriholkki		4
26	61313085	Bearing bush	Laakeriholkki		2
27	61313087	Bearing bush	Laakeriholkki		2
28	61313080	Bearing bush	Laakeriholkki		2
30	312354	Distance bushing	Väliholkki		1
36	704331	Filling ring	Täyterengas		2
37	94270382	Filling ring	Täyterengas		6
38	704330	Filling ring	Täyterengas		6
39	704333	Guard	Suoja		1
40	94411664	Rubber cover	Suojakumi		1
41	41265080	Hexagon screw	Kuusioruuvi	M 12 x 25 8.8	6
42	54201212	Lock washer	Lukituslaatta	M12 B-2	4
43	54083110	Washer	Aluslaatta	M10	2
44	46023312	Self-locking hexagon nut	Kuusiomutteri, itselukkiutuva	M12 8	2
50	704366	First boom assy	Nostopuomi koottuna		-
51	704373	Distance rod assy	Välitanko koottuna		-
52	704334	Lever assy	Varsi koottuna		-
53	94263387	Mandrel	Tuurna	ø80	-

704.222.1 - First boom / Nostopuomi

M 240 H 111

54	210772	Mandrel	Tuurna		-
55	94263391	Guide bushing	Ohjainholkki	Ø80	-
56	210771	Guide sleeve	Ohjainholkki		-
57	94263349	Guide bushing	Ohjainholkki	Ø100	-
59	3350380	Spanner for pivot nut	Akselimutteriavain	M75 x 2	-
60	3350398	Spanner for pivot nut	Akselimutteriavain		-
61	94236940	Spanner for pivot nut	Akselimutteriavain	M95x2	-

704.232.1 - Second boom / Siirtopuomi

M 240 H 111

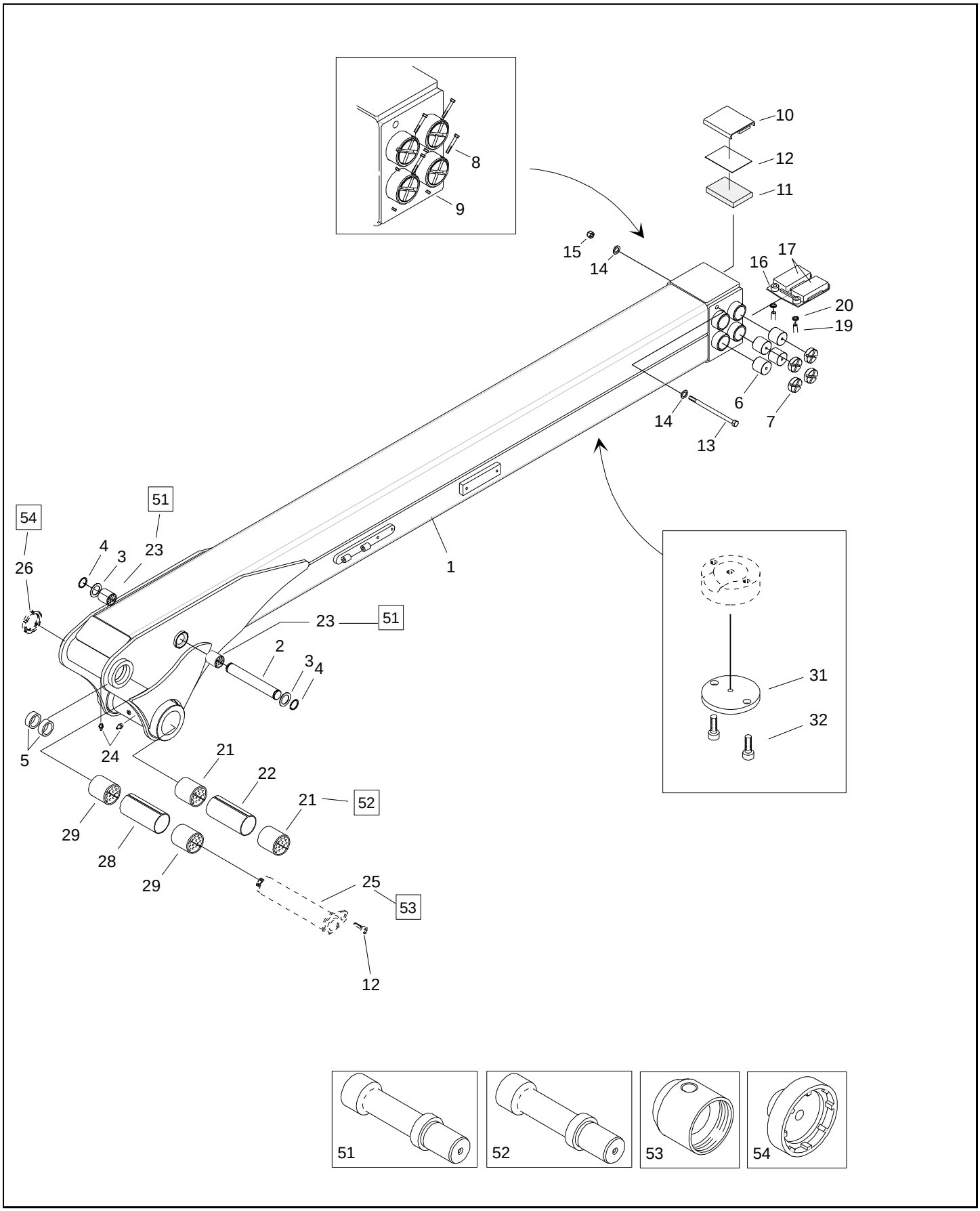

704.232.1 - Second boom / Siirtopuomi

M 240 H 111

Pos	Part No	Description	Nimitys	Info	St
1	704435	Second boom	Siirtopuomi		1
2	704418	Shaft	Akseli		1
3	704519	Tight-fitting plate	Sovituslevy		2
4	54330400	Circlip	Varmistinrengas	40x1,75	2
5	94431409	Distance ring	Välirengas		2
6	704420	Bearing	Laakeri		8
7	94242442	Bearing cover	Laakerinkansi		8
8	40263230	Hexagon screw	Kuusioruuvi	M 6 x 80 8.8	8
9	46023306	Self-locking hexagon nut	Kuusiomutteri, itselukkiutuva	M6 8	8
10	94244319	Bearing housing	Laakeripesä		1
11	94244318	Bearing	Laakeri		1
12	94244321	Tight-fitting plate	Sovituslevy		tarv.
13	40266387	Hexagon screw	Kuusioruuvi		1
14	54060318	Washer	Aluslaatta	M16	2
15	46028317	Self-locking hexagon nut	Kuusiomutteri, itselukkiutuva	M16 8	1
16	704421	Bearing housing	Laakeripesä		1
17	704522	Bearing	Laakeri		2
18	94248533	Tight-fitting plate	Sovituslevy		tarv.
19	41266120	Hexagon screw	Kuusioruuvi	M 16 x 40 8.8	2
20	54201216	Lock washer	Lukituslaatta		2
21	61313105	Bearing bush	Laakeriholkki		2
22	312430	Distance bushing	Väliholkki		1
23	61313045	Bearing bush	Laakeriholkki		2
24	67411010	Grease nipple	Voitelunippa		2
25	312346	Shaft	Akseli		-
26	9979948	Pivot nut	Akselimutteri		-
27	94238350	Set screw	Pidätinruuvi	M 20 x 22	-
28	704419	Distance bushing	Väliholkki		1
29	61313069	Bearing bush	Laakeriholkki		2
31	312438	Deck	Kansi		1
32	45634089	Socket head cap screw	Kuusiokoloruuvi	M10 x 20 8.8	2
50	704480	Second boom assy	Siirtopuomi koottuna		-
51	94263940	Mandrel	Tuurna	ø40	-
52	94263387	Mandrel	Tuurna	ø80	-
53	94263391	Guide bushing	Ohjainholkki	Ø80	-
54	3350380	Spanner for pivot nut	Akselimutteriavain	M75 x 2	-

704.242.1 - Extension / Jatke

M 240 H 103

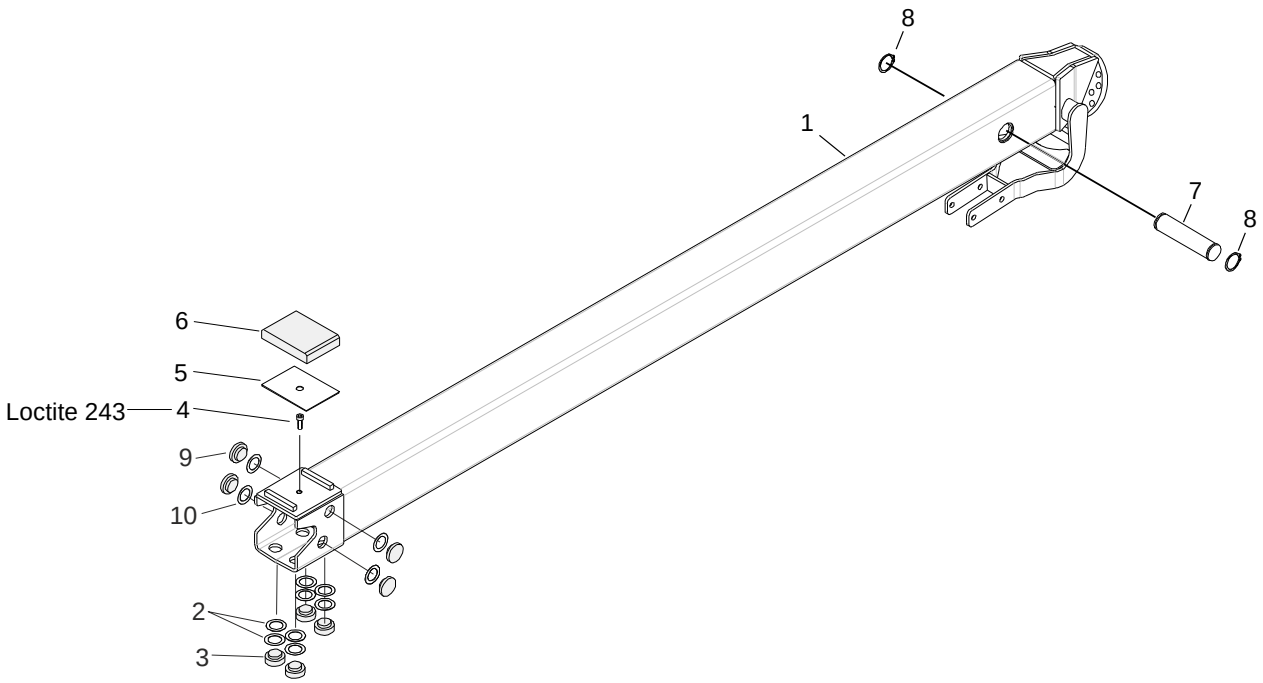

704.242.1 - Extension / Jatke

M 240 H 103

Pos	Part No	Description	Nimitys	Info	St
1	704550	Extension	Jatke		1
2	704519	Tight-fitting plate	Sovituslevy		8
3	704520	Bearing	Laakeri		4
4	94242339	Set screw	Pidätinruuvi	M 16 x 15	1
5	94411543	Tight-fitting plate	Sovituslevy		1
6	94411542	Bearing	Laakeri		1
7	312522	Shaft	Akseli		1
8	54330400	Circlip	Varmistinrengas	40x1,75	2
9	94230600	Bearing	Laakeri		4
10	94230632	Tight-fitting plate	Sovituslevy		tarv.

704.300.1 - Slewing system / Kääntölaite

M 240 H

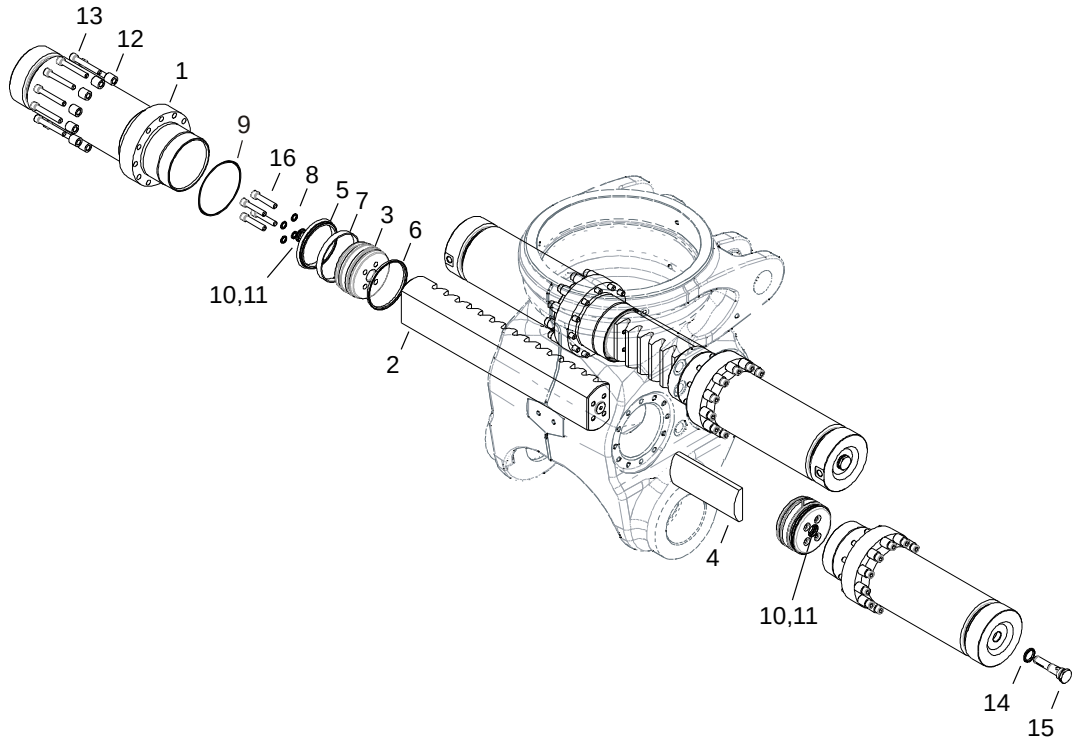

704.300.1 - Slewing system / Kääntölaite

M 240 H

Pos	Part No	Description	Nimitys	Info	St
1	704800	Slewing cylinder	Kääntösylinteri		4
2	704801	Rack bar	Hammastanko		2
3	704802	Piston	Mäntä		4
4	704803	Support	Tuki		2
5	700800	Piston seal	Männäntiiviste		4
6	700801	Wiper ring	Kaavinrengas		4
7	82357145	Locating ring	Ohjausrengas		4
8	82371017	Seal ring	Tiivisterengas		16
9	82368235	O-ring	O-rengas	123,42 x 3,55	4
10	94252521	Throttle ring	Kuristinrengas		4
11	54332300	Circlip	Varmistinrengas	30x1,2	4
12	94236857	Bushing	Holkki		48
13	45625229	Socket head cap screw	Kuusiokoloruuvi		48
14	82371826	Seal ring	Tiivisterengas		4
15	94410700	Throttle pin	Kuristintappi		4
16	45605189	Socket head cap screw	Kuusiokoloruuvi	M 12 x 60 8.8	16
50	700810	Seal assortment	Tiivistelajitelma		-

704.310.1 - First boom cylinder / Nostosylinteri

M 240 H

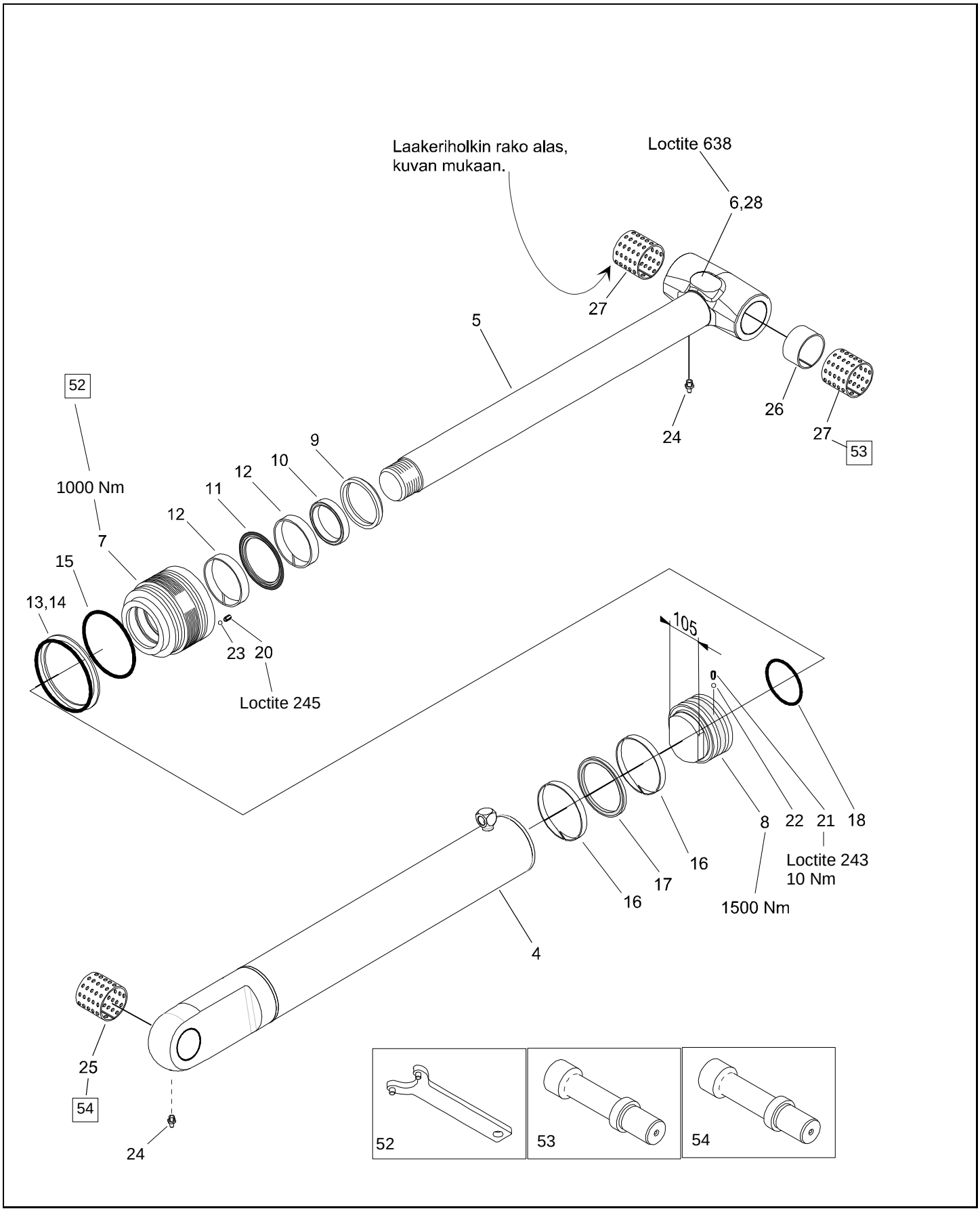

704.310.1 - First boom cylinder / Nostosylinteri

M 240 H

Pos	Part No	Description	Nimitys	Info	St
1	704810	First boom cylinder assy	Nostosylinteri koottuna		1
2	704811	Cylinder tube assy	Sylinteriputki koottuna		-
3	704812	Piston rod assy	Männänvarsi koottuna		-
4	704813	Cylinder tube	Sylinteriputki		1
5	704814	Piston rod	Männänvarsi		1
6	312815	Eye	Silmukka		-
7	704816	Cylinder cover	Sylinterin kansi		1
8	704817	Piston	Mäntä		1
9	82371108	Wiper ring	Kaavinrengas		1
10	700808	Rod seal	Varren tiiviste		1
11	211632	Seal	Tiiviste		1
12	82358016	Locating ring	Ohjausrengas		2
13	211756	O-ring	O-rengas		1
14	211757	Supporting ring	Tukirengas		1
15	211755	O-ring	O-rengas		1
16	211754	Locating ring	Ohjausrengas		2
17	82375138	Seal	Tiiviste		1
18	700807	O-ring	O-rengas		1
20	48053541	Set screw	Pidätinruuvi		1
21	48113540	Set screw	Pidätinruuvi		1
22	211393	Steel ball	Teräskuula		1
23	61175004	Steel ball	Teräskuula		1
24	67411010	Grease nipple	Voitelunippa		2
25	61313085	Bearing bush	Laakeriholkki		1
26	211258	Distance bushing	Väliholkki		1
27	61313091	Bearing bush	Laakeriholkki		2
28	82367745	O-ring	O-rengas	74,5x3,0	-
50	700809	Seal assortment	Tiivistelajitelma		-
52	211528	Spanner	Avain		-
53	210772	Mandrel	Tuurna		-
54	94263387	Mandrel	Tuurna	ø80	-

704.320.1 - Second boom cylinder / Siirtosylinteri

M 240 H

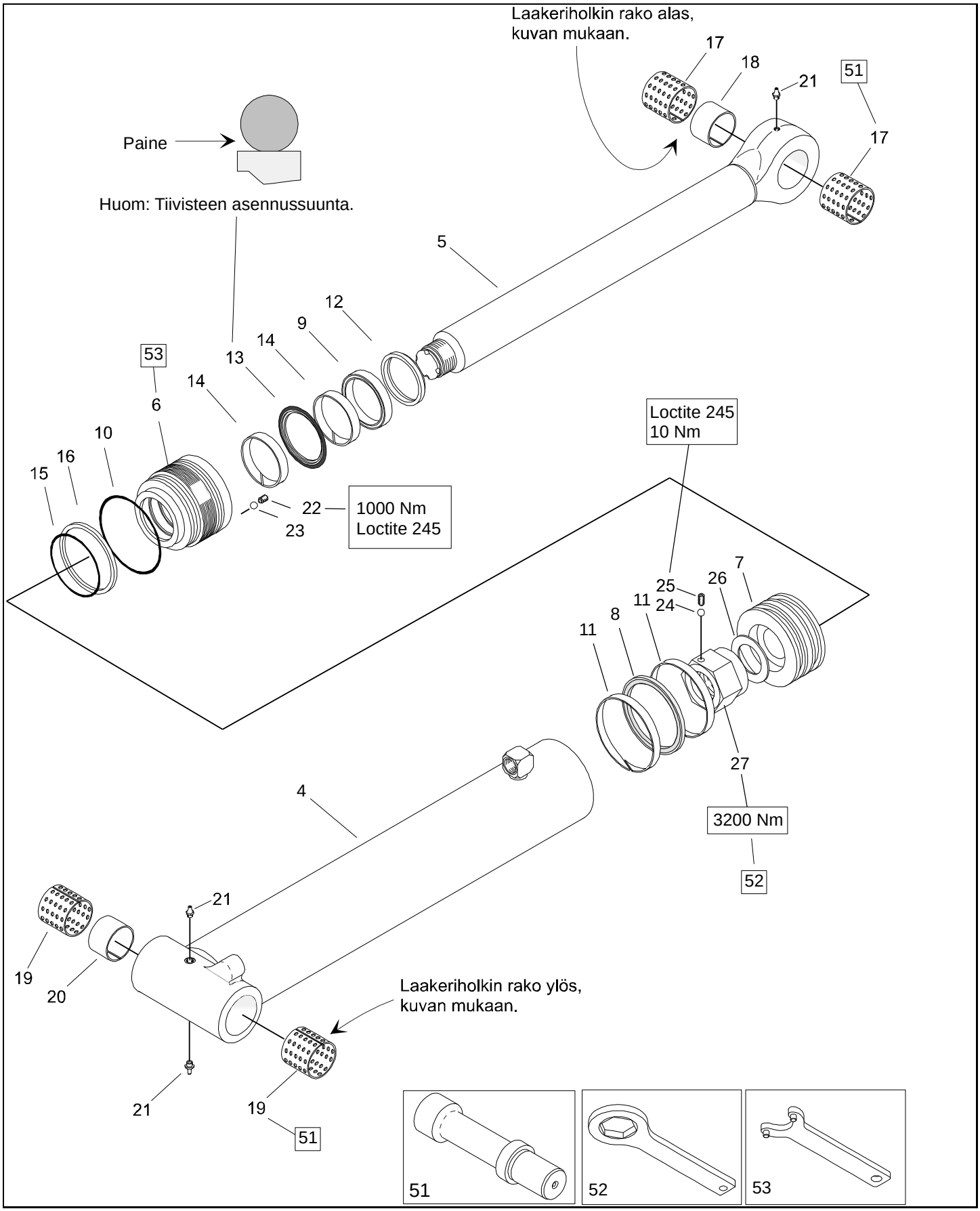

704.320.1 - Second boom cylinder / Siirtosylinteri

M 240 H

Pos	Part No	Description	Nimitys	Info	St
1	704820	Second boom cylinder assy	Siirtosylinteri koottuna		1
2	704821	Cylinder tube assy	Sylinteriputki koottuna		-
3	704822	Piston rod assy	Männänvarsi koottuna		-
4	704823	Cylinder tube	Sylinteriputki		1
5	704824	Piston rod	Männänvarsi		1
6	704825	Cylinder cover	Sylinterin kansi		1
7	704826	Piston	Mäntä		1
8	82375133	Seal	Tiiviste		1
9	82375304	Seal	Tiiviste		1
10	82368245	O-ring	O-rengas	124,5x3,0	1
11	211402	Locating ring	Ohjausrengas		2
12	82371255	Wiper ring	Kaavinrengas		1
13	211586	Seal	Tiiviste		1
14	82357134	Locating ring	Ohjausrengas		2
15	82368141	O-ring	O-rengas	114,1x5,7	1
16	211401	Supporting ring	Tukirengas		1
17	61313080	Bearing bush	Laakeriholkki		2
18	211260	Distance bushing	Väliholkki		1
19	61313085	Bearing bush	Laakeriholkki		2
20	211261	Distance bushing	Väliholkki		1
21	67411010	Grease nipple	Voitelunippa		3
22	48053541	Set screw	Pidätinruuvi		1
23	61175004	Steel ball	Teräskuula		1
24	211393	Steel ball	Teräskuula		1
25	48083031	Set screw	Pidätinruuvi		1
26	211566	Mounting plate	Asennuslevy		1
27	211589	Nut	Mutteri		1
50	700811	Seal assortment	Tiivistelajitelma		-
51	94263387	Mandrel	Tuurna	ø80	-
52	211656	Spanner	Avain		-
53	211550	Spanner	Avain		-

704.330.1 - Extension cylinder / Jatkeen sylinteri

M 240 H 100

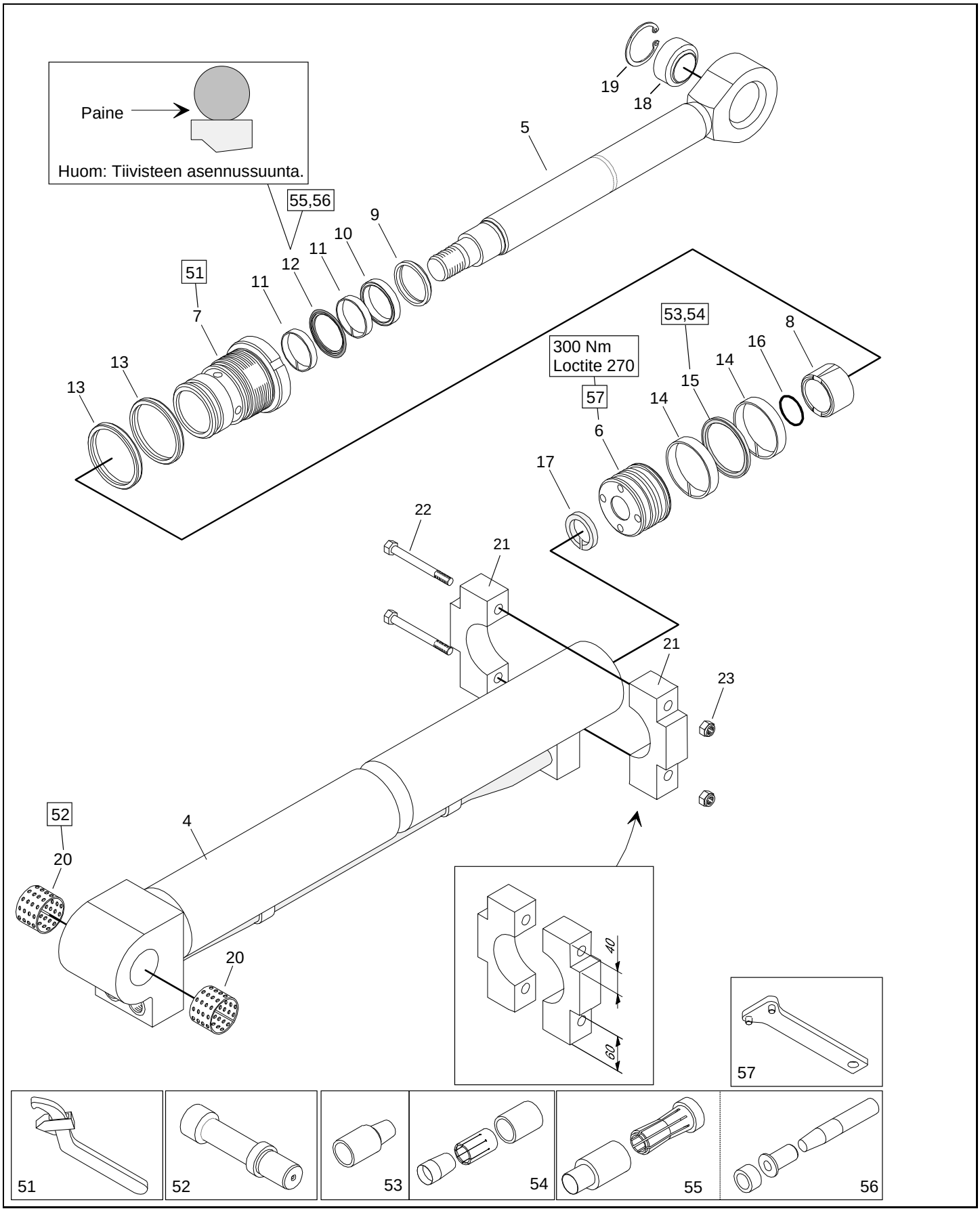

704.330.1 - Extension cylinder / Jatkeen sylinteri

M 240 H 100

Pos	Part No	Description	Nimitys	Info	St
1	312840	Extension cylinder	Jatkeen sylinteri		-
2	312841	Cylinder tube assy	Sylinteriputki koottuna		-
3	312842	Piston rod assy	Männänvarsi koottuna		-
4	312843	Cylinder tube	Sylinteriputki		1
5	312844	Piston rod	Männänvarsi		1
6	312845	Piston	Mäntä		1
7	312846	Deck	Kansi		1
8	94411686	Bushing	Holkki		1
9	82371208	Wiper ring	Kaavinrengas		1
10	82377050	Seal	Tiiviste		1
11	82358004	Locating ring	Ohjausrengas		2
12	82379663	Seal	Tiiviste		1
13	211486	Seal	Tiiviste		2
14	82358023	Locating ring	Ohjausrengas		2
15	82375147	Seal	Tiiviste		1
16	82369292	O-ring	O-rengas	28,17x3,55	1
17	94276885	Lock ring	Lukkorengas		1
18	61200410	Joint bearing	Nivellaakeri		1
19	54332620	Circlip	Varmistinrengas		1
20	9961283	Bearing bush	Laakeriholkki		2
21	312831	Support	Tuki		2
22	40264280	Hexagon screw	Kuusioruuvi	M 10 x 100 8.8	2
23	46023310	Self-locking hexagon nut	Kuusiomutteri, itselukkiutuva	M10 8	2
50	211770	Seal assortment	Tiivistelajitelma		-
51	65206465	Spanner wrench	Haka-avain	45...90	-
52	94263940	Mandrel	Tuurna	ø40	-
53	94290132	Tool for mounting seal	Tiivisteen asennustyökalu		-
54	94290131	Tools for mounting seal	Tiivisteen asennustyökalusarja		-
55	94236963	Tools for mounting seal	Tiivisteen asennustyökalusarja	ø40	-
56	94236952	Tool for calibration of seal	Tiivisteen kalibrointityökalu	ø40	-
57	94236965	Spanner	Avain	L=53, D=8	-

704.390.1 - First boom cylinder cover / Nostosylinterin suojus

M 240 H

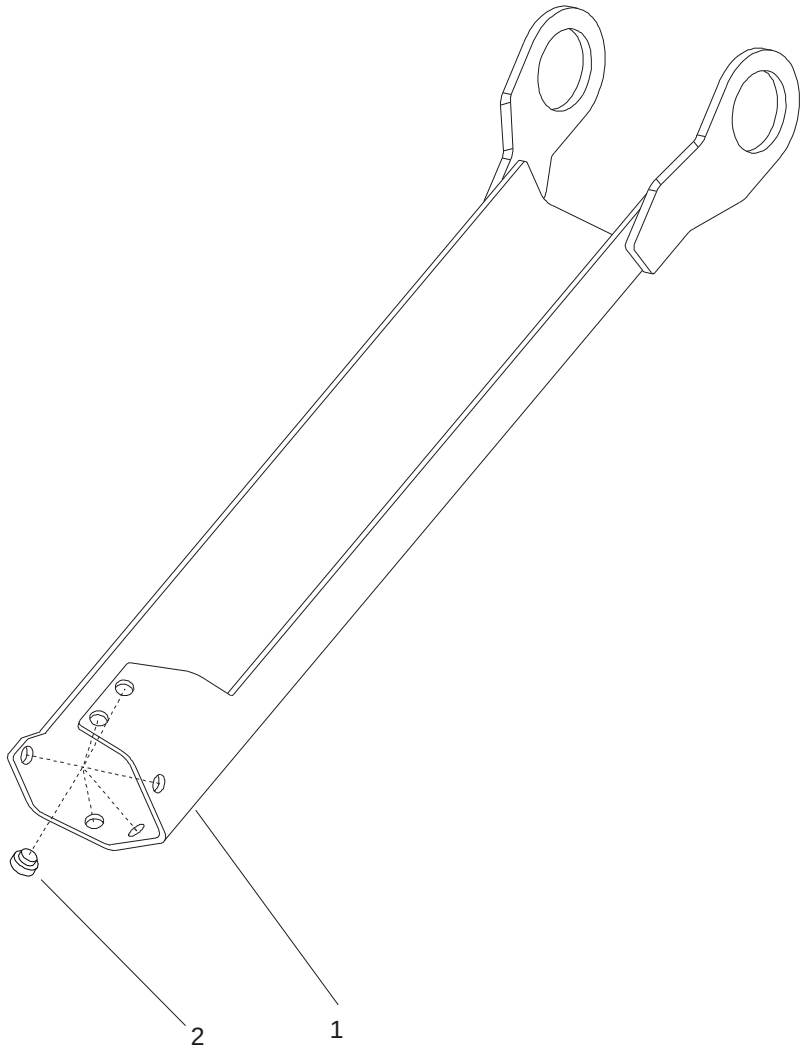

704.390.1 - First boom cylinder cover / Nostosylinterin suojus

M 240 H

Pos	Part No	Description	Nimitys	Info	St
1	704605	First boom cylinder cover	Nostosylinterin suojus		1
2	94565613	Bearing	Laakeri		6

704.391.1 - First boom cylinder cover / Nostosylinterin suojus

M 240 H

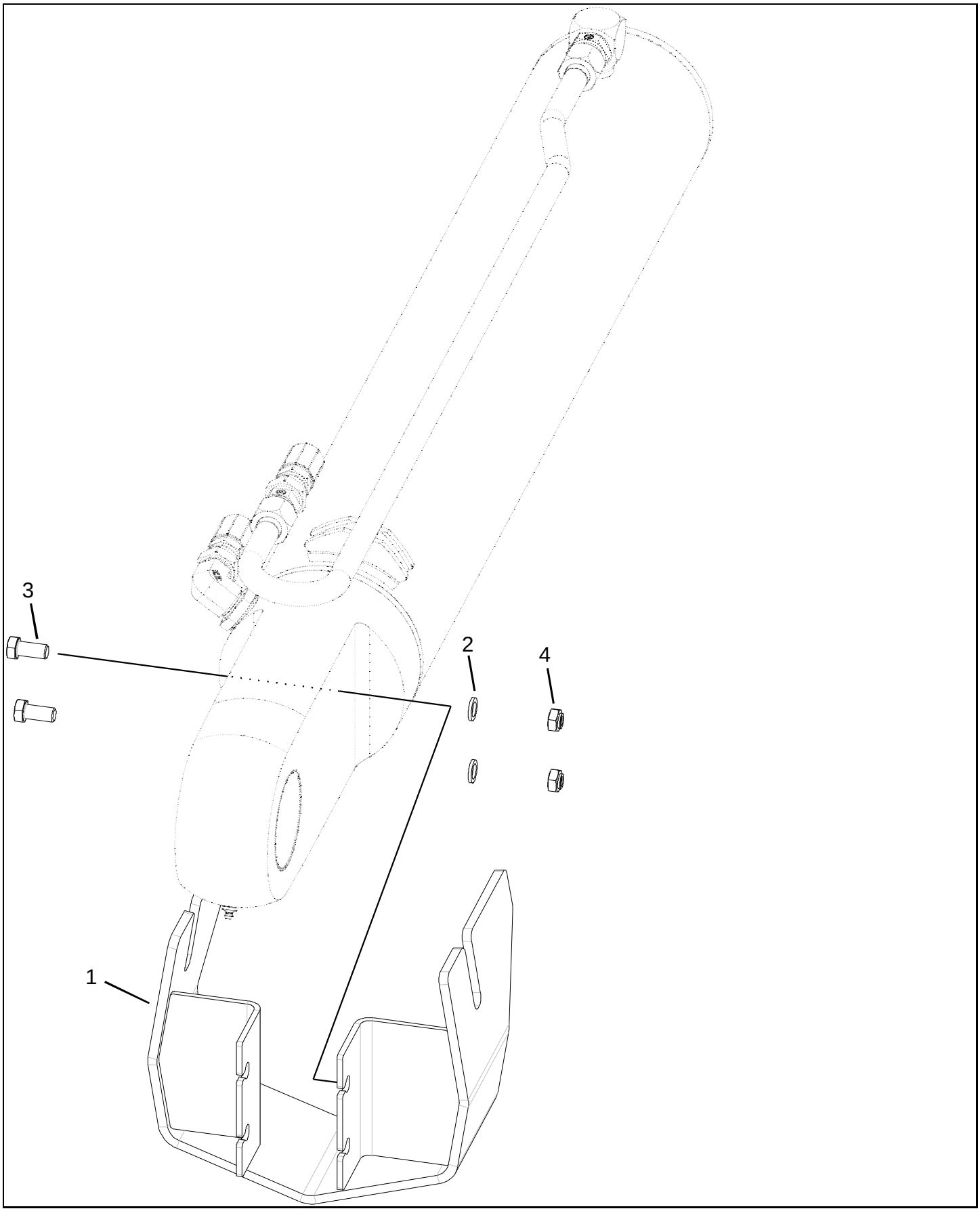

704.391.1 - First boom cylinder cover / Nostosylinterin suojus

M 240 H

Pos	Part No	Description	Nimitys	Info	St
1	704608	Guard	Suoja		1
2	54201212	Lock washer	Lukituslaatta	M12 B-2	2
3	40265280	Hexagon screw	Kuusioruuvi		2
4	46023312	Self-locking hexagon nut	Kuusiomutteri, itselukkiutuva	M12 8	2

704.430.1 - Double pressure relief valve / Kaksoispaineenrajoitusv M 240 H

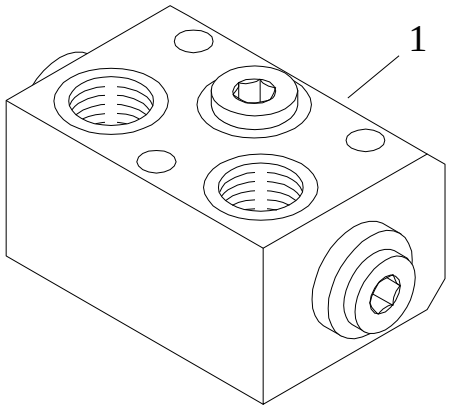

704.430.1 - Double pressure relief valve / Kaksoispaineenrajoitusv M 240 H

Pos	Part No	Description	Nimitys	Info	St
1	38180403	Double pressure relief valve	Kaksoispaineenrajoitusventtiili		1

704.500.1 - Hydraulic tubings at base / Jalustan hydraulijohdot

M 240 H

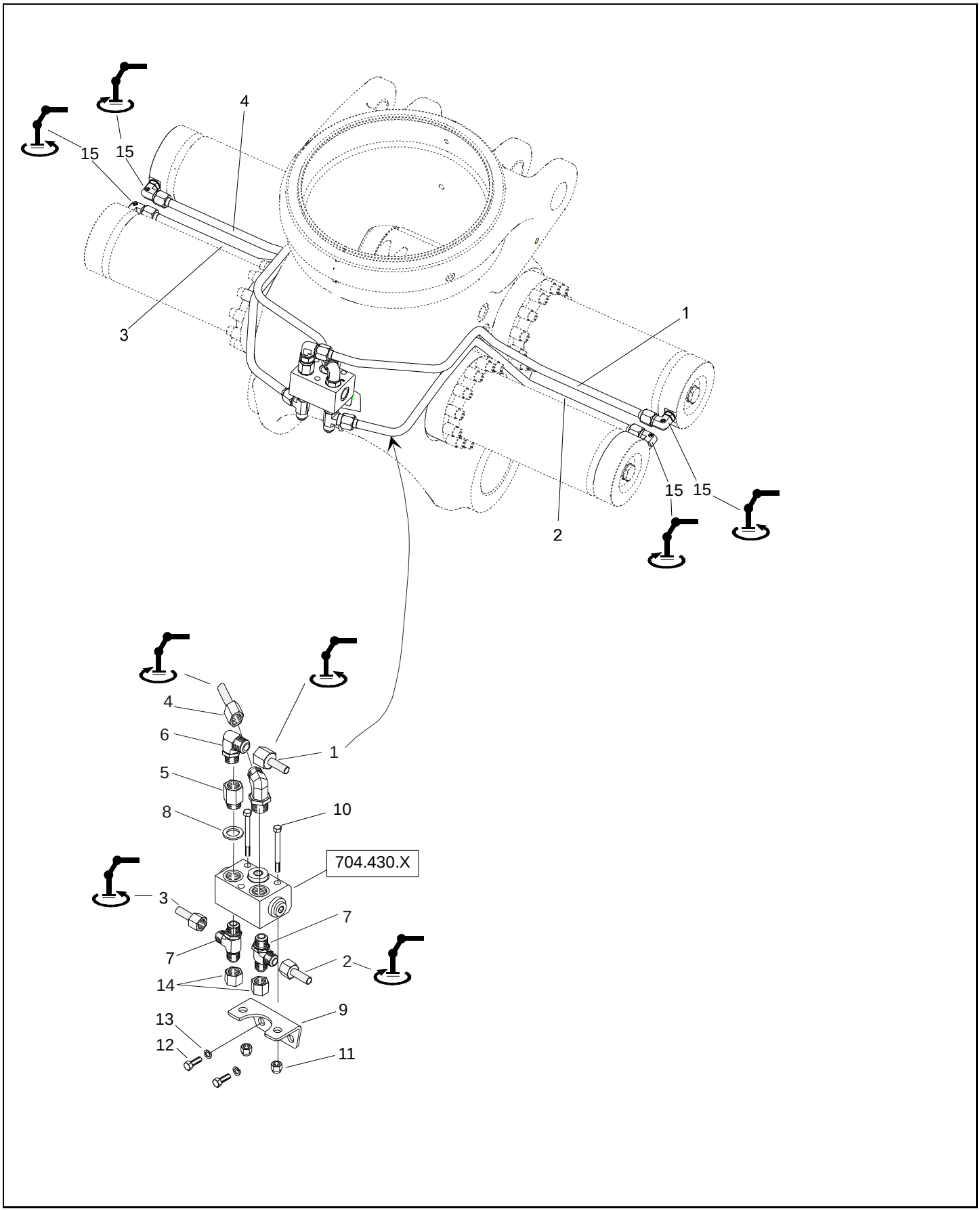

704.500.1 - Hydraulic tubings at base / Jalustan hydraulijohdot

M 240 H

Pos	Part No	Description	Nimitys	Info	St
1	704721	Pipe assy	Putki koottuna		1
2	704722	Pipe assy	Putki koottuna		1
3	704723	Pipe assy	Putki koottuna		1
4	704724	Pipe assy	Putki koottuna		1
5	94381919	Extention nipple	Jatkonippa		1
6	38710318	Male stud	Perusliitinrunko		2
7	38710454	L-coupling housing	L-liitinrunko		2
8	82371821	Seal ring	Tiivisterengas		1
9	94280208	Supporter	Kannatin		1
10	40264240	Hexagon screw	Kuusioruuvi	M 10 x 80 8.8	2
11	46023310	Self-locking hexagon nut	Kuusiomutteri, itselukkiutuva	M10 8	2
12	41264050	Hexagon screw	Kuusioruuvi	M 10 x 16 8.8	2
13	54201210	Lock washer	Lukituslaatta	M10 B-2	2
14	30670221	Plug	Tulppa		2
15	38710313	Male stud	Perusliitinrunko		4
50	704720	Pipe kit	Putkinippu		-
51	38710036	Adapter sleeve	Kiristysholkki		-
52	38710004	Tube nut	Vaippamutteri		-

704.603.1 - Hydraulic tubings at first boom / Nostopuomin hydrauli M 240 H 111

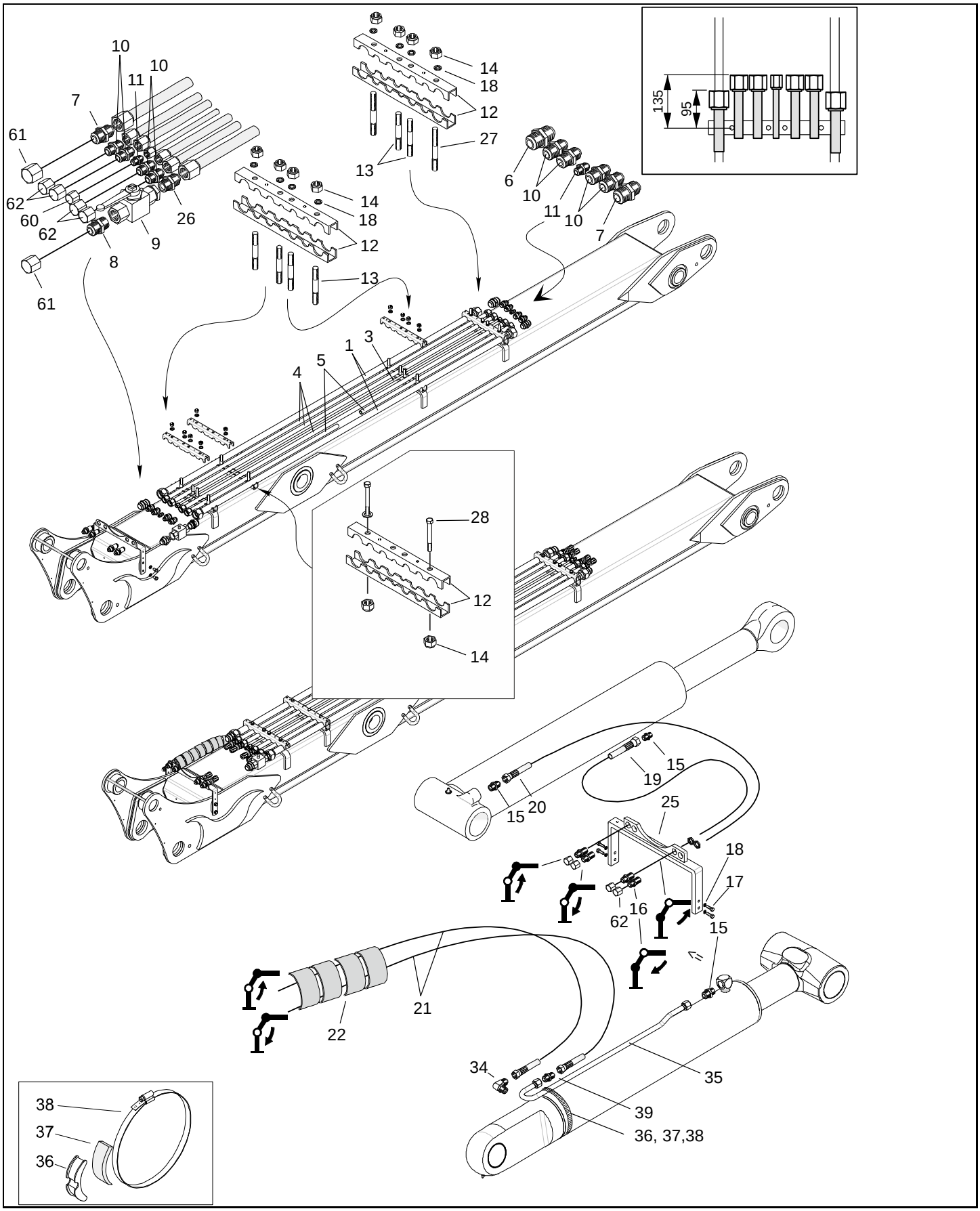

704.603.1 - Hydraulic tubings at first boom / Nostopuomin hydrauli M 240 H 111

Pos	Part No	Description	Nimitys	Info	St
1	312701	Pipe assy	Putki koottuna		2
3	312725	Pipe assy	Putki koottuna		1
4	312705	Pipe assy	Putki koottuna		3
5	312706	Pipe assy	Putki koottuna		2
6	38750038	Extention coupling housing	Jatkoliitinrunko		1
7	38750041	Extention coupling housing	Jatkoliitinrunko		2
8	38710271	Male stud	Perusliitinrunko		1
9	38180006	Ball valve	Palloventtiili		1
10	38750033	Extention coupling housing	Jatkoliitinrunko		8
11	38750031	Extention coupling housing	Jatkoliitinrunko		2
12	312360	Fastener of tube	Putkenkiinnitin		8
13	48407290	Stud	Vaarnaruuvi		10
14	46023312	Self-locking hexagon nut	Kuusiomutteri, itselukkiutuva	M12 8	14
15	38710263	Male stud	Perusliitinrunko		3
16	38710080	Inlet coupling	Läpivientiliitin		4
17	41265060	Hexagon screw	Kuusioruuvi	M 12 x 20 8.8	4
18	54201212	Lock washer	Lukituslaatta	M12 B-2	16
19	38622722	Hose	Letku	JIC 3/4" 0°/0° L=650 3	1
20	38622114	Hose	Letku	JIC, 3/4", 0°/0°, L=100	1
21	706072	Hose	Letku	JIC, 3/4", 0°/0°, L=195	2
22	94235630	Spiral wrap	Letkusuojaspiraali		1
25	704323	Console	Teline		1
26	38710272	Male stud	Perusliitinrunko		1
27	48407291	Stud	Vaarnaruuvi		2
28	40265220	Hexagon screw	Kuusioruuvi	M 12 x 80 8.8	2
34	38710320	Male stud	Perusliitinrunko		1
35	704726	Pipe assy	Putki koottuna		1
36	69900914	Fastening	Kiinnike		1
37	94276765	Rubber tile	Kumilaatta		1
38	82401630	Clip	Letkunkiristin		1
39	38750035	Extention coupling housing	Jatkoliitinrunko		1
40	38710033	Adapter sleeve	Kiristysholkki		-
41	38710003	Tube nut	Vaippamutteri		-
42	38710039	Adapter sleeve	Kiristysholkki		-
43	38710007	Tube nut	Vaippamutteri		-
44	38710043	Adapter sleeve	Kiristysholkki		-
45	38710009	Tube nut	Vaippamutteri		-
46	38710044	Adapter sleeve	Kiristysholkki		-
47	38710011	Tube nut	Vaippamutteri		-

704.603.1 - Hydraulic tubings at first boom / Nostopuomin hydrauli M 240 H 111

60	30670220	Plug	Tulppa	1
61	30670224	Plug	Tulppa	2
62	30670222	Plug	Tulppa	8

704.623.1 - Hydraulic tubings at second boom / Siirtopuomin hydr M 240 H 111

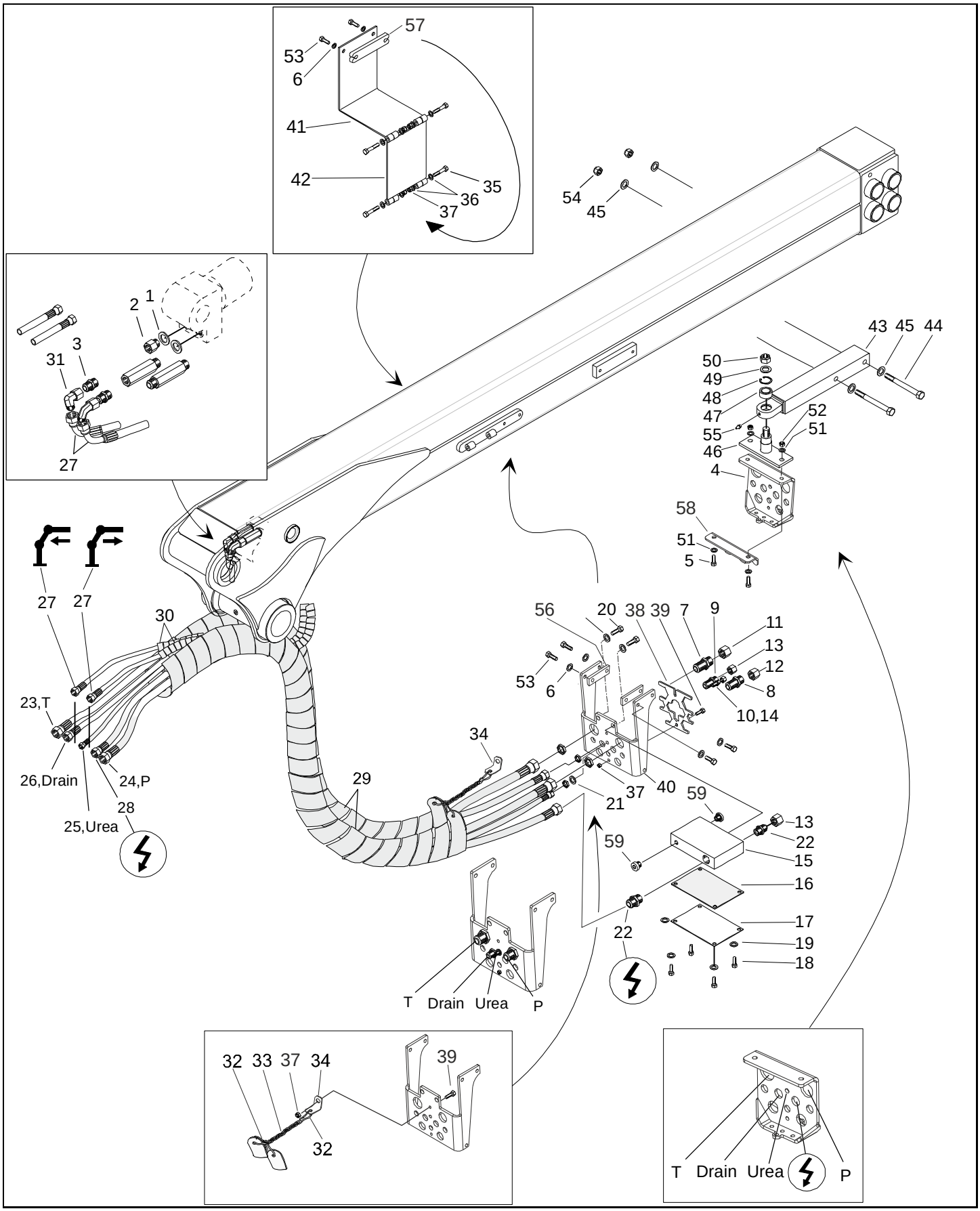

704.623.1 - Hydraulic tubings at second boom / Siirtopuomin hydr M 240 H 111

Pos	Part No	Description	Nimitys	Info	St
1	82371826	Seal ring	Tiivisterengas		2
3	38710263	Male stud	Perusliitinrunko		2
4	312637	Supporter	Kannatin		1
5	41265150	Hexagon screw	Kuusioruuvi	M 12 x 45 8.8	2
6	54201212	Lock washer	Lukituslaatta	M12 B-2	6
7	38710083	Inlet coupling	Läpivientiliitin		1
8	38710082	Inlet coupling	Läpivientiliitin		1
9	38710080	Inlet coupling	Läpivientiliitin		1
10	700225	Inlet coupling	Läpivientiliitin		1
11	30670225	Plug	Tulppa		1
12	30670224	Plug	Tulppa		1
13	30670222	Plug	Tulppa		2
14	30670219	Plug	Tulppa		1
15	94411600	Connection box	Kytkentärasia		1
16	94411605	Rubber seal	Kumitiiviste		1
17	94411604	Deck	Kansi		1
18	41263560	Hexagon screw	Kuusioruuvi	M 8 x 16 8.8	4
19	54201208	Lock washer	Lukituslaatta	M8 B-2	4
20	41266080	Hexagon screw	Kuusioruuvi	M 16 x 30 8.8	2
21	54201216	Lock washer	Lukituslaatta		3
22	38710275	Male stud	Perusliitinrunko		2
23	38622138	Hose	Letku	JIC, 1 1/2", 0°/0°, L=2	1
24	38622137	Hose	Letku	JIC, 1 1/4", 0°/0°, L=2	1
25	706055	Hose	Letku	JIC, 1/4", 0°/0°, L=290	1
26	38622366	Hose	Letku	JIC, 3/4", 0°/0°, L=290	1
27	706044	Hose	Letku	JIC, 3/4" 0°/90°, L=245	2
28	38622135	Hose	Letku	JIC, 3/4", 0°/0°, L=280	1
29	82422150	Spiral wrap	Letkusuojaspiraali		2
30	82422180	Spiral wrap	Letkusuojaspiraali		2
31	38710544	Coupling housing	Liitinrunko		2
32	67799998	Snap hook	Palohaka		3
33	211488	Chain cable	Kettinki		1
34	312617	Fastening	Kiinnike		1
35	40264240	Hexagon screw	Kuusioruuvi	M 10 x 80 8.8	4
36	54060309	Washer	Aluslaatta	M8	8
37	46023310	Self-locking hexagon nut	Kuusiomutteri, itselukkiutuva	M10 8	6
38	312638	Locking plate	Lukituslevy		1
39	41264140	Hexagon screw	Kuusioruuvi	M 10 x 35 8.8	2
40	312640	Supporter	Kannatin		1

704.623.1 - Hydraulic tubings at second boom / Siirtopuomin hydr M 240 H 111

41	312643	Control plate	Suojalevy		1
42	312644	Control plate	Suojalevy		1
43	94411472	Supporter	Kannatin		1
44	40266300	Hexagon screw	Kuusioruuvi	M 16 x 140 8.8	2
45	54060318	Washer	Aluslaatta	M16	4
46	94411449	Shaft	Akseli		1
47	94357528	Joint bearing	Nivellaakeri		1
48	54332470	Circlip	Varmistinrengas	47x1,75	1
49	94411695	Washer	Aluslaatta		1
50	46023324	Self-locking hexagon nut	Kuusiomutteri, itselukkiutuva	M24 8	1
51	54060314	Washer	Aluslaatta	M12	4
52	46023312	Self-locking hexagon nut	Kuusiomutteri, itselukkiutuva	M12 8	2
53	41265120	Hexagon screw	Kuusioruuvi	M 12 x 35 8.8	6
54	46028317	Self-locking hexagon nut	Kuusiomutteri, itselukkiutuva	M16 8	2
55	67411010	Grease nipple	Voitelunippa		1
56	704353	Distance plate	Välilevy		2
57	704354	Distance plate	Välilevy		1
58	704611	Locking plate	Lukituslevy		1
59	700228	Plug	Tulppa		2

704.680.1 - Hydraulic scheme / Hydraulikaavio

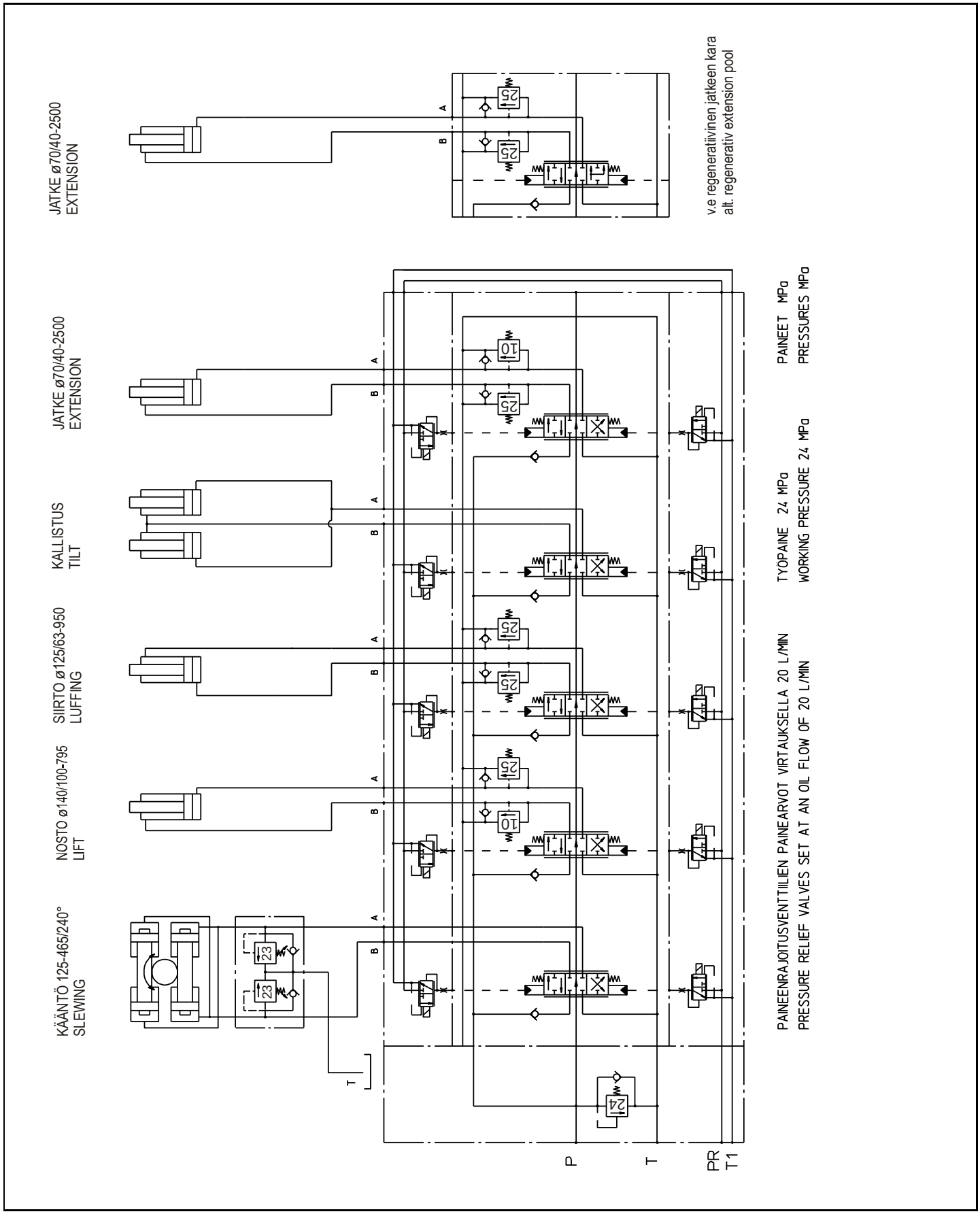

704.714.1 - Plates / Kilvet

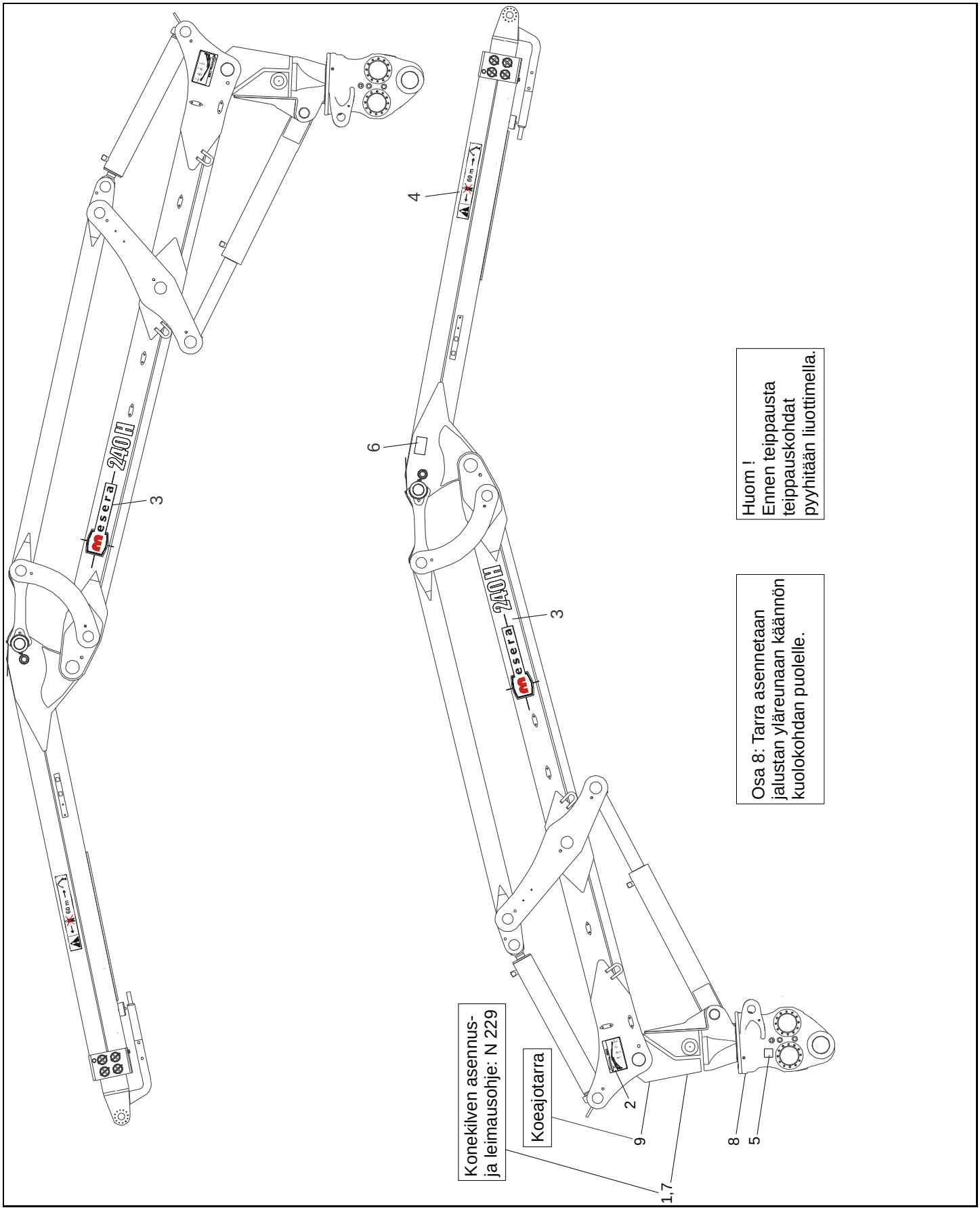

704.714.1 - Plates / Kilvet

M 240 H 111

Pos	Part No	Description	Nimitys	Info	St
1	700083	Type plate, not CE marked	Konekilpi, ei CE-merkitty		1
1	700084	Machine plate	Konekilpi		1
2	704012	Load plate	Kuormakilpi		2
3	704007	Type plate	Tyyppikilpi		2
4	210000	Warning plate	Varoituskilpi		2
5	94236009	Oil filling plate	Öljyntäyttökilpi	RU	1
5	94263036	Oil filling plate	Öljyntäyttökilpi	SF, SE, GB, DE, FR, E	1
6	94236018	Maintenance instruction	Huolto-ohje		1
7	55798233	Charging rivet	Ahtoniitti		4
8	94290025	Stop sticker	Stop-tarra		1
9	700085	Test drive sticker	Koeajotarra		1
9	700086	Test drive sticker	Koeajotarra		1

704.730.1 - Packing / Pakkaus

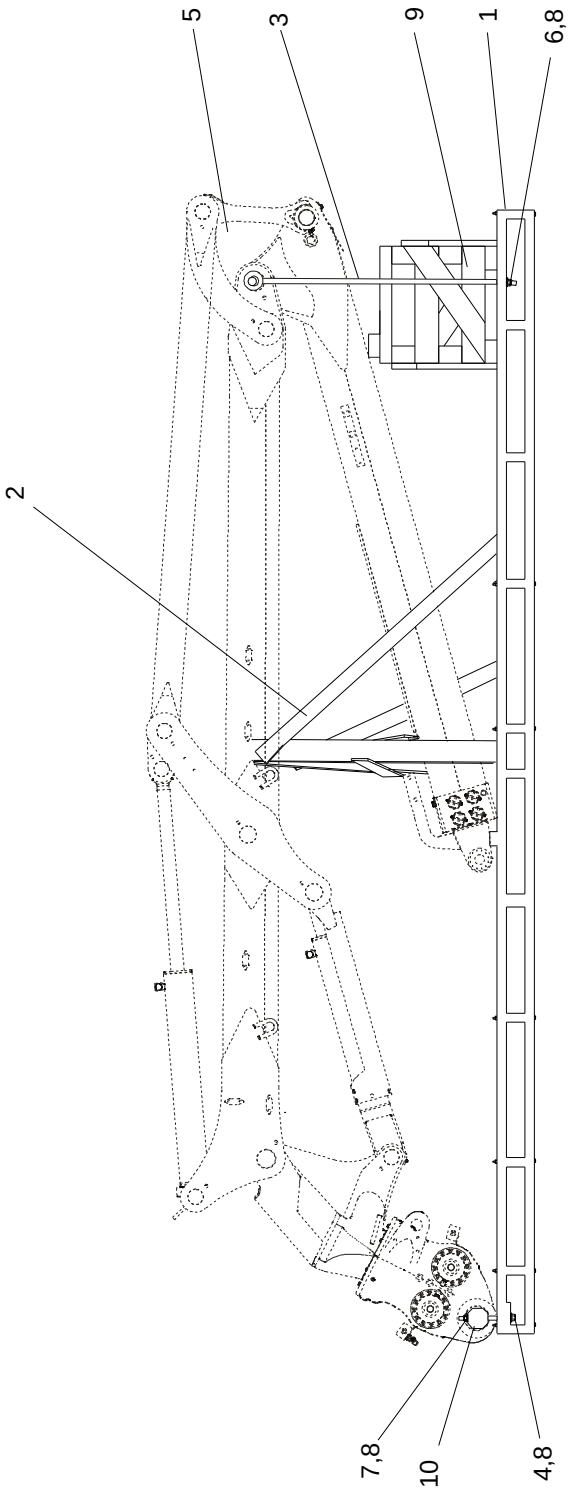

704.730.1 - Packing / Pakkaus

M 240 H

Pos	Part No	Description	Nimitys	Info	St
1	94244928	Packing base	Pakkauslava		1
2	94411651	Support	Tuki		1
3	700061	Screw	Ruuvi		2
4	94256744	Stud	Vaarnaruuvi		2
5	94411654	Binding pin	Kiinnitysakseli		1
6	46023312	Self-locking hexagon nut	Kuusiomutteri, itselukkiutuva	M12 8	2
7	46028317	Self-locking hexagon nut	Kuusiomutteri, itselukkiutuva	M16 8	4
8	54101160	Square washer	Neliöaluslaatta		6
9	94411693	Packing base	Pakkauslava		1
10	94411694	Packing supplies	Pakkaustarvikkeet		1

704.741.1 - Tilting base / Kallistuva jalusta

M 240 H

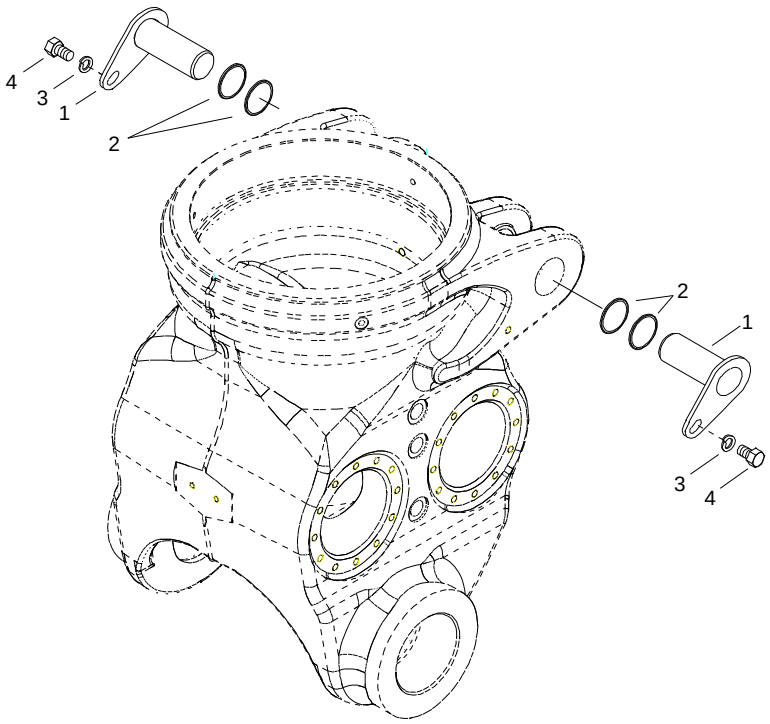

704.741.1 - Tilting base / Kallistuva jalusta

M 240 H

Pos	Part No	Description	Nimitys	Info	St
1	94235111	Cardan shaft	Nivelakseli		2
2	94255038	Distance ring	Välirengas		4
3	54201216	Lock washer	Lukituslaatta		2
4	41266080	Hexagon screw	Kuusioruuvi	M 16 x 30 8.8	2

704.820.1 - Stopping piece / Rajoitin

M 240 H

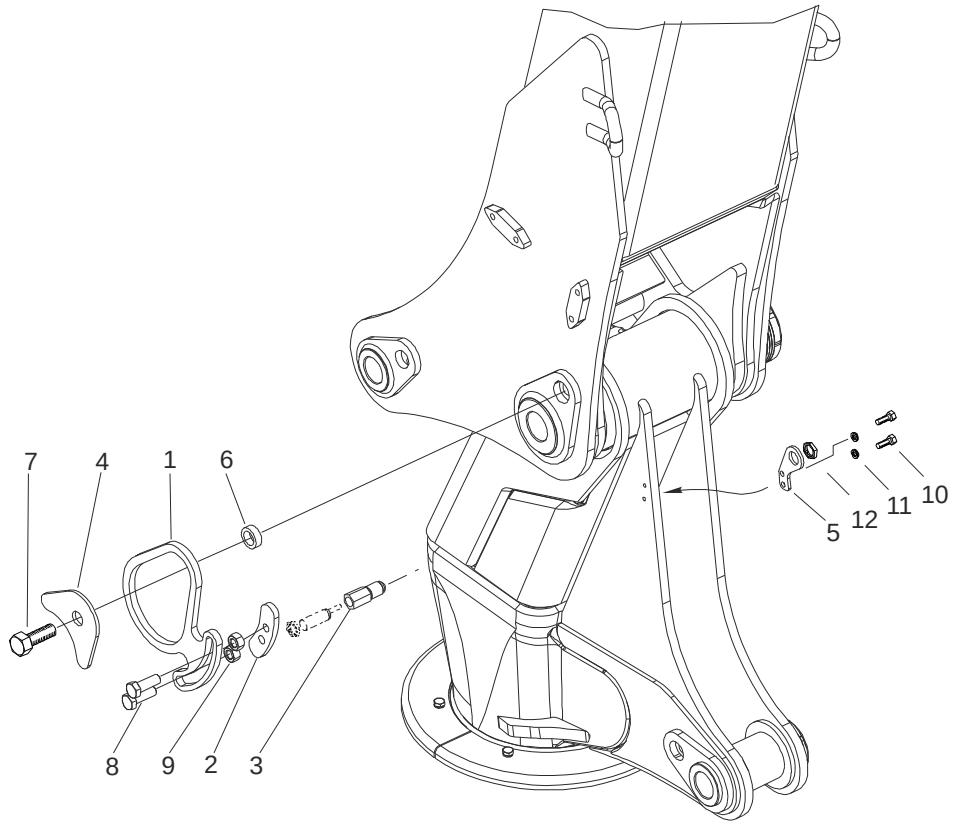

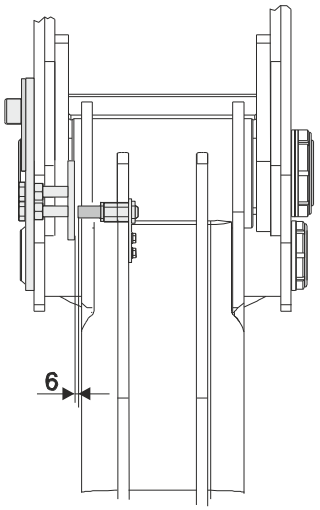

704.820.1 - Stopping piece / Rajoitin

M 240 H

Pos	Part No	Description	Nimitys	Info	St
1	704345	Plate	Levy		1
2	704346	Stop	Vaste		1
3	704347	Coupling	Liitin		1
4	704351	Plate	Levy		1
5	704348	Fastening bracket	Kiinnityslevy		1
6	704349	Bushing	Holkki		1
7	41266800	Hexagon screw	Kuusioruuvi		1
8	41266180	Hexagon screw	Kuusioruuvi		2
9	46332116	Hexagon nut	Kuusiomutteri		2
10	41263590	Hexagon screw	Kuusioruuvi	M 8 x 20 8.8	2
11	54201208	Lock washer	Lukituslaatta	M8 B-2	2
12	9816623	Locking nut	Lukitusmutteri		1

704.840.1 - Damper kit KD 2002 Pro / Vaim.sarja KD 2002 Pro

M 240 H

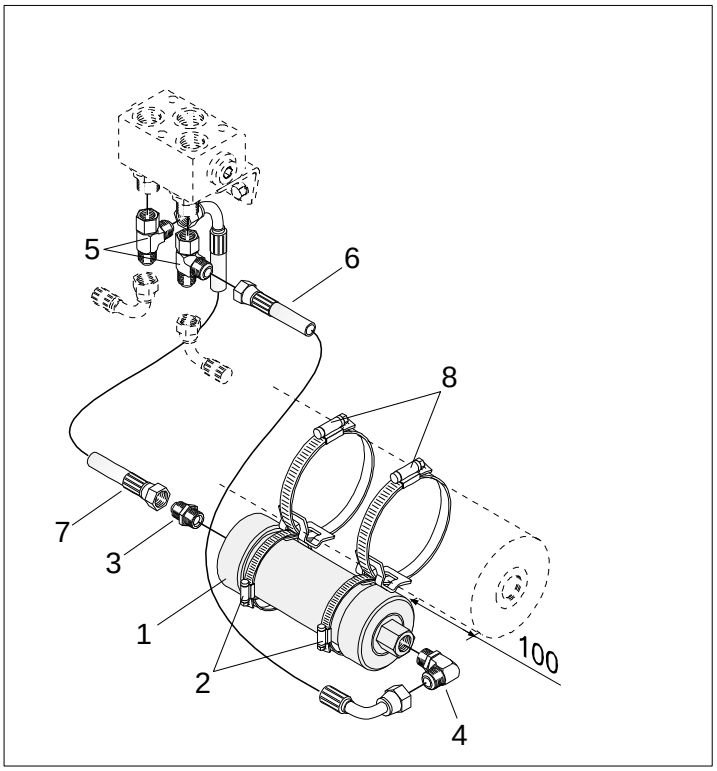

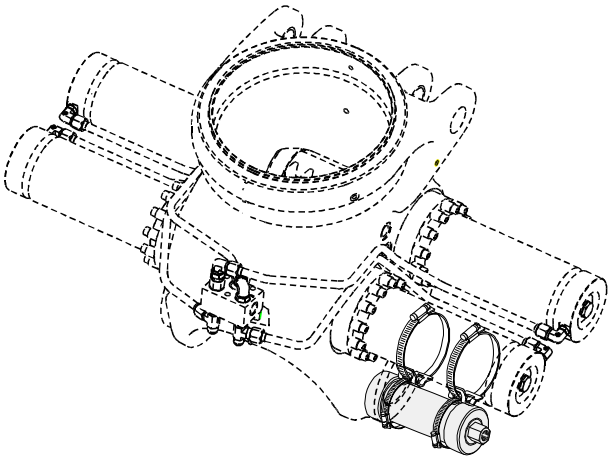

704.840.1 - Damper kit KD 2002 Pro / Vaim.sarja KD 2002 Pro

M 240 H

Pos	Part No	Description	Nimitys	Info	St
1	700722	Damper	Vaimennin		1
2	211278	Fastening	Kiinnike		1
3	38710260	Male stud	Perusliitinrunko		1
4	38710318	Male stud	Perusliitinrunko		1
5	38710699	L-coupling housing	L-liitinrunko		2
6	215004	Hose	Letku	JIC, 1/2", 0°/90°, L=75	1
7	215036	Hose	Letku	JIC, 1/2", 0°/90°, L=50	1
8	82400530	Clip	Letkunkiristin		2

704.841.1 - Damper kit KD 2002 Pro / Vaim.sarja KD 2002 Pro

M 240 H

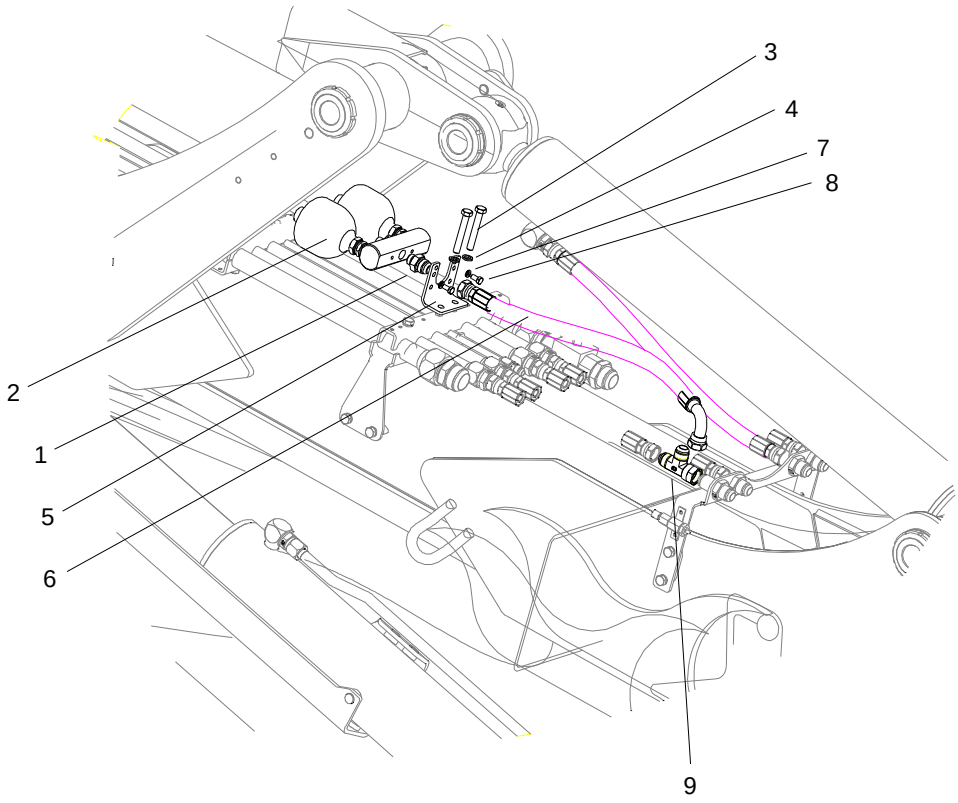

704.841.1 - Damper kit KD 2002 Pro / Vaim.sarja KD 2002 Pro

M 240 H

Pos	Part No	Description	Nimitys	Info	St
1	38710264	Male stud	Perusliitinrunko		1
2	700721	Damper	Vaimennin		1
3	40265220	Hexagon screw	Kuusioruuvi	M 12 x 80 8.8	-
4	54201212	Lock washer	Lukituslaatta	M12 B-2	-
5	704613	Support	Tuki		1
6	38620584	Hose	Letku	JIC, 3/4", 0°/90°, L=80	1
7	54201208	Lock washer	Lukituslaatta	M8 B-2	2
8	41263560	Hexagon screw	Kuusioruuvi	M 8 x 16 8.8	2
9	38710700	L-coupling housing	L-liitinrunko		1

704.881.1 - Lubrication system / Voitelujärjestelmä

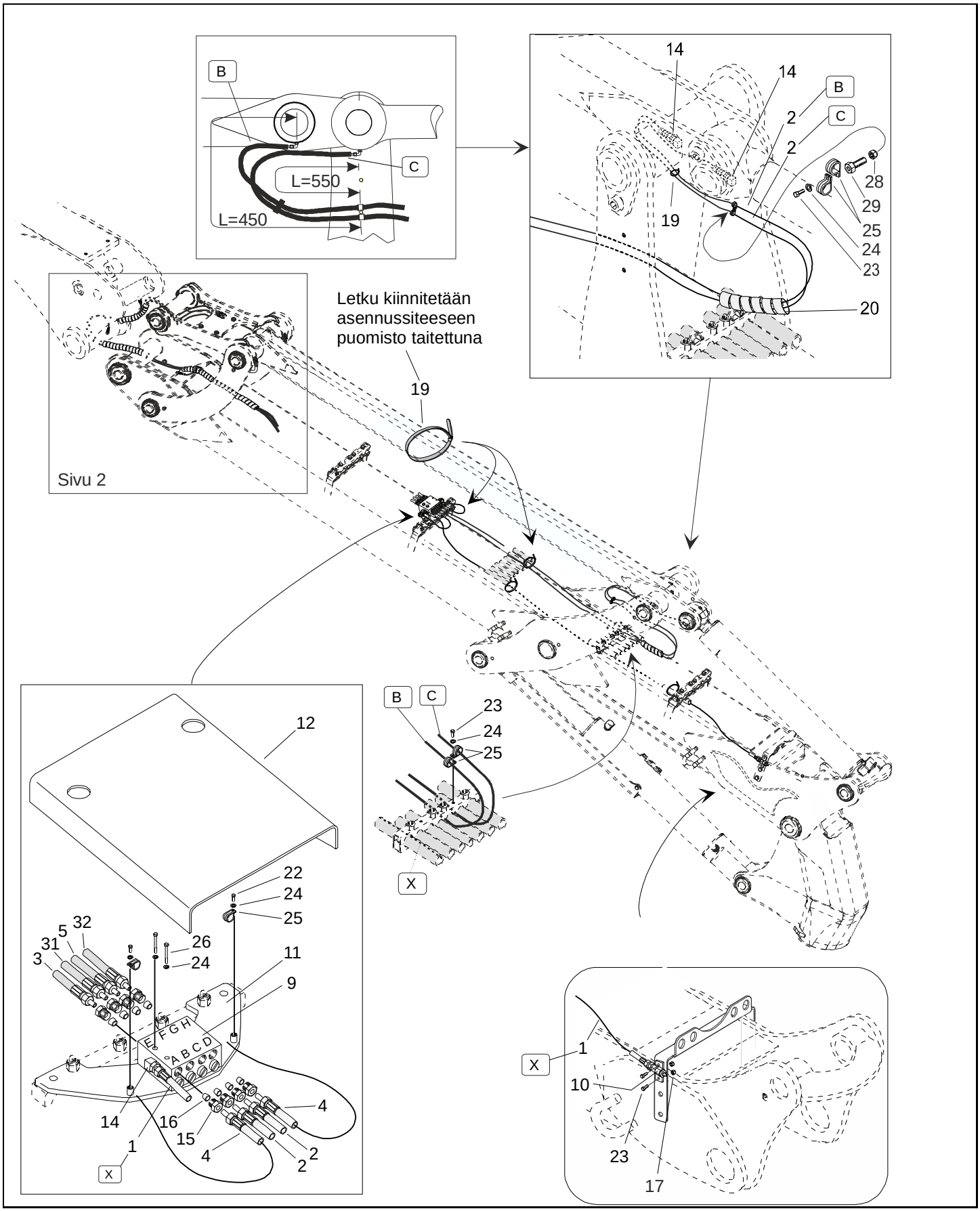

704.881.1 - Lubrication system / Voitelujärjestelmä

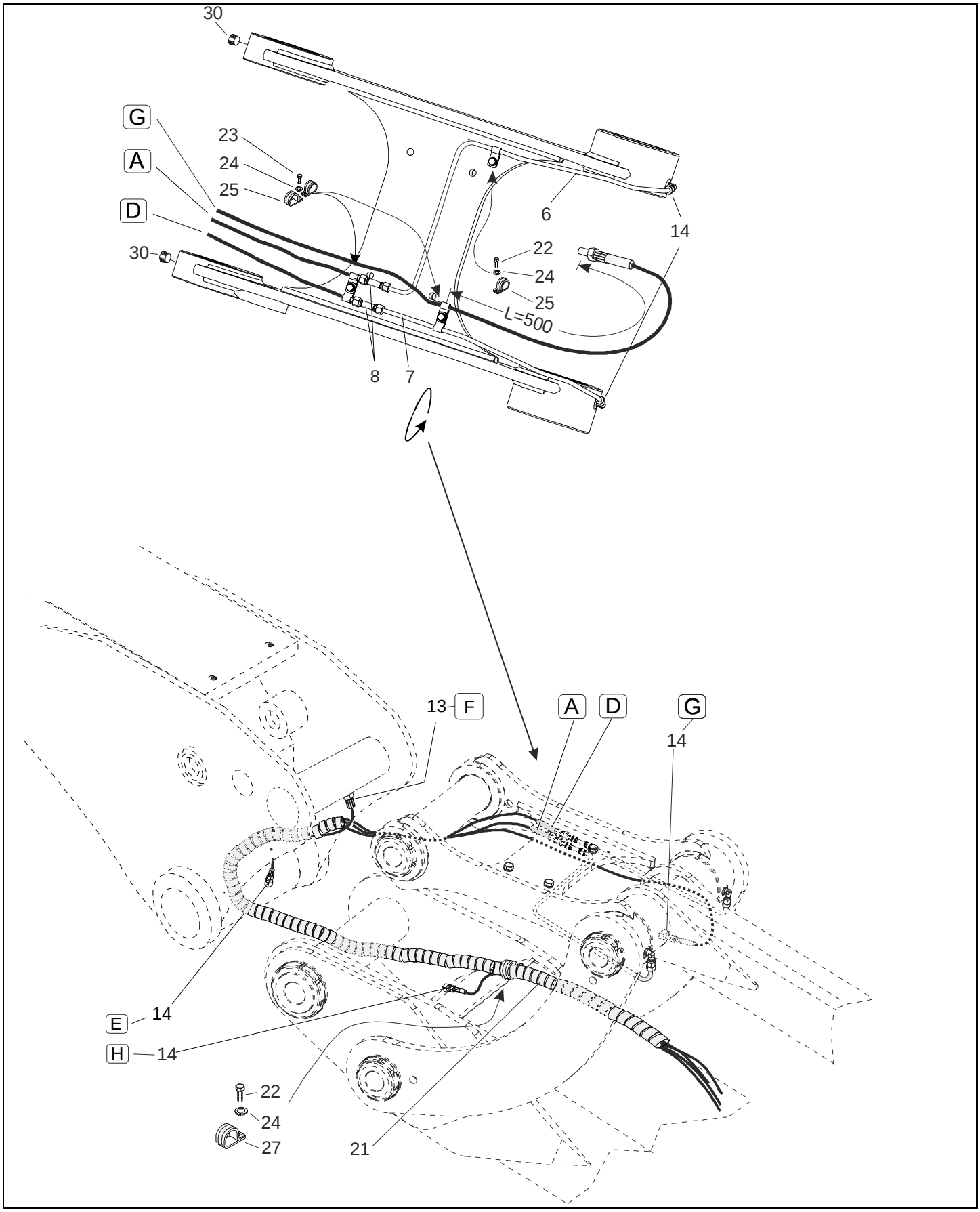

704.881.1 - Lubrication system / Voitelujärjestelmä

M 240 H 111

Pos	Part No	Description	Nimitys	Info	St
1	210228	Hose	Letku		1
2	210224	Hose	Letku		2
3	94411657	Hose	Letku		1
4	700308	Hose	Letku		2
5	210213	Hose	Letku		1
6	704732	Pipe	Putki		1
7	704731	Pipe	Putki		1
8	700221	Extention coupling	Jatkoliitin		2
9	38466001	Metering device	Jakaja		1
10	38320060	Filter	Suodatin		1
11	94411619	Fastening bracket	Kiinnityslevy		1
12	94411669	Control plate	Suojalevy		1
13	94380090	Connector	Perusliitin		1
14	94380172	Angle coupling	Kulmaliitin		8
15	38466006	Output coupling	Lähtöliitin		8
16	38466005	Poppet	Kartio		8
17	46023306	Self-locking hexagon nut	Kuusiomutteri, itselukkiutuva	M6 8	2
19	94390027	Bunch clamp	Nippuside		5
20	82422014	Spiral wrap	Letkusuojaspiraali		2
21	82422016	Spiral wrap	Letkusuojaspiraali		3
22	41263050	Hexagon screw	Kuusioruuvi	M 6 x 12 8.8	4
23	41263070	Hexagon screw	Kuusioruuvi	M 6 x 16 8.8	6
24	54200063	Spring washer	Jousialuslaatta	B 6	11
25	94390008	Installation clamp	Asennusside		14
26	40263150	Hexagon screw	Kuusioruuvi	M 6 x 40 8.8	2
27	82402323	Installation clamp	Asennusside		1
28	46332112	Hexagon nut	Kuusiomutteri	M12 8	1
29	700058	Hexagon screw	Kuusioruuvi		1
30	30676070	Plug	Tulppa		2
31	211265	Hose	Letku		1
32	94413626	Hose	Letku		1

704.881.1 - Lubrication system / Voitelujärjestelmä

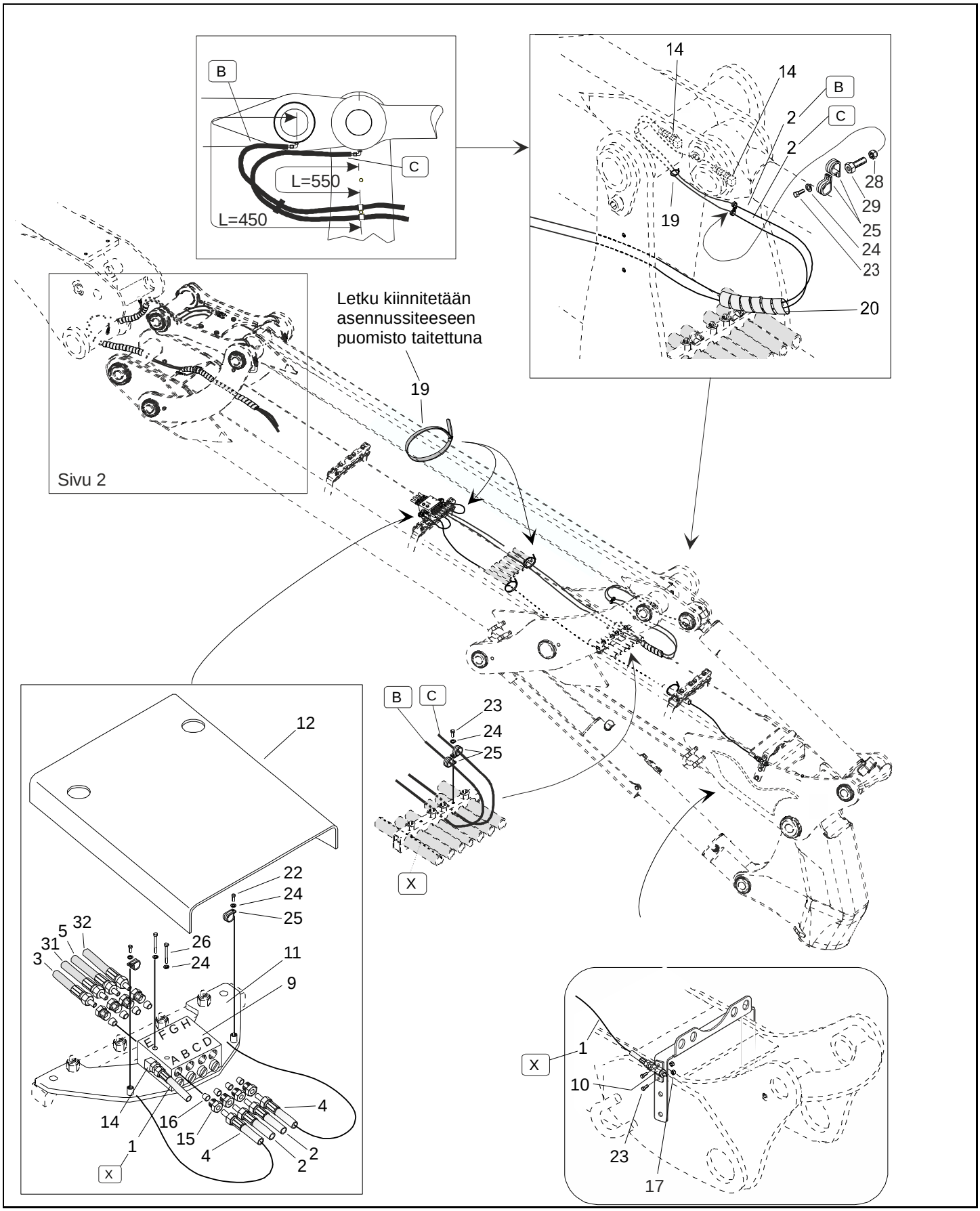

704.881.1 - Lubrication system / Voitelujärjestelmä

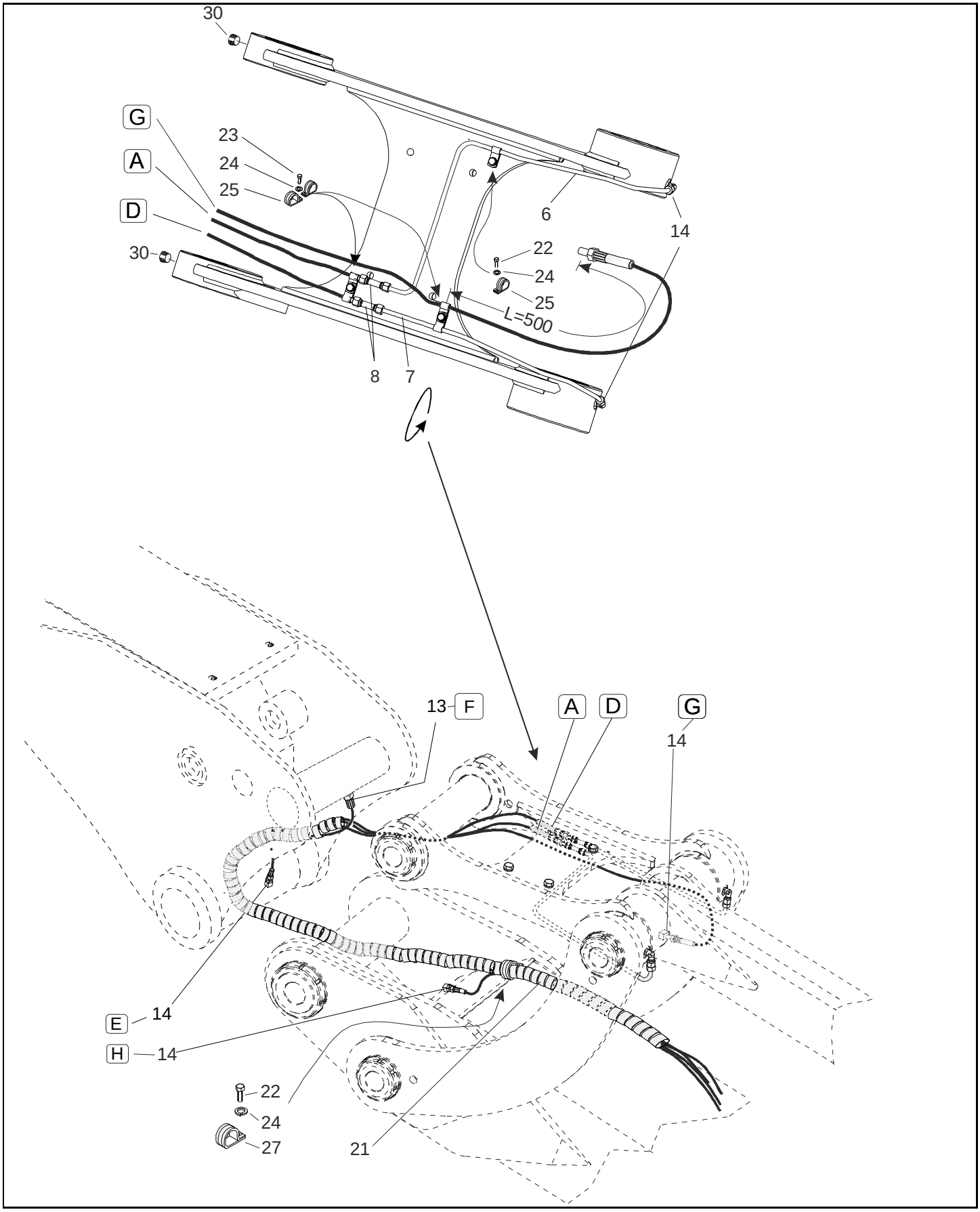

704.881.1 - Lubrication system / Voitelujärjestelmä

M 240 H 111

Pos	Part No	Description	Nimitys	Info	St
1	210228	Hose	Letku		1
2	210224	Hose	Letku		2
3	94411657	Hose	Letku		1
4	700308	Hose	Letku		2
5	210213	Hose	Letku		1
6	704732	Pipe	Putki		1
7	704731	Pipe	Putki		1
8	700221	Extention coupling	Jatkoliitin		2
9	38466001	Metering device	Jakaja		1
10	38320060	Filter	Suodatin		1
11	94411619	Fastening bracket	Kiinnityslevy		1
12	94411669	Control plate	Suojalevy		1
13	94380090	Connector	Perusliitin		1
14	94380172	Angle coupling	Kulmaliitin		8
15	38466006	Output coupling	Lähtöliitin		8
16	38466005	Poppet	Kartio		8
17	46023306	Self-locking hexagon nut	Kuusiomutteri, itselukkiutuva	M6 8	2
19	94390027	Bunch clamp	Nippuside		5
20	82422014	Spiral wrap	Letkusuojaspiraali		2
21	82422016	Spiral wrap	Letkusuojaspiraali		3
22	41263050	Hexagon screw	Kuusioruuvi	M 6 x 12 8.8	4
23	41263070	Hexagon screw	Kuusioruuvi	M 6 x 16 8.8	6
24	54200063	Spring washer	Jousialuslaatta	B 6	11
25	94390008	Installation clamp	Asennusside		14
26	40263150	Hexagon screw	Kuusioruuvi	M 6 x 40 8.8	2
27	82402323	Installation clamp	Asennusside		1
28	46332112	Hexagon nut	Kuusiomutteri	M12 8	1
29	700058	Hexagon screw	Kuusioruuvi		1
30	30676070	Plug	Tulppa		2
31	211265	Hose	Letku		1
32	94413626	Hose	Letku		1

704.890.1 - Light equipment / Valaisinvarusteet

M 240 H

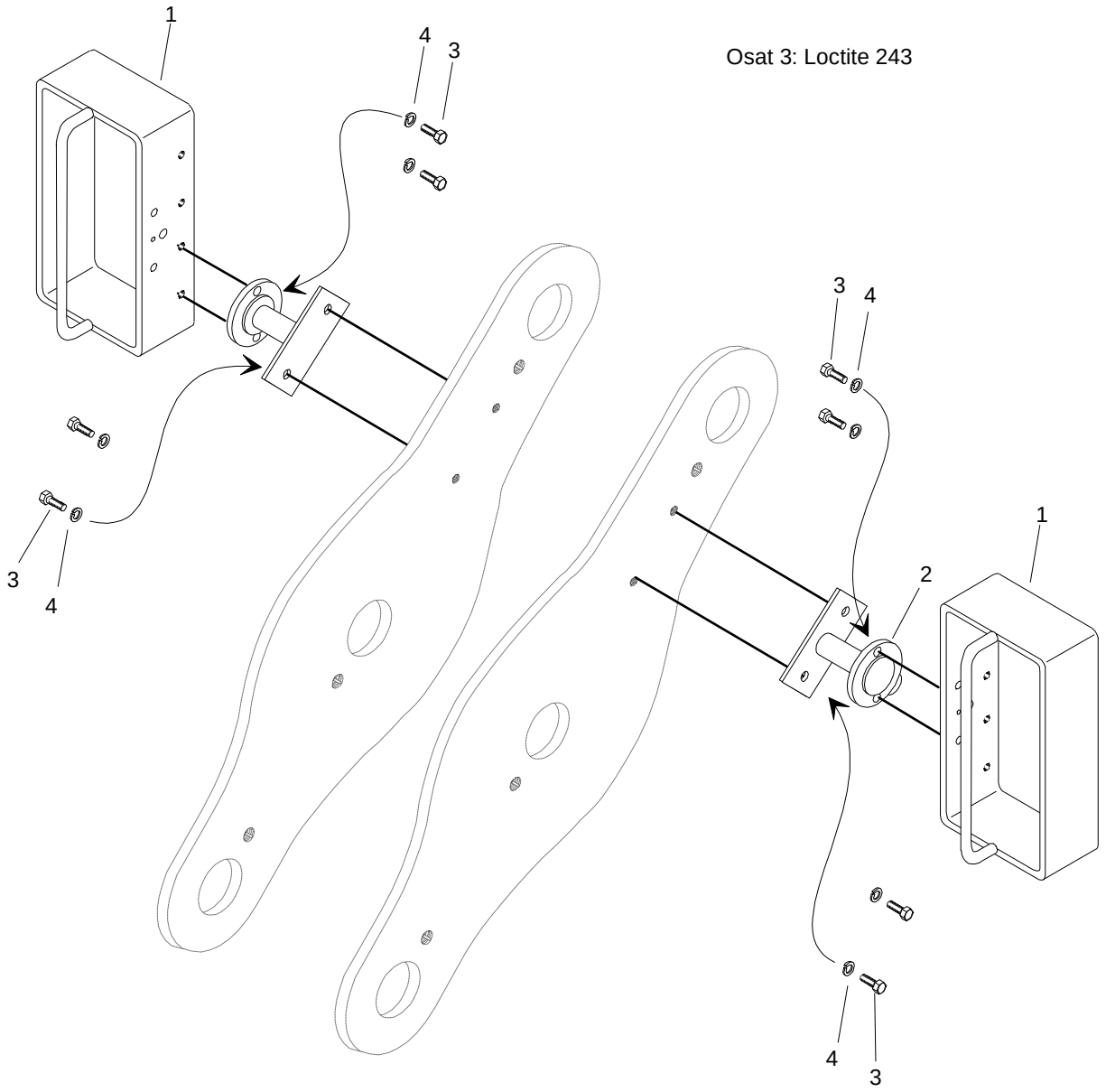

704.890.1 - Light equipment / Valaisinvarusteet

M 240 H

Pos	Part No	Description	Nimitys	Info	St
1	94413630	Light frame	Valaisinkehys		2
2	312615	Supporter	Kannatin		2
3	41265100	Hexagon screw	Kuusioruuvi	M 12 x 30 8.8	8
4	54201212	Lock washer	Lukituslaatta	M12 B-2	8

704.895.1 - Protections / Törmäyssuojat

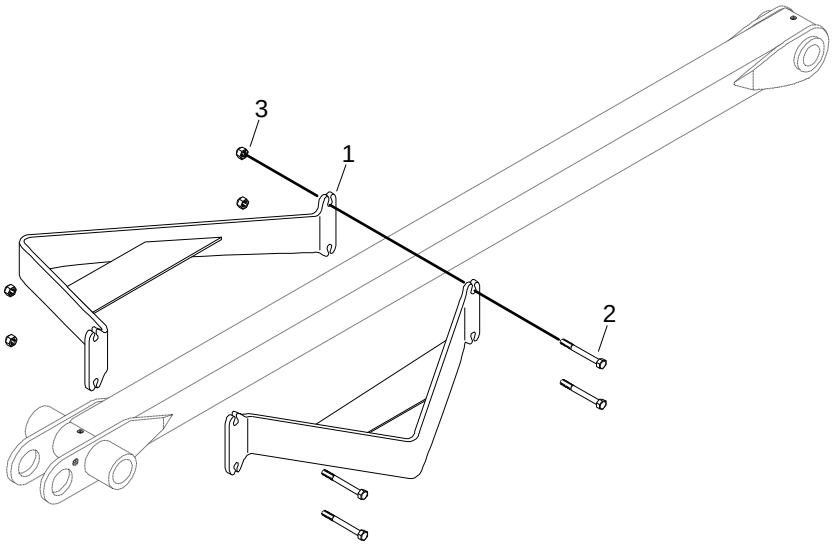

704.895.1 - Protections / Törmäyssuojat

M 240 H

Pos	Part No	Description	Nimitys	Info	St
1	312613	Guard	Suoja		2
2	40165340	Hexagon screw	Kuusioruuvi		4
3	46023312	Self-locking hexagon nut	Kuusiomutteri, itselukkiutuva	M12 8	4