Spare Parts - Varaosat

Serial Number - Sarjanumero

0920026

Type - Tyyppi

HYDR.NOSTURI M 92 FT100i SISÄP.LETKUT

Page	Description	Nimitys
10.554.1	Hydraulic tubings at grapple	Kahmarin hydraulijohdot
308.667.1	Hydraulic tubings at rotator	Rotaattorin hydraulijohdot
700.202.1	Hanger	Ripustin
700.211.1	Rotator	Rotaattori
700.301.1	Grapple	Kahmari
700.580.1	Protection	Törmäyssuoja
708.191.1	Mounting of telescope	Teleskoopin asennus
708.200.1	Base	Jalusta
708.211.1	Column	Pylväs
708.222.1	First boom	Nostopuomi
708.232.1	Second boom	Siirtopuomi
708.245.1	Extension	Jatke
708.247.2	Boom extension 1	Jatke 1
708.249.4	Boom extension 2	Jatke 2
708.265.2	Service stairs	Huoltotasot
708.302.1	Slewing system	Kääntölaite
708.310.2	First boom cylinder	Nostosylinteri
708.320.1	Second boom cylinder	Siirtosylinteri
708.332.2	Extension cylinder	Jatkeen sylinteri
708.390.2	First boom cylinder cover	Nostosylinterin suojus
708.432.1	Double pressure relief valve	Kaksoispaineenrajoitusventtiili
708.501.1	Hydraulic tubings at base	Jalustan hydraulijohdot
708.560.1	Column hydraulic equipment	Pylvään hydraulivarusteet
708.601.1	Hydraulic tubings at first boom	Nostopuomin hydraulijohdot
708.623.2	Hydraulic tubings at second boom	Siirtopuomin hydraulijohdot
708.642.2	Hydraulic tubings at telescope	Teleskoopin hydraulijohdot
708.681.1	Hydraulic scheme	Hydraulikaavio
708.712.1	Plates	Kilvet

Spare Parts - Varaosat

Serial Number - Sarjanumero

0920026

Type - Tyyppi

HYDR.NOSTURI M 92 FT100i SISÄP.LETKUT

Page	Description	Nimitys
708.757.1	Protections	Törmäyssuojat
708.880.1	Lubrication system	Voitelujärjestelmä
76.730.1	Packing	Pakkaus

10.554.1 - Hydraulic tubings at grapple / Kahmarin hydraulijohdot

FX26
FX36
J026X

A 10.554.1

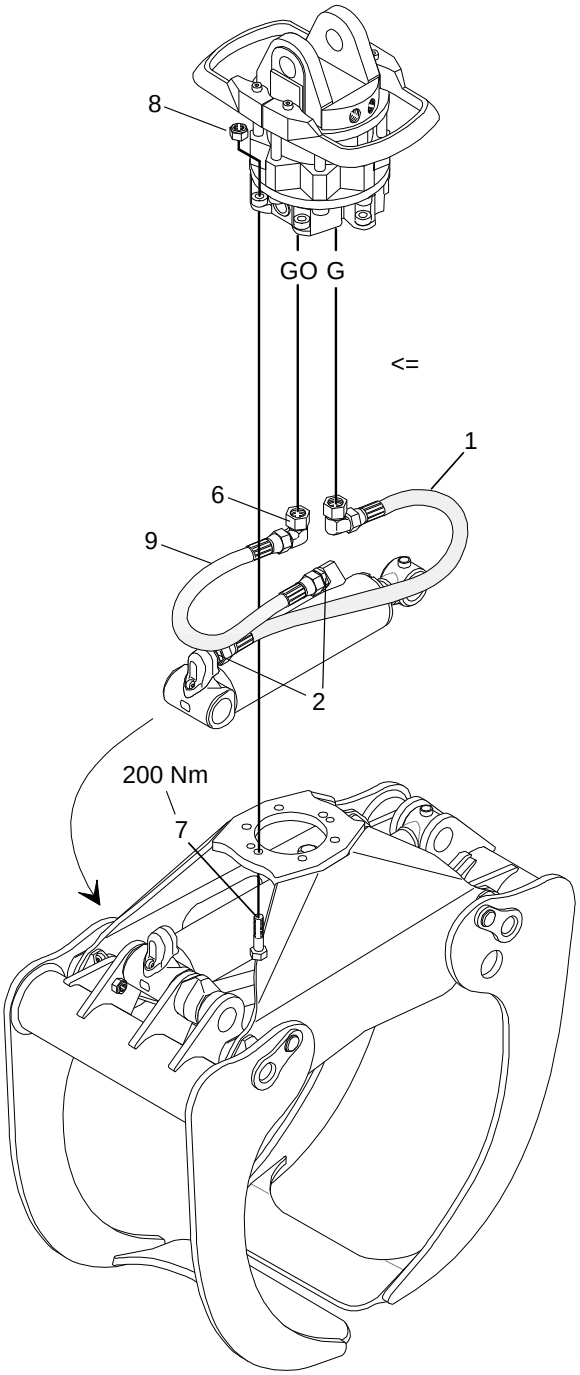

B 10.555.1 Lukkoventtiili

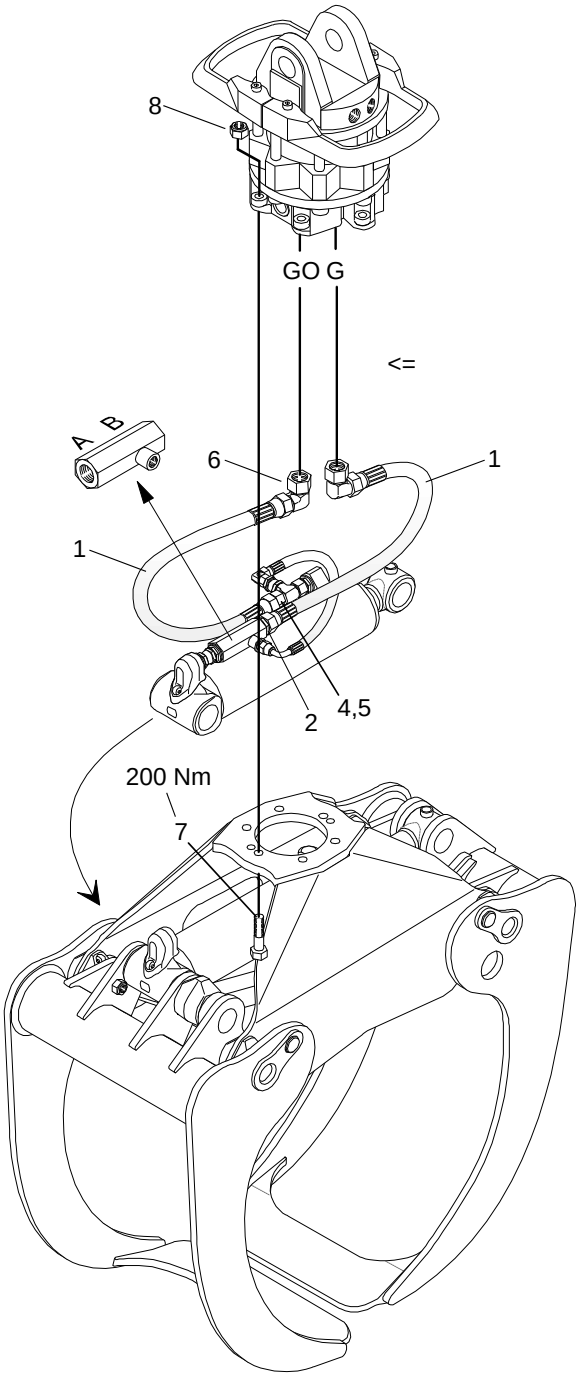

10.554.1 - Hydraulic tubings at grapple / Kahmarin hydraulijohdot

FX26
FX36
J026X

Pos	Part No	Description	Nimitys	Info	St
1	38620323	Hose	Letku	JIC, 1/2", 0°/0°, L=500	1
2	38710260	Male stud	Perusliitinrunko		2
6	38710639	Coupling housing	Liitinrunko		2
7	40266180	Hexagon screw	Kuusioruuvi		6
8	46028317	Self-locking hexagon nut	Kuusiomutteri, itselukkiutuva	M16 8	6
9	38620313	Hose	Letku	JIC, 1/2", 0°/0°, L=600	1

308.667.1 - Hydraulic tubings at rotator / Rotaattorin hydraulijohdo F 91 FT 100 i

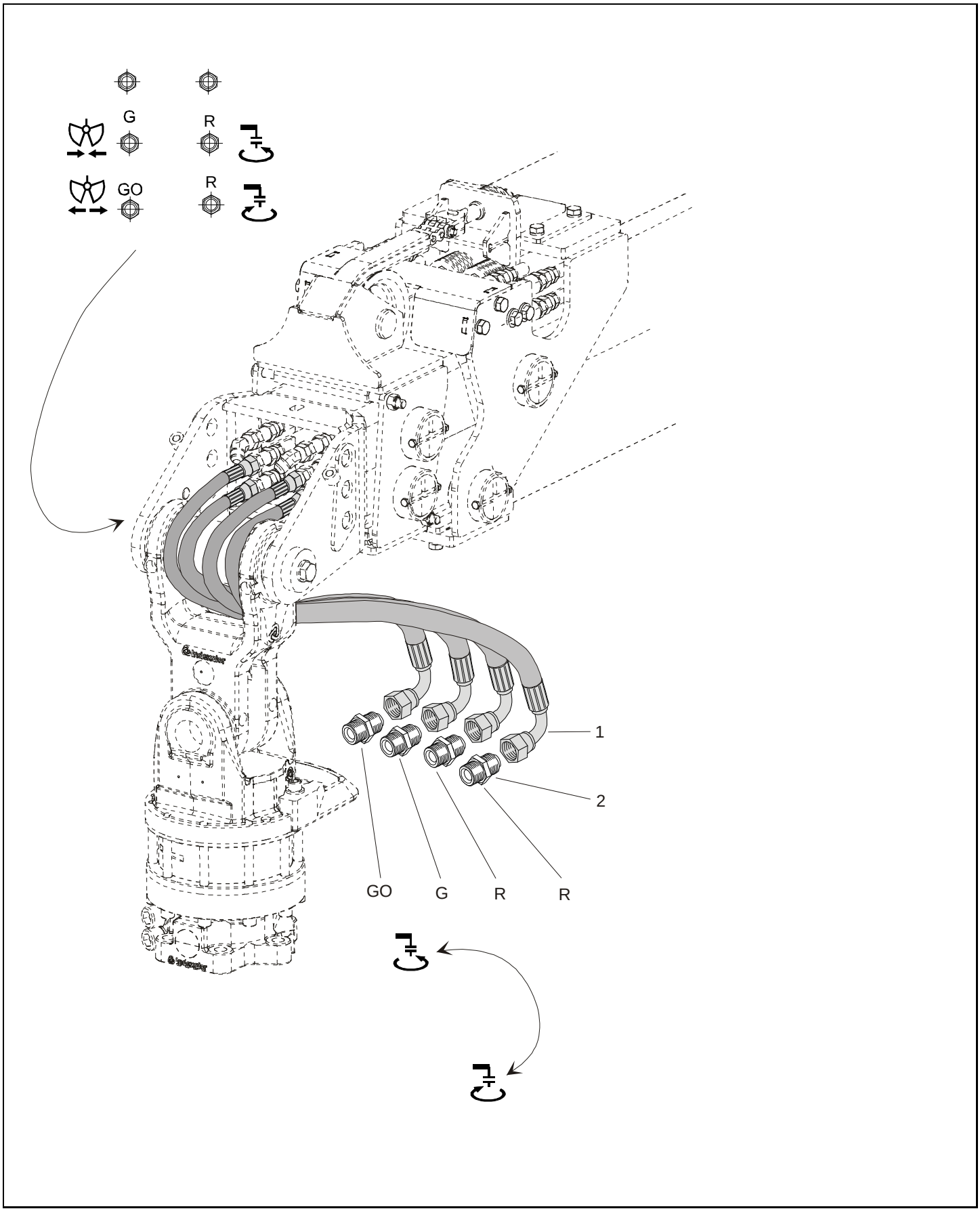

308.667.1 - Hydraulic tubings at rotator / Rotaattorin hydraulijohdo F 91 FT 100 i

Pos	Part No	Description	Nimitys	Info	St
1	706501	Hose	Letku		4
2	38710257	Male stud	Perusliitinrunko		4

700.202.1 - Hanger / Ripustin

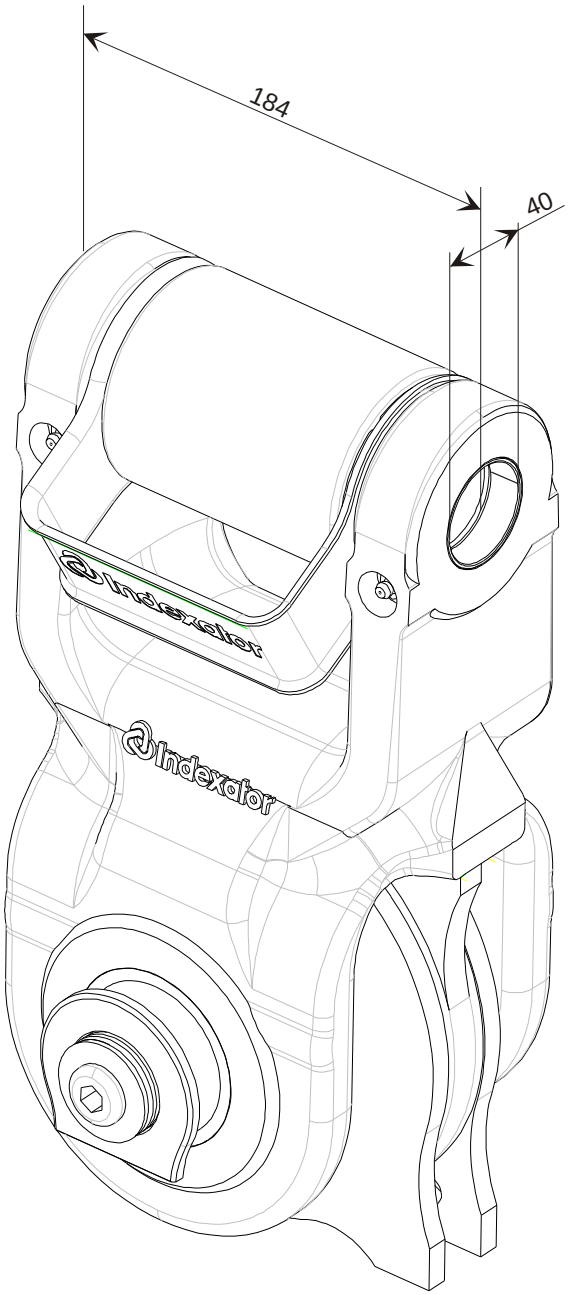

700.202.1 - Hanger / Ripustin

Pos	Part No	Description	Nimitys	Info	St
1	700046	Hanger	Ripustin		

700.211.1 - Rotator / Rotaattori

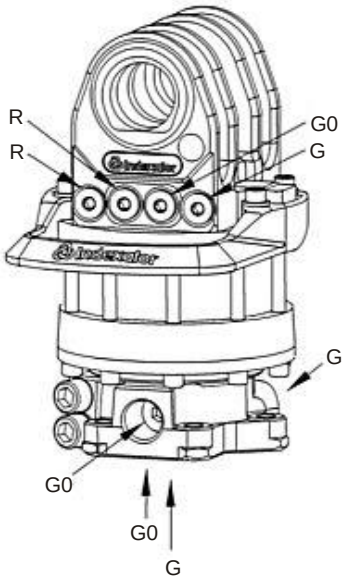

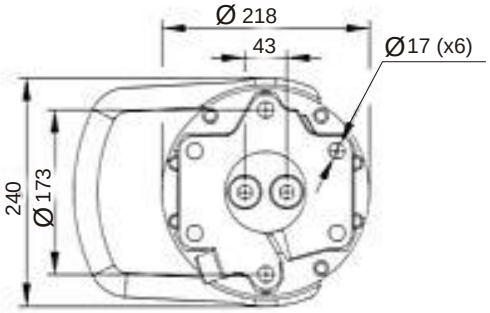

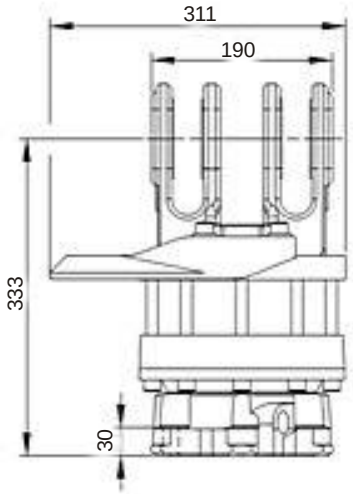

700.211.1 - Rotator / Rotaattori

Pos	Part No	Description	Nimitys	Info	St
1	700044	Rotator	Rotaattori		1

700.301.1 Grapple

Kahmari

MF36

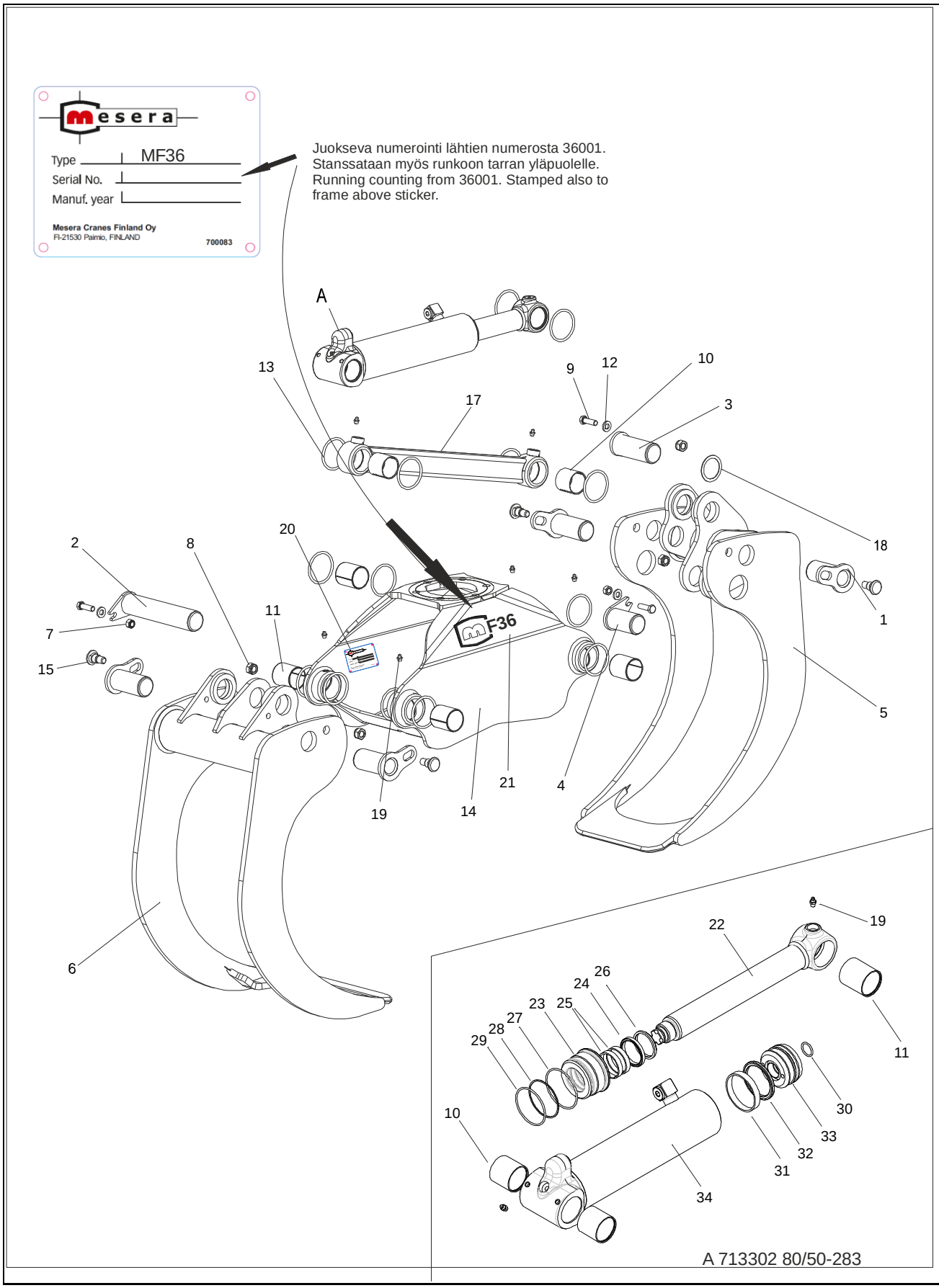

700.301.1 Grapple

MF36

Kahmari

Pos	Part No	Description	Nimitys	Info	St
1	713124	Shaft	Akseli		4
2	713131	Shaft	Akseli		1
3	713134	Shaft	Akseli		1
4	713136	Shaft	Akseli		1
5	713138	Narrow grab	Koura, kapea		1
6	713140	Wide grab	Koura, leveä		1
7	46023312	Self-locking hexagon nut	Kuusiomutteri, itselukkiutuva	M12 8	3
8	46028317	Self-locking hexagon nut	Kuusiomutteri, itselukkiutuva	M16 8	4
9	41265140	Hexagon screw	Kuusioruuvi	M 12 x 40 8.8	3
10	700833	Bearing bush	Laakeriholkki		4
11	61313050	Bearing bush	Laakeriholkki		5
12	54020013	Lock washer	Lukituslaatta		3
13	82367692	O-ring	O-rengas	69,22x5,35	14
14	713105	Frame	Kehys		1
15	713127	Stop screw	Vasteruuvi		4
17	713100	Rod	Tasausvarsi		1
18	94236467	Filling ring	Täyterengas		6
19	67411010	Grease nipple	Voitelunippa		8
20	700923	Type plate, CE marked	Konekilpi, CE-merkitty		1
21	700095	Sticker	Tarra		2
22	713301	Piston rod	Männänvarsi		1
23	713304	Cylinder cover	Sylinterin kansi		1
24	82375252	Seal	Tiiviste		1
25	82371958	Locating ring	Ohjausrengas		2
26	82371206	Wiper ring	Kaavinrengas		1
27	82367795	O-ring	O-rengas	79,5x3,0	1
28	54328281	Supporting ring	Tukirengas		1
29	82367745	O-ring	O-rengas	74,5x3,0	1
30	82367244	O-ring	O-rengas	24,2x3,0	1
31	82357094	Locating ring	Ohjausrengas		1
32	82375146	Seal	Tiiviste		1
33	713303	Piston	Mäntä		1
34	713300	Cylinder tube	Sylinteriputki		1
50	713147	Rod	Tasausvarsi koottuna		-
51	713302	Cylinder	Sylinteri		-
52	713306	Cylinder tube assy	Sylinteriputki koottuna		-
53	713305	Piston rod assy	Männänvarsi koottuna		-
54	94236965	Spanner	Avain	L=53, D=8	-

700.301.1 Grapple Kahmari

MF36

55	94290925	Spanner	Avain	L=70, D=8	-
56	94290900	Mandrel	Tuurna	ø50	-
57	713307	Seal kit	Tiivistesarja		-
58	713143	Grapple	Kahmari		-

700.580.1 - Protection / Törmäyssuoja

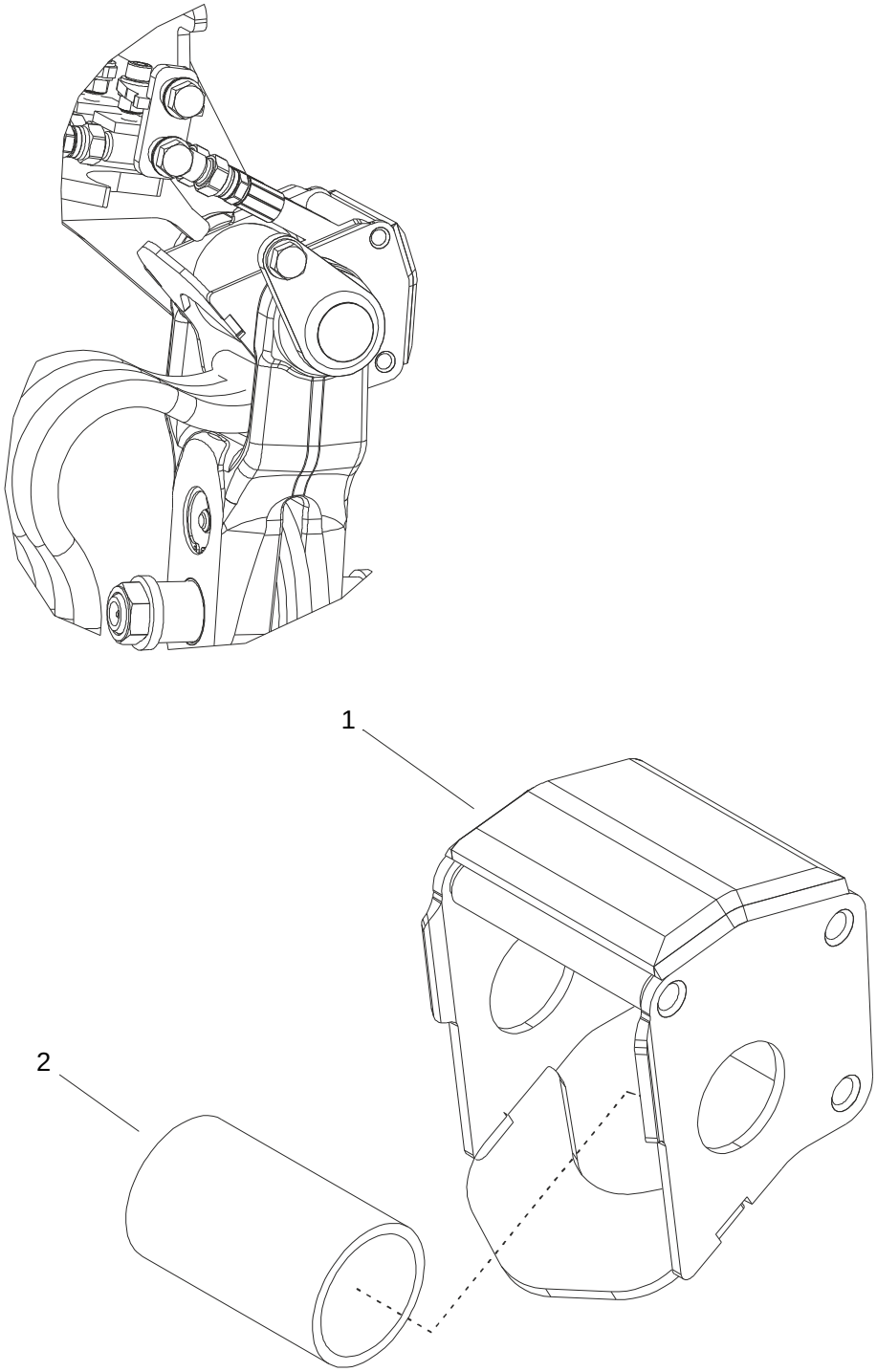

700.580.1 - Protection / Törmäyssuoja

Pos	Part No	Description	Nimitys	Info	St
1	710531	Protection	Törmäyssuoja		1
2	710559	Pipe	Putki koottuna		1

708.191.1 - Mounting of telescope / Teleskoopin asennus

M 92 FT 100i
M 92 FT 86i

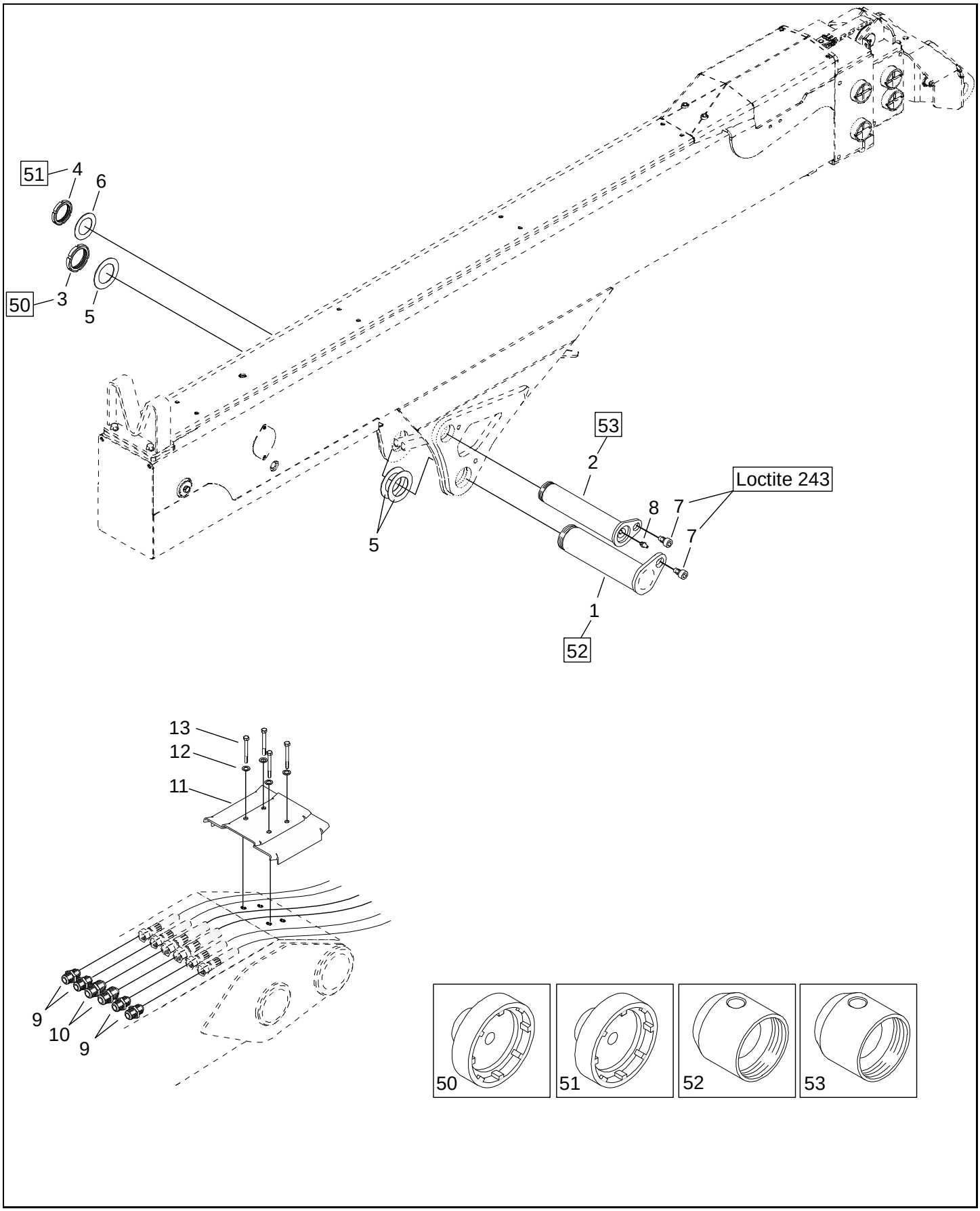

708.191.1 - Mounting of telescope / Teleskoopin asennus

M 92 FT 100i
M 92 FT 86i

Pos	Part No	Description	Nimitys	Info	St
1	308358	Shaft	Akseli		1
2	308325	Shaft	Akseli		1
3	9978119	Pivot nut	Akselimutteri		1
4	9979786	Pivot nut	Akselimutteri		1
5	94263961	Filling ring	Täyterengas		tarv
6	94268691	Filling ring	Täyterengas		tarv
7	94242339	Set screw	Pidätinruuvi	M 16 x 15	2
8	67411010	Grease nipple	Voitelunippa		1
9	38750040	Extention coupling housing	Jatkoliitinrunko		4
10	38750033	Extention coupling housing	Jatkoliitinrunko		2
11	708349	Fastening	Kiinnike		1
12	54201208	Lock washer	Lukituslaatta	M8 B-2	4
13	40263680	Hexagon screw	Kuusioruuvi	M 8 x 45 8.8	4
50	3350371	Spanner for pivot nut	Akselimutteriavain	M65 x 2	-
51	3350363	Spanner for pivot nut	Akselimutteriavain	M60 x 2	-
52	94263938	Guide bushing	Ohjainholkki	Ø70	-
53	94263390	Guide bushing	Ohjainholkki	Ø60	-

708.200.1 - Base / Jalusta

M 102 R
M 92 F

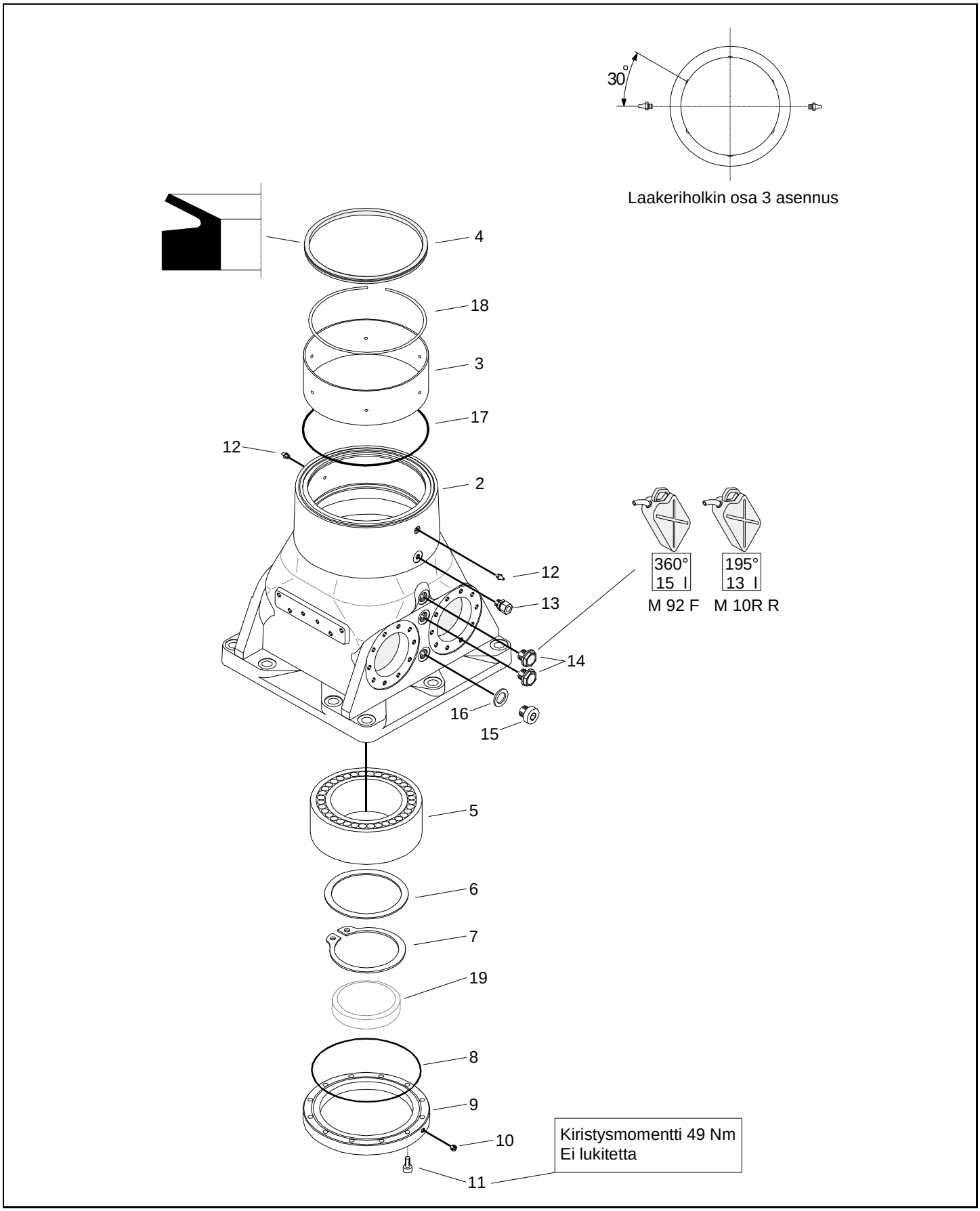

708.200.1 - Base / Jalusta

M 102 R
M 92 F

Pos	Part No	Description	Nimitys	Info	St
1	308111	Base assy	Jalusta koottuna		-
2	308110	Base	Jalusta		1
3	210163	Bearing bush	Laakeriholkki		1
4	82370325	Shaft seal ring	Akselitiivisterengas		1
5	60410300	Spherical roller bearing	Pallomainen rullalaakeri		1
6	54180350	Tight-fitting ring	Soviterengas		1
7	54331150	Circlip	Varmistinrengas	150x4	1
8	82369030	O-ring	O-rengas	229,5x3,0	1
9	94282103	Flange	Laippa		1
10	30676040	Plug	Tulppa		1
11	45634109	Socket head cap screw	Kuusiokoloruuvi	M 10 x 25 8.8	12
12	67411010	Grease nipple	Voitelunippa		2
13	94383050	Breather plug	Huohotintulppa		1
14	94383030	Oil level eye	Öljysilmä		2
15	38100645	Plug	Tulppa		1
16	82371826	Seal ring	Tiivisterengas		1
17	82369046	O-ring	O-rengas	289,3x5,7	1
18	210164	Groove ring	Urarengas		1
19	305204	Deck	Kansi		-

708.211.1 - Column / Pylväs

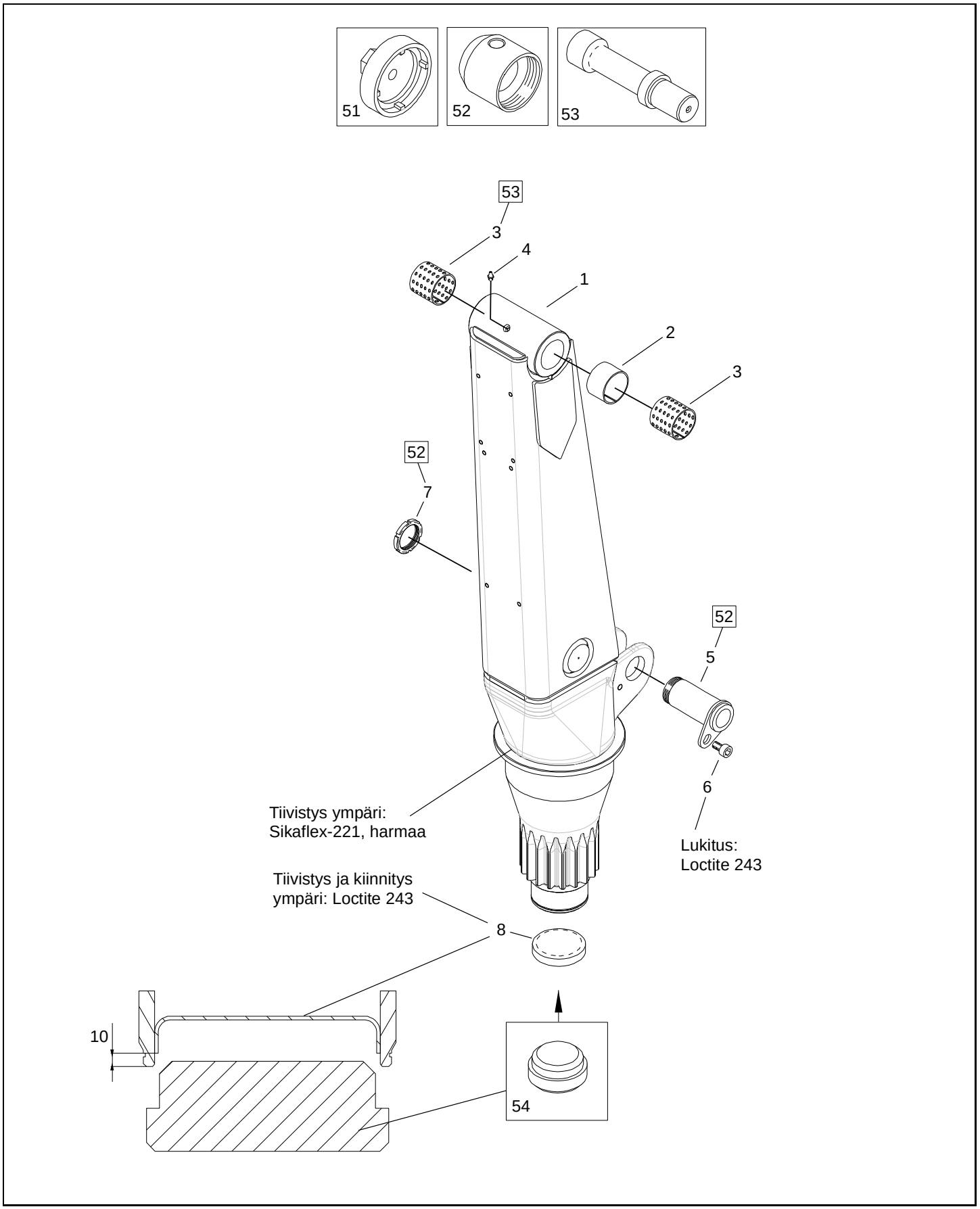

708.211.1 - Column / Pylväs

M 92 F

Pos	Part No	Description	Nimitys	Info	St
1	708220	Column	Pylväs		1
2	94239205	Distance bushing	Väliholkki		tarv.
3	61313085	Bearing bush	Laakeriholkki		2
4	67411010	Grease nipple	Voitelunippa		1
5	94567305	Shaft	Akseli		1
6	94242339	Set screw	Pidätinruuvi	M 16 x 15	1
7	9978119	Pivot nut	Akselimutteri		1
8	305204	Deck	Kansi		1
50	708226	Column assy	Pylväs koottuna		-
51	94236928	Spanner for pivot nut	Akselimutteriavain	M65 x 2	-
52	94263938	Guide bushing	Ohjainholkki	Ø70	-
53	94263387	Mandrel	Tuurna	ø80	-
54	305206	Mandrel	Tuurna		-

708.222.1 First boom
Nostopuomi

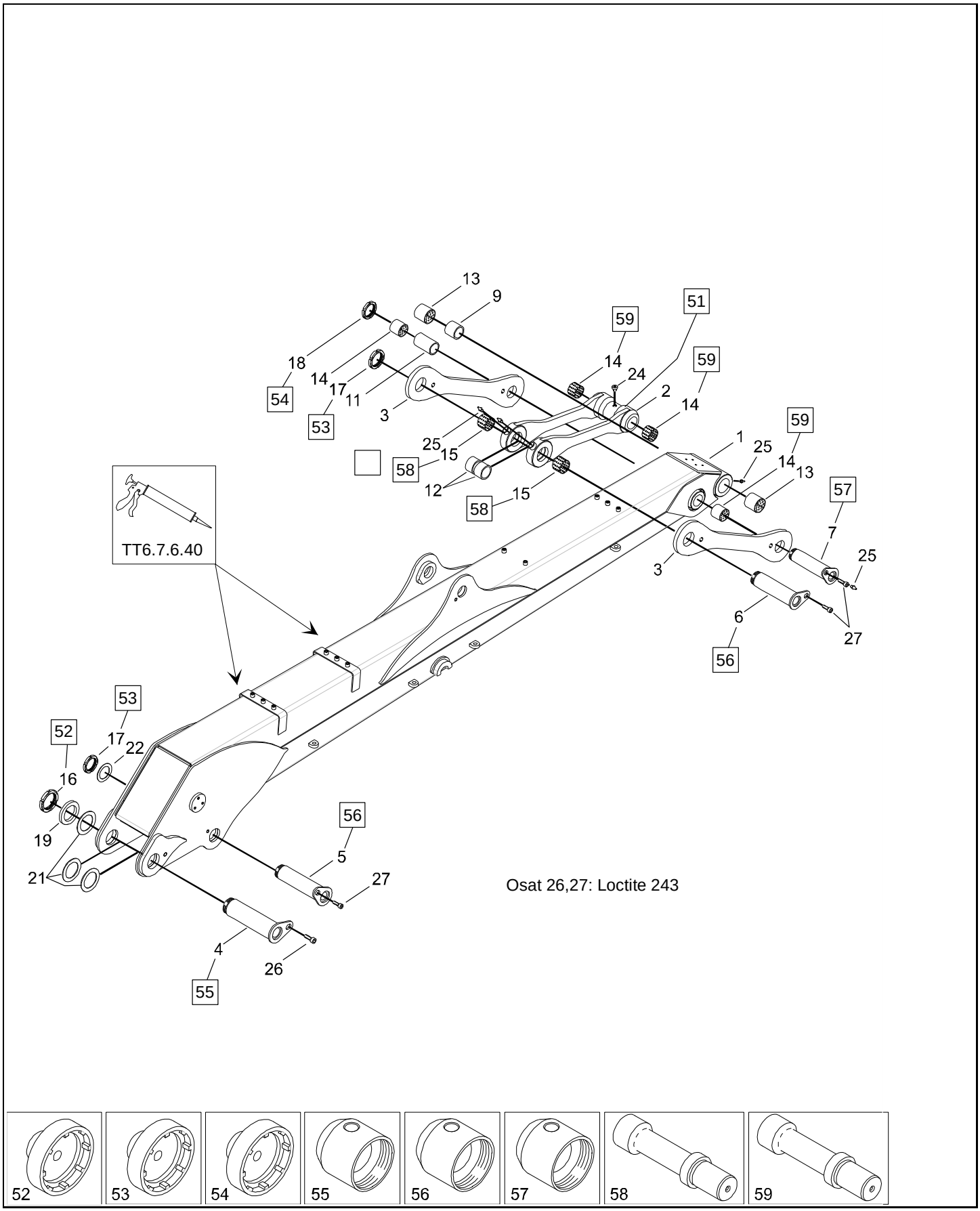

Osat 26,27: Loctite 243

708.222.1 First boom

Nostopuomi

M 92 F

Pos	Part No	Description	Nimitys	Info	St
1	708308	First boom	Nostopuomi		1
2	308320	Lever	Varsi		-
3	308330	Distance lever	Välivarsi		2
4	94567309	Shaft	Akseli		1
5	304327	Shaft	Akseli		1
6	308358	Shaft	Akseli		1
7	308325	Shaft	Akseli		1
8	94245316	Shaft	Akseli		1
9	94258629	Distance bushing	Väliholkki		1
11	308327	Distance bushing	Väliholkki		1
12	94411351	Distance ring	Välirengas		2
13	61313070	Bearing bush	Laakeriholkki		2
14	61313065	Bearing bush	Laakeriholkki		2
15	61313067	Bearing bush	Laakeriholkki		-
16	9979948	Pivot nut	Akselimutteri		1
17	9978119	Pivot nut	Akselimutteri		2
18	9979786	Pivot nut	Akselimutteri		2
19	94265219	Ring	Rengas		1
20	94234430	Distance ring	Välirengas		1
21	94265349	Filling ring	Täyterengas		tarv.
22	94263961	Filling ring	Täyterengas		tarv.
23	94268691	Filling ring	Täyterengas		tarv.
24	30676070	Plug	Tulppa		-
25	67411010	Grease nipple	Voitelunippa		2
26	94238350	Set screw	Pidätinruuvi	M 20 x 22	1
27	94242339	Set screw	Pidätinruuvi	M 16 x 15	4
50	708312	First boom assy	Nostopuomi koottuna		-
51	308328	Lever assy	Varsi koottuna		1
52	3350380	Spanner for pivot nut	Akselimutteriavain	M75 x 2	-
53	3350371	Spanner for pivot nut	Akselimutteriavain	M65 x 2	-
54	3350363	Spanner for pivot nut	Akselimutteriavain	M60 x 2	-
55	94263391	Guide bushing	Ohjainholkki	Ø80	-
56	94263938	Guide bushing	Ohjainholkki	Ø70	-
57	94263390	Guide bushing	Ohjainholkki	Ø60	-
58	94263934	Mandrel	Tuurna	ø70	-
59	94263941	Mandrel	Tuurna	ø60	-

708.232.1 - Second boom / Siirtopuomi

M 92 FT 100i

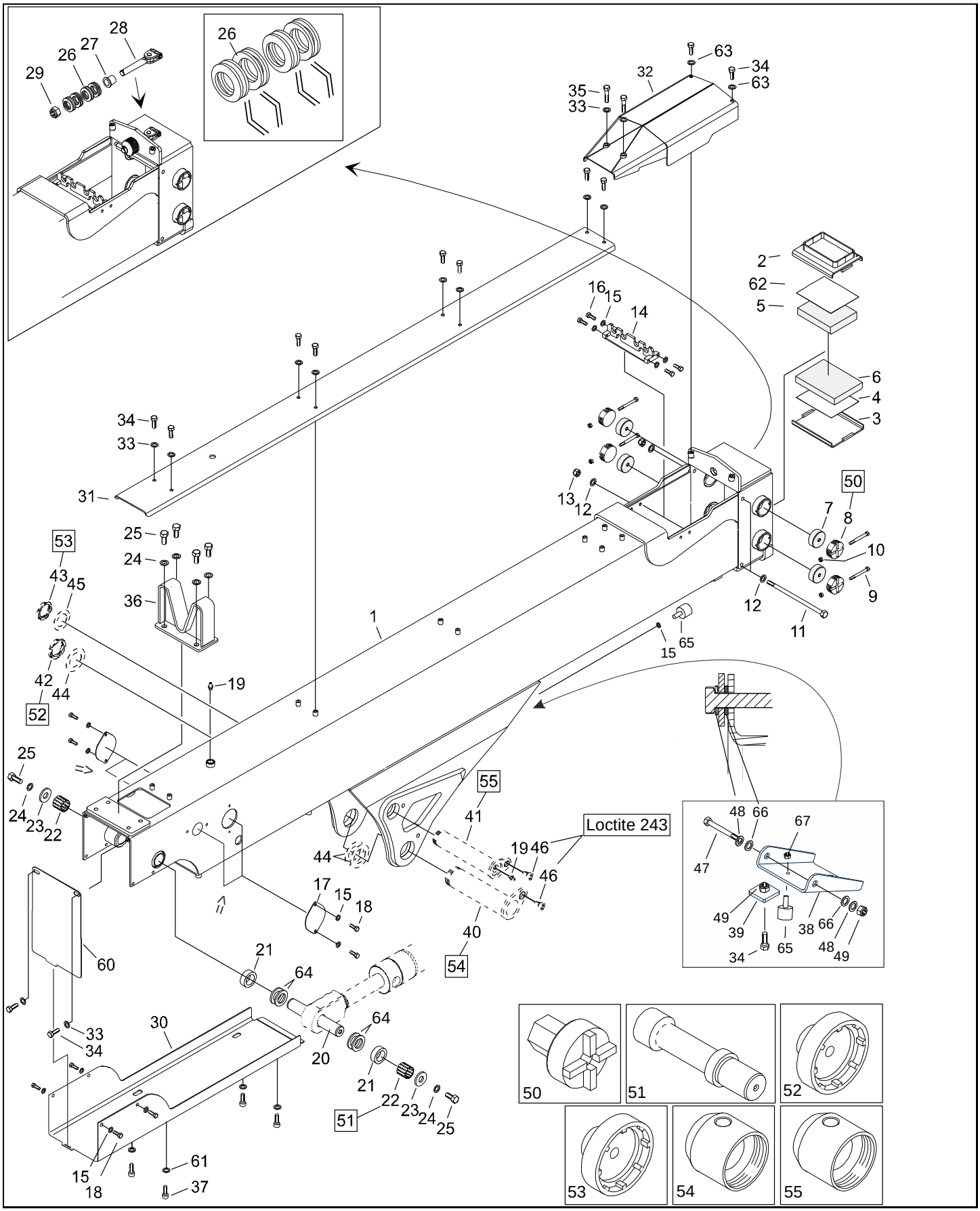

708.232.1 - Second boom / Siirtopuomi

M 92 FT 100i

Pos	Part No	Description	Nimitys	Info	St
1	708480	Second boom	Siirtopuomi		1
2	708456	Bearing housing	Laakeripesä		1
3	708459	Bearing housing	Laakeripesä		1
4	312431	Tight-fitting plate	Sovituslevy		tarv
5	94244318	Bearing	Laakeri		1
6	708457	Bearing	Laakeri		1
7	94232426	Bearing	Laakeri		4
8	94242442	Bearing cover	Laakerinkansi		4
9	40263230	Hexagon screw	Kuusioruuvi	M 6 x 80 8.8	4
10	46023306	Self-locking hexagon nut	Kuusiomutteri, itselukkiutuva	M6 8	4
11	700043	Hexagon screw	Kuusioruuvi		2
12	54060314	Washer	Aluslaatta	M12	4
13	46023312	Self-locking hexagon nut	Kuusiomutteri, itselukkiutuva	M12 8	2
14	708450	Console	Teline		1
15	54201208	Lock washer	Lukituslaatta	M8 B-2	16
16	41263630	Hexagon screw	Kuusioruuvi	M 8 x 30 8.8	4
17	94241433	Deck	Kansi		4
18	41263540	Hexagon screw	Kuusioruuvi	M 8 x 12 8.8	12
19	67411010	Grease nipple	Voitelunippa		1
20	708423	Shaft	Akseli		1
21	708545	Distance ring	Välirengas		2
22	61313045	Bearing bush	Laakeriholkki		2
23	54083173	Washer	Aluslaatta		2
24	54201216	Lock washer	Lukituslaatta		6
25	41266080	Hexagon screw	Kuusioruuvi	M 16 x 30 8.8	6
26	211315	Cup spring	Lautasjousi		8
27	708586	Bushing	Holkki		1
28	67627106	Fastening	Kiinnike		1
29	46023320	Self-locking hexagon nut	Kuusiomutteri, itselukkiutuva	M20 8	1
30	708487	Cover	Suojus		1
31	708488	Guard	Suoja		1
32	708447	Guard	Suoja		1
33	54201210	Lock washer	Lukituslaatta	M10 B-2	12
34	41264050	Hexagon screw	Kuusioruuvi	M 10 x 16 8.8	13
35	40264170	Hexagon screw	Kuusioruuvi	M 10 x 45 8.8	2
36	703425	Support for transport	Kuljetustuki		1
37	45635080	Socket head cap screw	Kuusiokoloruuvi	M 12 x 20 8.8	4
38	708492	Plate	Levy		1
39	708493	Plate	Levy		1

708.232.1 - Second boom / Siirtopuomi

M 92 FT 100i

40	308358	Shaft	Akseli		-
41	308325	Shaft	Akseli		-
42	9978119	Pivot nut	Akselimutteri		-
43	9979786	Pivot nut	Akselimutteri		-
44	94263961	Filling ring	Täyterengas		-
45	94268691	Filling ring	Täyterengas		-
46	94242339	Set screw	Pidätinruuvi	M 16 x 15	-
47	40264370	Hexagon screw	Kuusioruuvi	M 10x155 10.9	1
48	54060311	Washer	Aluslaatta	M10	2
49	46023310	Self-locking hexagon nut	Kuusiomutteri, itselukkiutuva	M10 8	2
50	94236931	Spanner for bearing flange	Laakerikannen avain		-
51	94263940	Mandrel	Tuurna	ø40	-
52	3350371	Spanner for pivot nut	Akselimutteriavain	M65 x 2	-
53	3350363	Spanner for pivot nut	Akselimutteriavain	M60 x 2	-
54	94263938	Guide bushing	Ohjainholkki	Ø70	-
55	94263390	Guide bushing	Ohjainholkki	Ø60	-
60	708471	Plate	Levy		1
61	54020013	Lock washer	Lukituslaatta		4
62	94244321	Tight-fitting plate	Sovituslevy		tarv
63	54020011	Lock washer	Lukituslaatta	M10	2
64	94230632	Tight-fitting plate	Sovituslevy		4
65	702600	Rubber cushion	Kumipuskuri		2
66	700823	Washer	Aluslaatta		2
67	46023308	Self-locking hexagon nut	Kuusiomutteri, itselukkiutuva	M8 8	1

708.245.1 - Extension / Jatke

M 102 R

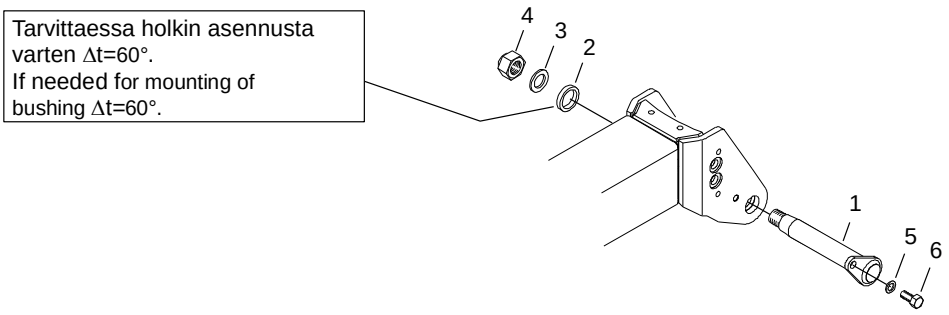

708.245.1 - Extension / Jatke

M 102 R

Pos	Part No	Description	Nimitys	Info	St
1	703565	Shaft	Akseli		1
2	703563	Bushing	Holkki		1
3	54060333	Washer	Aluslaatta	M30	1
4	46023330	Self-locking hexagon nut	Kuusiomutteri, itselukkiutuva	M30 8	1
5	54020017	Washer	Aluslaatta	M16	1
6	41266080	Hexagon screw	Kuusioruuvi	M 16 x 30 8.8	1

708.247.2 - Boom extension 1 / Jatke 1

M 92 FT 100i

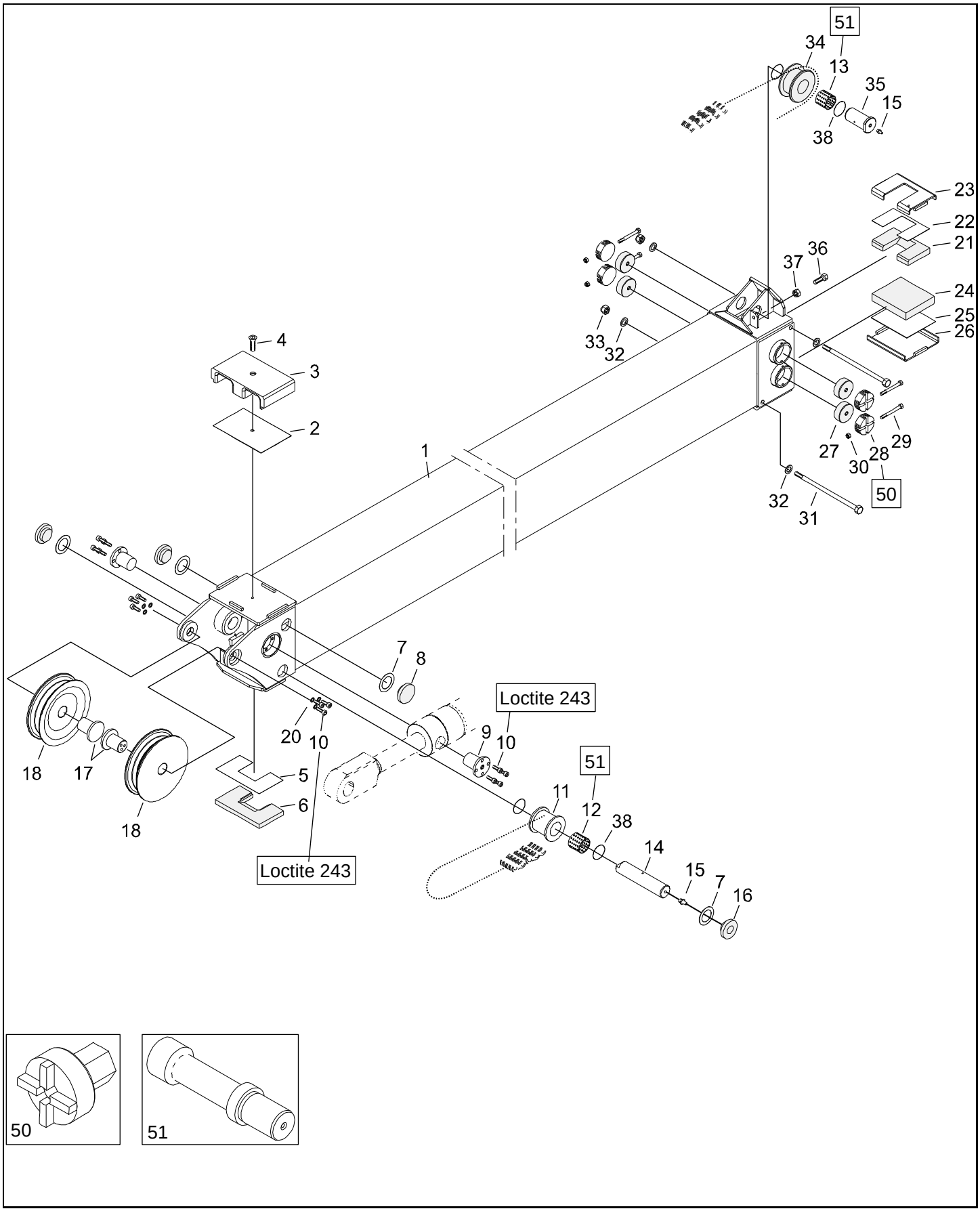

708.247.2 - Boom extension 1 / Jatke 1

M 92 FT 100i

Pos	Part No	Description	Nimitys	Info	St
1	708589	Boom extension 1	Jatke 1		1
2	708577	Tight-fitting plate	Sovituslevy		tarv
3	708570	Bearing	Laakeri		1
4	45694432	Socket countersunk head cap scr	Kuusiokoloruuvi, uppokanta		1
5	708579	Tight-fitting plate	Sovituslevy		tarv
6	708578	Bearing plate	Laakerilevy		1
7	94230632	Tight-fitting plate	Sovituslevy		tarv
8	94230600	Bearing	Laakeri		3
9	708599	Shaft	Akseli		2
10	45633569	Socket head cap screw	Kuusiokoloruuvi	M 8 x 16 8.8	14
11	710421	Block	Taittopyörä		1
12	61313045	Bearing bush	Laakeriholkki		1
13	61313043	Bearing bush	Laakeriholkki		1
14	708576	Shaft	Akseli		1
15	67411010	Grease nipple	Voitelunippa		2
16	94230601	Bearing	Laakeri		1
17	710518	Shaft	Akseli		2
18	708575	Block	Taittopyörä		2
20	54201208	Lock washer	Lukituslaatta	M8 B-2	6
21	94282569	Bearing plate	Laakerilevy		1
22	94282571	Tight-fitting plate	Sovituslevy		tarv
23	708465	Bearing housing	Laakeripesä		1
24	94413439	Bearing	Laakeri		1
25	94413440	Tight-fitting plate	Sovituslevy		tarv
26	708468	Bearing housing	Laakeripesä		1
27	94232426	Bearing	Laakeri		4
28	94242442	Bearing cover	Laakerinkansi		4
29	40263230	Hexagon screw	Kuusioruuvi	M 6 x 80 8.8	4
30	46023306	Self-locking hexagon nut	Kuusiomutteri, itselukkiutuva	M6 8	4
31	40265385	Hexagon screw	Kuusioruuvi		2
32	54060314	Washer	Aluslaatta	M12	4
33	46023312	Self-locking hexagon nut	Kuusiomutteri, itselukkiutuva	M12 8	2
34	710422	Block	Taittopyörä		1
35	94233540	Shaft	Akseli		1
36	41263560	Hexagon screw	Kuusioruuvi	M 8 x 16 8.8	1
37	46023308	Self-locking hexagon nut	Kuusiomutteri, itselukkiutuva	M8 8	1
38	700812	O-ring	O-rengas	40x4,5	4
50	94236931	Spanner for bearing flange	Laakerikannen avain		-
51	94263940	Mandrel	Tuurna	ø40	-

708.249.4 - Boom extension 2 / Jatke 2

M 92 FT 100i

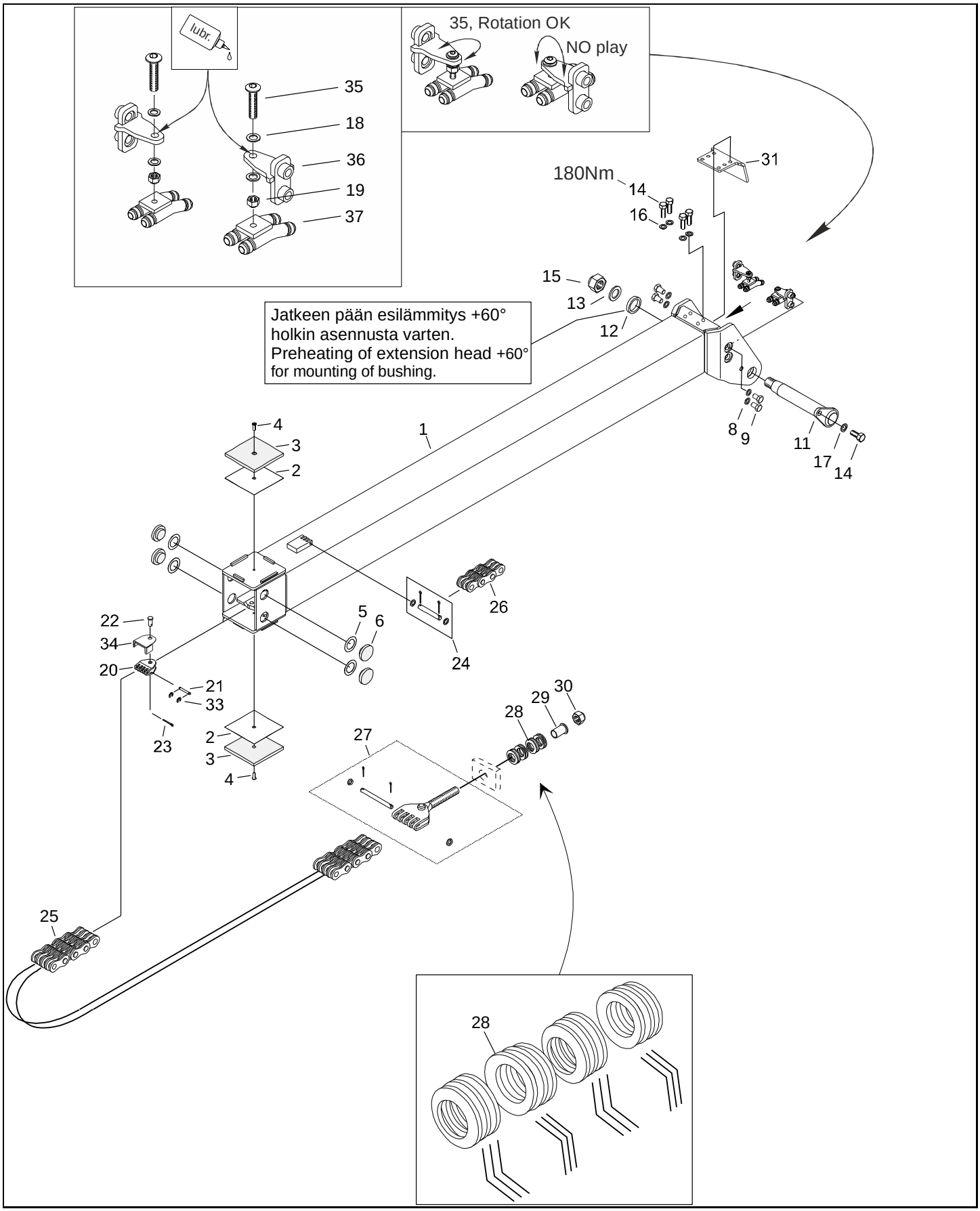

708.249.4 - Boom extension 2 / Jatke 2

M 92 FT 100i

Pos	Part No	Description	Nimitys	Info	St
1	708590	Boom extension 2	Jatke 2		1
2	308539	Adapter plate	Sovituslevy		tarv
3	308538	Bearing plate	Laakerilevy		2
4	9955542	Socket countersunk head cap scr	Kuusiokoloruuvi, uppokanta		2
5	94230632	Tight-fitting plate	Sovituslevy		tarv
6	94230600	Bearing	Laakeri		4
8	700089	Lock washer	Lukituslaatta	NL 16 sp	4
9	41266040	Hexagon screw	Kuusioruuvi	M 16x 20 8.8	4
11	703565	Shaft	Akseli		-
12	703563	Bushing	Holkki		-
13	54060333	Washer	Aluslaatta	M30	-
14	41266080	Hexagon screw	Kuusioruuvi	M 16 x 30 8.8	-
15	46023330	Self-locking hexagon nut	Kuusiomutteri, itselukkiutuva	M30 8	-
16	54201216	Lock washer	Lukituslaatta		4
17	54020017	Washer	Aluslaatta	M16	-
18	54060314	Washer	Aluslaatta	M12	4
19	46023312	Self-locking hexagon nut	Kuusiomutteri, itselukkiutuva	M12 8	2
20	67627116	U-yoke	U-haarukka		1
21	710514	Pin	Tappi		1
22	94241516	Pin	Tappi		1
23	54742130	Split pin	Saksisokka	4x25	1
24	67627151	Pin assy	Tappi koottuna		1
25	700071	Fleyer chain	Levykimppuketju		1
26	700070	Fleyer chain	Levykimppuketju		1
27	67627108	Clamp, assembly	Kiinnitin täyd.		1
28	211315	Cup spring	Lautasjousi		12
29	708585	Bushing	Holkki		1
30	46023324	Self-locking hexagon nut	Kuusiomutteri, itselukkiutuva	M24 8	1
31	709520	Protection	Törmäyssuoja		1
33	54338060	Securing washer	Varmistinlaatta		2
34	710515	Plate	Levy		1
35	700093	Socket head cap screw	Kuusiokoloruuvi		2
36	710522	Console	Teline		2
37	710519	Fastener	Kiinnitin		2

708.265.2 - Service stairs / Huoltotasot

M 102 R
M 92 F

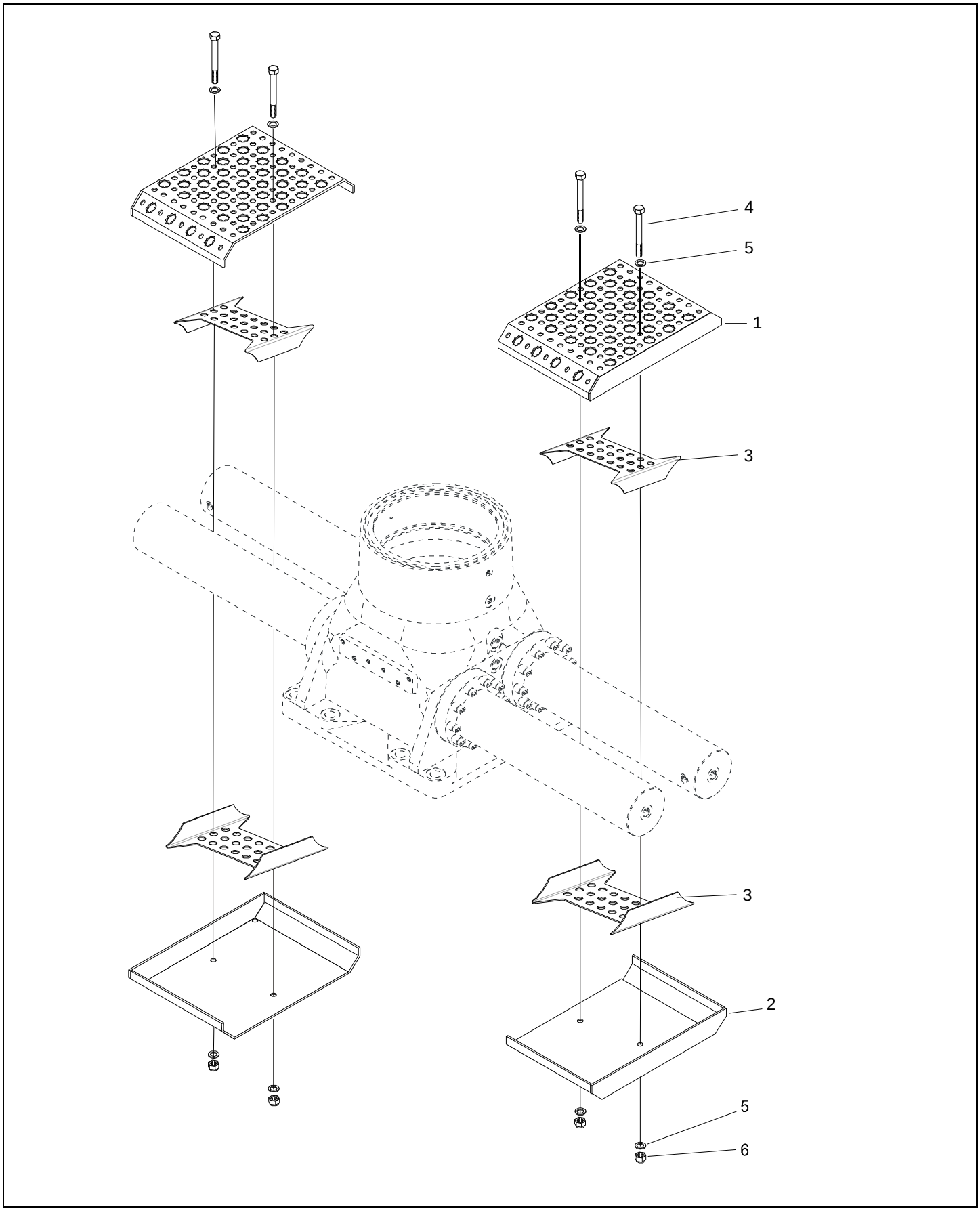

708.265.2 - Service stairs / Huoltotasot

M 102 R
M 92 F

Pos	Part No	Description	Nimitys	Info	St
1	308630	Cover	Suojus		2
2	308632	Cover	Suojus		2
3	308637	Plate	Levy		4
4	40264360	Hexagon screw	Kuusioruuvi		4
5	54060311	Washer	Aluslaatta	M10	8
6	46023310	Self-locking hexagon nut	Kuusiomutteri, itselukkiutuva	M10 8	4

708.302.1 - Slewing system / Kääntölaite

M 102 R
M 92 F

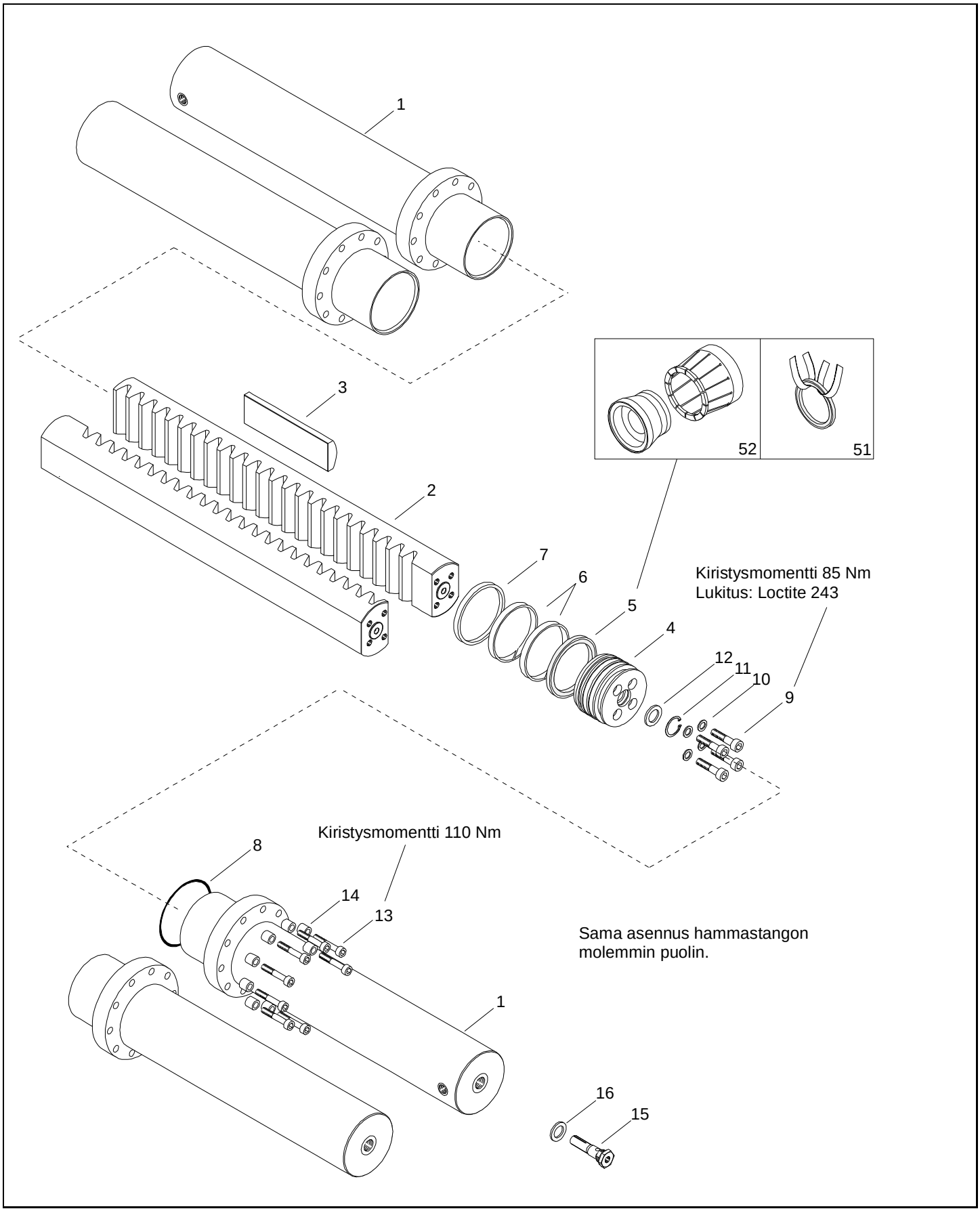

708.302.1 - Slewing system / Kääntölaite

M 102 R
M 92 F

Pos	Part No	Description	Nimitys	Info	St
1	308800	Slewing cylinder	Kääntösylinteri		4
2	308801	Rack bar	Hammastanko		2
3	304803	Step bearing	Tukilaakeri		2
4	94280846	Piston	Mäntä		4
5	82356110	Piston seal	Männäntiiviste		4
6	82357143	Locating ring	Ohjausrengas		8
7	82355200	Wiper ring	Kaavinrengas		4
8	82368180	O-ring	O-rengas	117,07x3,55	4
9	45605189	Socket head cap screw	Kuusiokoloruuvi	M 12 x 60 8.8	16
10	82371017	Seal ring	Tiivisterengas		16
11	54332300	Circlip	Varmistinrengas	30x1,2	4
12	94252521	Throttle ring	Kuristinrengas		4
13	45625220	Socket head cap screw	Kuusiokoloruuvi		40
14	94236857	Bushing	Holkki		40
15	94410700	Throttle pin	Kuristintappi		4
16	82371826	Seal ring	Tiivisterengas		4
50	210060	Seal assortment	Tiivistelajitelma		-
51	94236981	Installation band	Asennushihna	Ø100	-
52	94236967	Tools for mounting seal	Tiivisteen asennustyökalusarja	Ø100	-

708.310.2 - First boom cylinder / Nostosylinteri

M 102 R
M 92 F

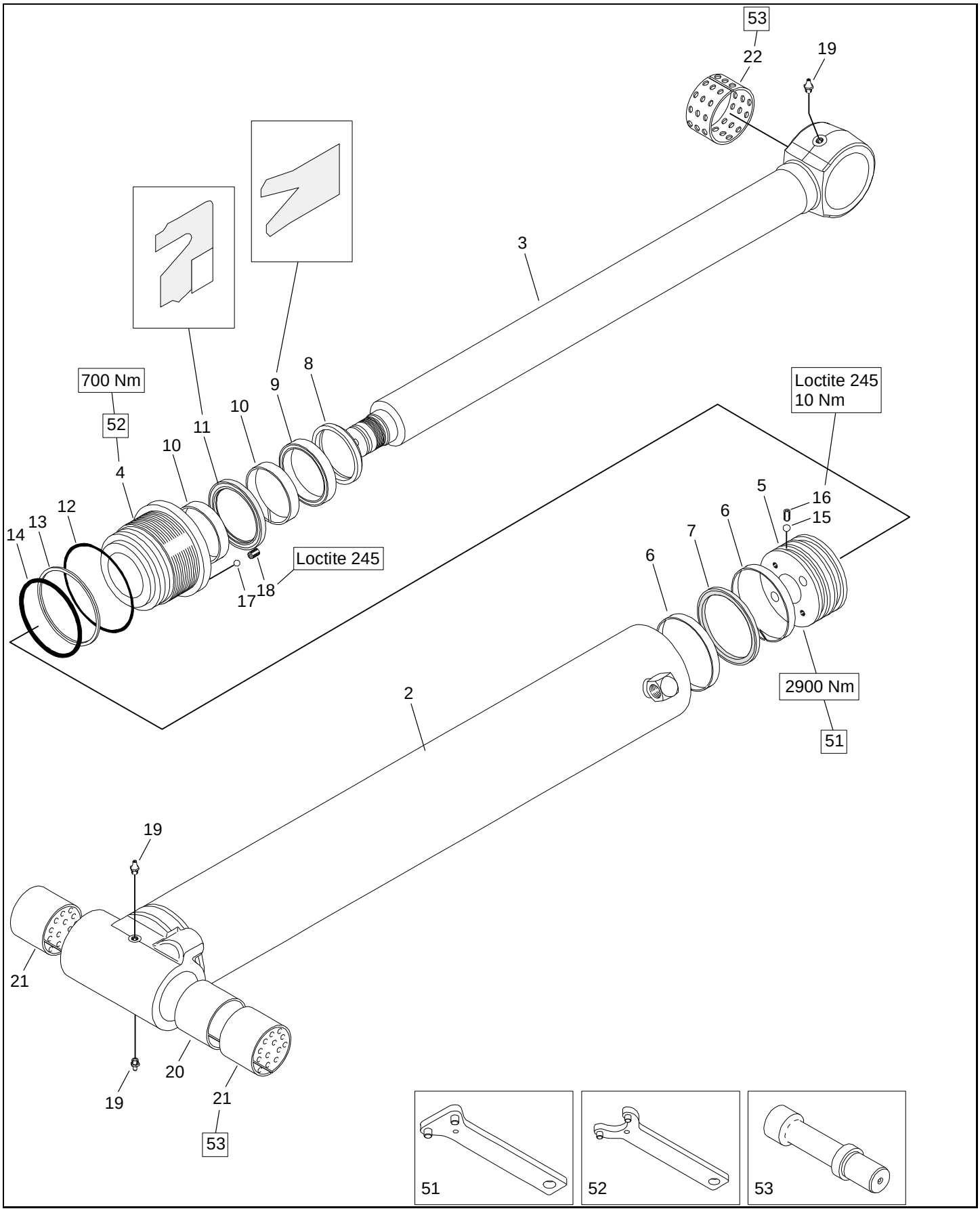

708.310.2 - First boom cylinder / Nostosylinteri

M 102 R
M 92 F

Pos	Part No	Description	Nimitys	Info	St
1	708810	First boom cylinder assy	Nostosylinteri koottuna		-
2	708811	Cylinder tube assy	Sylinteriputki koottuna		1
3	708812	Piston rod assy	Männänvarsi koottuna		1
4	115815	Cylinder cover	Sylinterin kansi		1
5	115816	Piston	Mäntä		1
6	211402	Locating ring	Ohjausrengas		2
7	82375133	Seal	Tiiviste		1
8	82371215	Wiper ring	Kaavinrengas		1
9	82357097	Seal	Tiiviste		1
10	82357015	Locating ring	Ohjausrengas		2
11	211400	Seal	Tiiviste		1
12	82368245	O-ring	O-rengas	124,5x3,0	1
13	211401	Supporting ring	Tukirengas		1
14	82368141	O-ring	O-rengas	114,1x5,7	1
15	211393	Steel ball	Teräskuula		1
16	48153590	Set screw	Pidätinruuvi		1
17	61175004	Steel ball	Teräskuula		1
18	48053541	Set screw	Pidätinruuvi		1
19	67411010	Grease nipple	Voitelunippa		-
20	211569	Distance bushing	Väliholkki		-
21	61313067	Bearing bush	Laakeriholkki		-
22	61313070	Bearing bush	Laakeriholkki		-
50	115817	Seal assortment	Tiivistelajitelma		-
51	211555	Spanner	Avain		-
52	211550	Spanner	Avain		-
53	94263934	Mandrel	Tuurna	ø70	-

708.320.1 - Second boom cylinder / Siirtosylinteri

M 102 R
M 92 F

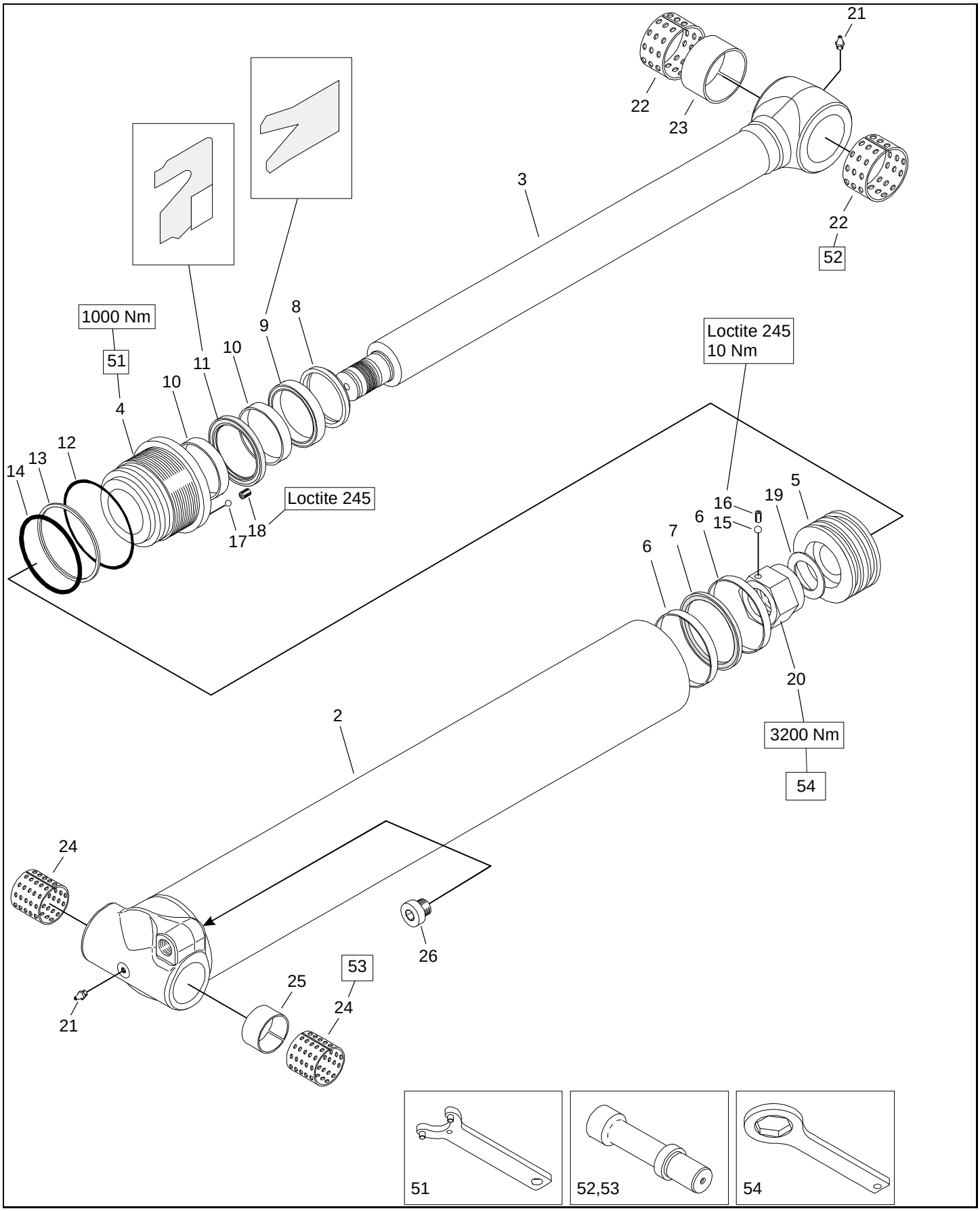

708.320.1 - Second boom cylinder / Siirtosylinteri

M 102 R
M 92 F

Pos	Part No	Description	Nimitys	Info	St
1	708820	Second boom cylinder assy	Siirtosylinteri koottuna		-
2	708821	Cylinder tube assy	Sylinteriputki koottuna		1
3	708822	Piston rod assy	Männänvarsi koottuna		1
4	301823	Cylinder cover	Sylinterin kansi		1
5	708823	Piston	Mäntä		1
6	82357147	Locating ring	Ohjausrengas		2
7	82375134	Seal	Tiiviste		1
8	82371255	Wiper ring	Kaavinrengas		1
9	82375304	Seal	Tiiviste		1
10	82357134	Locating ring	Ohjausrengas		2
11	211586	Seal	Tiiviste		1
12	82368190	O-ring	O-rengas		1
13	54329120	Supporting ring	Tukirengas		1
14	38300110	O-ring	O-rengas	109,1x5,7	1
15	211393	Steel ball	Teräskuula		1
16	48083031	Set screw	Pidätinruuvi		1
17	61175004	Steel ball	Teräskuula		1
18	48053541	Set screw	Pidätinruuvi		1
19	211566	Mounting plate	Asennuslevy		1
20	211589	Nut	Mutteri		-
21	67411010	Grease nipple	Voitelunippa		-
22	61313068	Bearing bush	Laakeriholkki		-
23	211406	Distance bushing	Väliholkki		-
24	61313065	Bearing bush	Laakeriholkki		-
25	211643	Distance bushing	Väliholkki		-
26	30679408	Plug	Tulppa		-
50	700813	Seal assortment	Tiivistelajitelma		-
51	211550	Spanner	Avain		-
52	94263934	Mandrel	Tuurna	ø70	-
53	94263941	Mandrel	Tuurna	ø60	-
54	211656	Spanner	Avain		-

708.332.2 - Extension cylinder / Jatkeen sylinteri

M 92 FT 100i

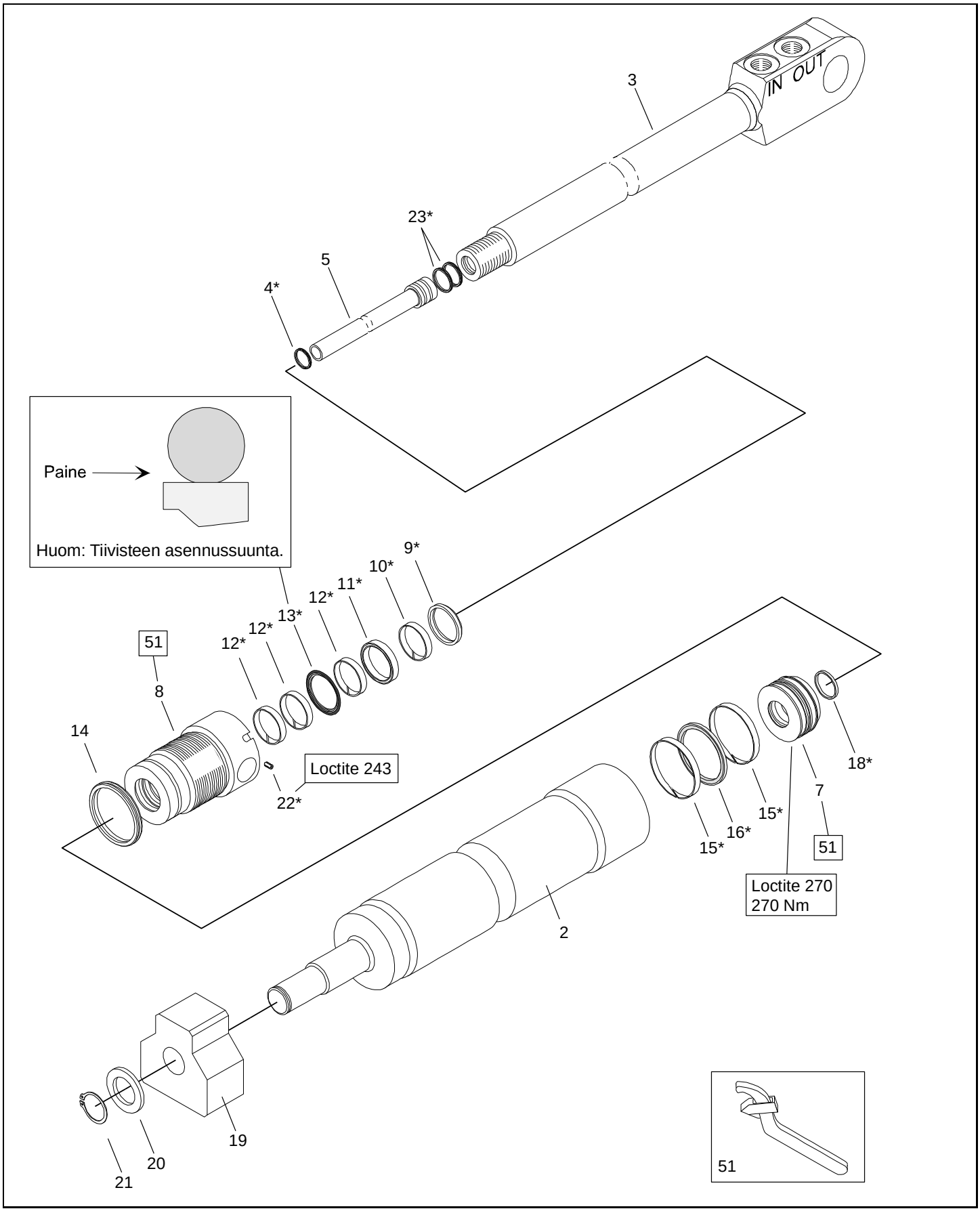

708.332.2 - Extension cylinder / Jatkeen sylinteri

M 92 FT 100i

Pos	Part No	Description	Nimitys	Info	St
1	708814	Extension cylinder assy	Jatkeen sylinteri koottuna		-
2	703803	Cylinder tube	Sylinteriputki		1
3	708815	Piston rod	Männänvarsi		1
4	700072	Seal	Tiiviste		1
5	708819	Pipe	Putki koottuna		1
7	708824	Piston	Mäntä		1
8	111817	Cylinder cover	Sylinterin kansi		1
9	82371208	Wiper ring	Kaavinrengas		1
10	210732	Guide ring	Ohjainrengas		1
11	82377050	Seal	Tiiviste		1
12	82358004	Locating ring	Ohjausrengas		3
13	82379663	Seal	Tiiviste		1
14	82366406	Seal	Tiiviste		1
15	82357133	Locating ring	Ohjausrengas		2
16	82375152	Seal	Tiiviste		1
18	94565887	Lock ring	Lukkorengas		1
19	708809	Support	Tuki		1
20	94244816	Distance ring	Välirengas		1
21	54330350	Circlip	Varmistinrengas	35x1,5	1
22	48083035	Set screw	Pidätinruuvi	M 6 x 8	1
23	700816	Seal	Tiiviste		2
50	700826	Seal assortment	Tiivistelajitelma		-
51	65206465	Spanner wrench	Haka-avain	45...90	-

708.390.2 - First boom cylinder cover / Nostosylinterin suojus

M 102 R
M 92 F

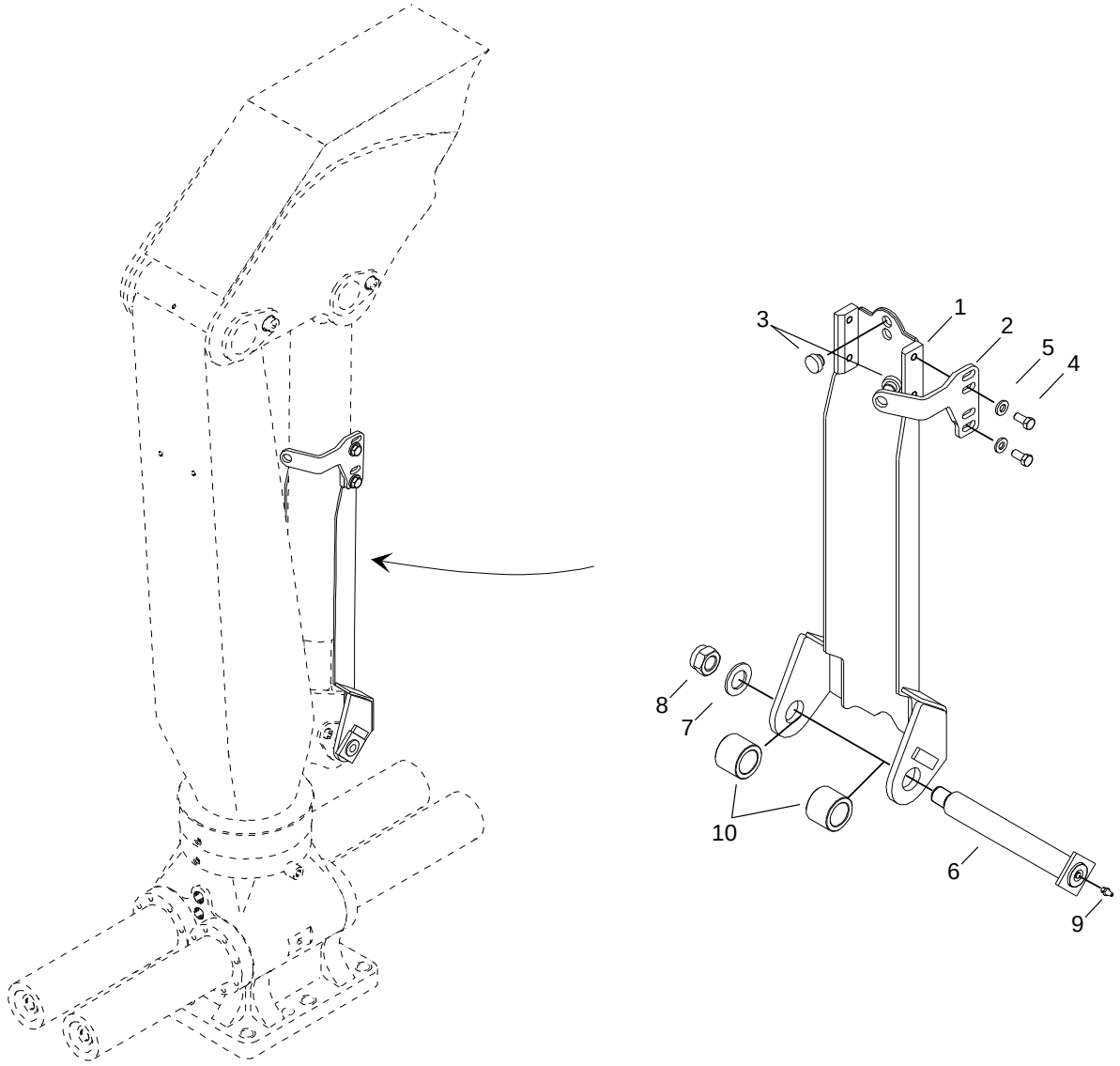

708.390.2 - First boom cylinder cover / Nostosylinterin suojus

M 102 R
M 92 F

Pos	Part No	Description	Nimitys	Info	St
1	308620	First boom cylinder cover	Nostosylinterin suojus		1
2	708612	Fastening	Kiinnike		1
3	94565613	Bearing	Laakeri		2
4	41265080	Hexagon screw	Kuusioruuvi	M 12 x 25 8.8	2
5	54020013	Lock washer	Lukituslaatta		2
6	308233	Shaft	Akseli		1
7	54060330	Washer	Aluslaatta	M27	1
8	46023327	Self-locking hexagon nut	Kuusiomutteri, itselukkiutuva	M27 8	1
9	67411010	Grease nipple	Voitelunippa		1
10	708614	Bushing	Holkki		2
50	708615	First boom cylinder cover assy	Nostosylinterin suojus koottuna		-

708.432.1 - Double pressure relief valve / Kaksoispaineenrajoitusv M 92 F

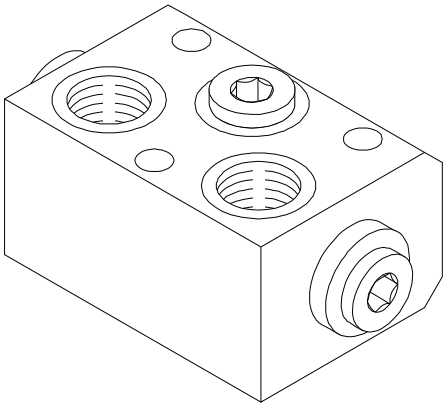

708.432.1 - Double pressure relief valve / Kaksoispaineenrajoitusv M 92 F

Pos	Part No	Description	Nimitys	Info	St
1	38180403	Double pressure relief valve	Kaksoispaineenrajoitusventtiili		1

708.501.1 - Hydraulic tubings at base / Jalustan hydraulijohdot

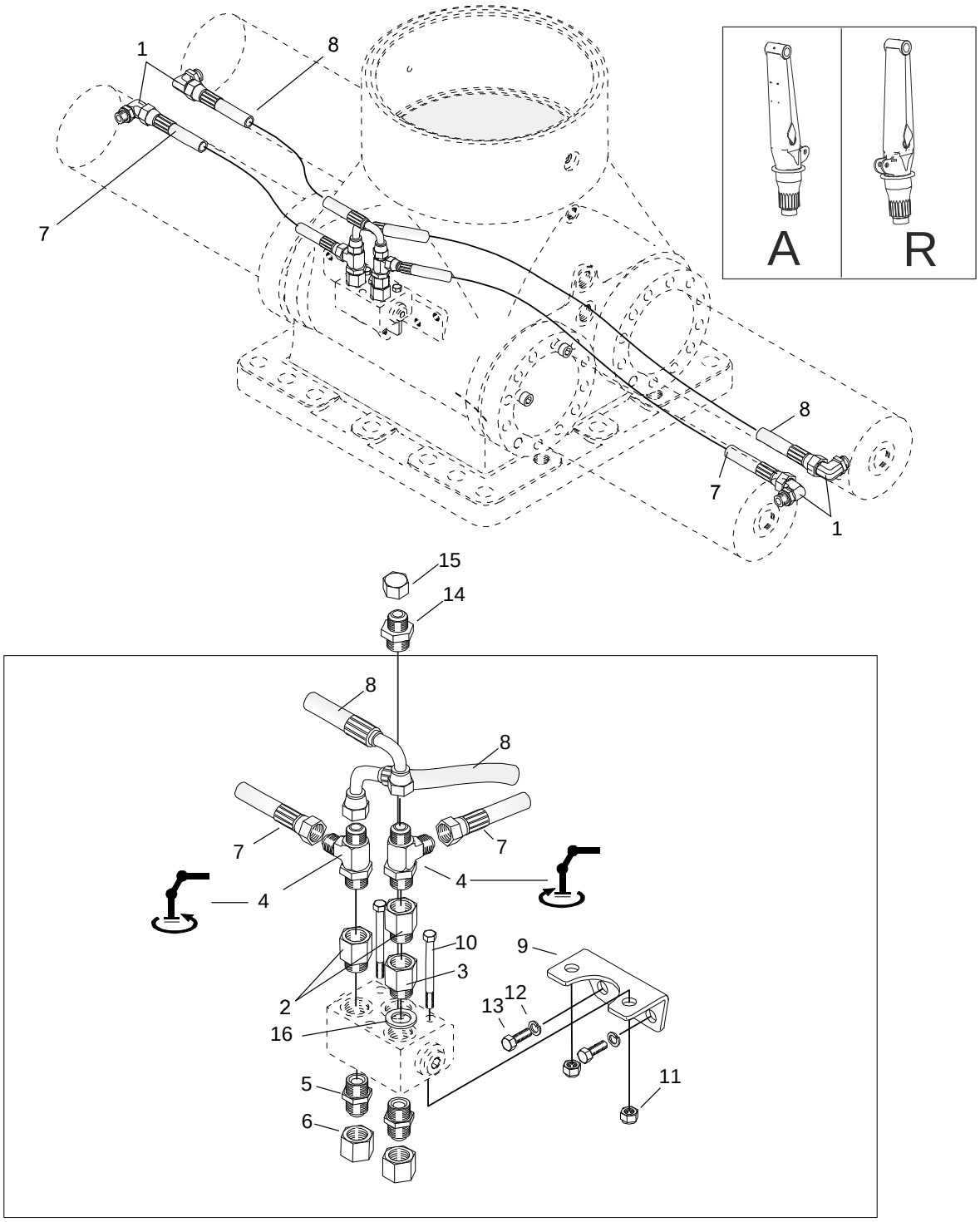

708.501.1 - Hydraulic tubings at base / Jalustan hydraulijohdot

M 92 F

Pos	Part No	Description	Nimitys	Info	St
1	38710316	Male stud	Perusliitinrunko		4
2	94381904	Transformation nipple	Muunnosnippa		2
3	94381919	Extention nipple	Jatkonippa		1
4	38710453	L-coupling housing	L-liitinrunko		2
5	38710260	Male stud	Perusliitinrunko		2
6	30670221	Plug	Tulppa		2
7	706048	Hose	Letku	JIC, 3/8", 0°/0°, L=850	2
8	706049	Hose	Letku	JIC, 3/8", 0°/90°, L=10	2
9	94280208	Supporter	Kannatin		1
10	40264240	Hexagon screw	Kuusioruuvi	M 10 x 80 8.8	2
11	46023310	Self-locking hexagon nut	Kuusiomutteri, itselukkiutuva	M10 8	2
12	54201210	Lock washer	Lukituslaatta	M10 B-2	2
13	41264050	Hexagon screw	Kuusioruuvi	M 10 x 16 8.8	2
14	38710256	Male stud	Perusliitinrunko		1
15	30670220	Plug	Tulppa		1
16	82371821	Seal ring	Tiivisterengas		1

708.560.1 - Column hydraulic equipment / Pylvään hydraulivaruste M 92 F

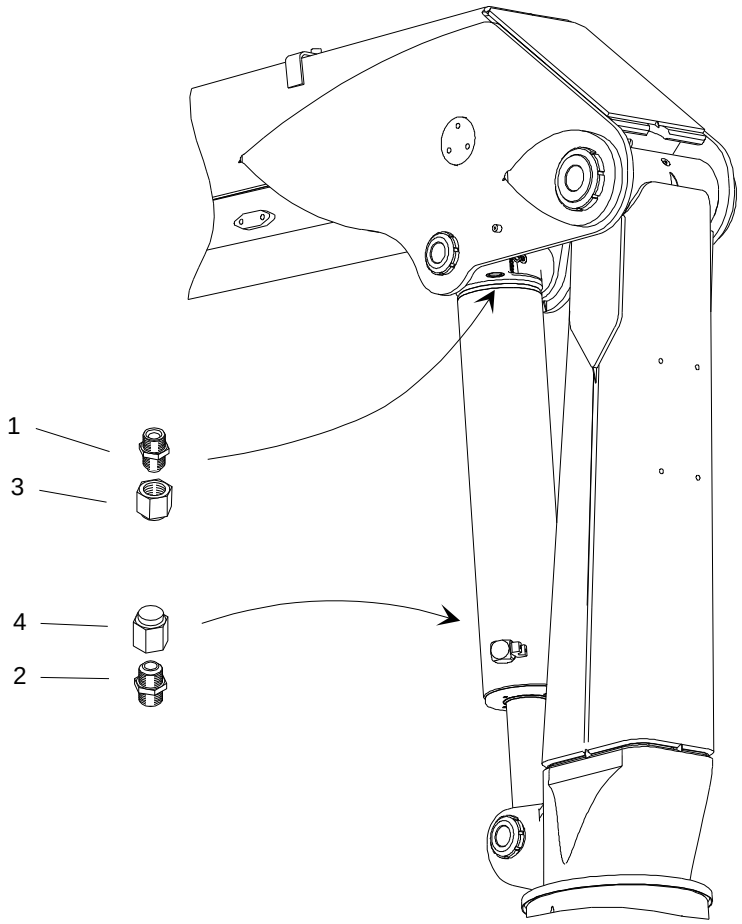

708.560.1 - Column hydraulic equipment / Pylvään hydraulivaruste M 92 F

Pos	Part No	Description	Nimitys	Info	St
1	38710263	Male stud	Perusliitinrunko		1
2	38710261	Male stud	Perusliitinrunko		1
3	30670222	Plug	Tulppa		1
4	30670221	Plug	Tulppa		1

708.601.1 - Hydraulic tubings at first boom / Nostopuomin hydrauli

M 92 F 80i
M 92 FT 100i
M 92 FT 86i

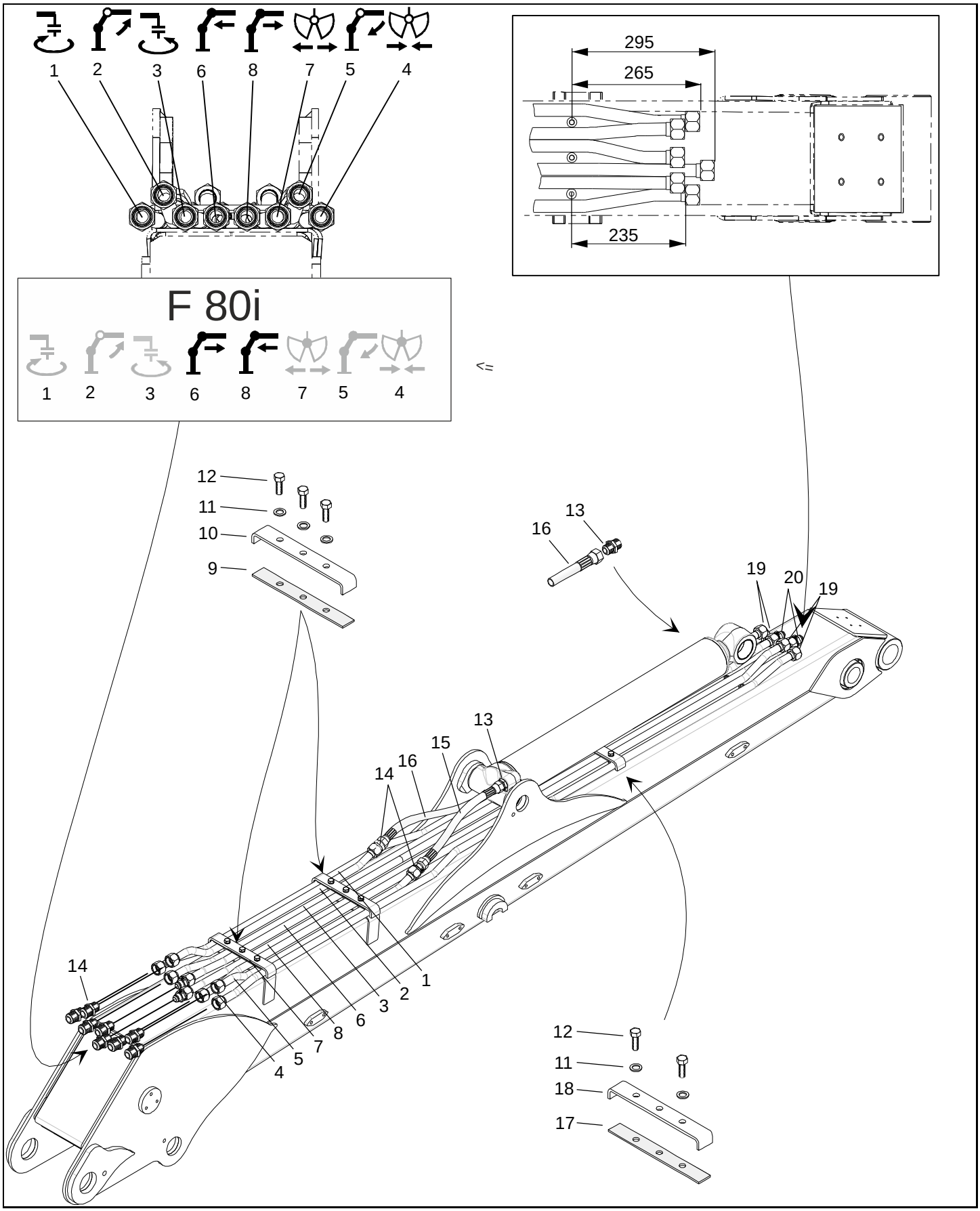

708.601.1 - Hydraulic tubings at first boom / Nostopuomin hydrauli

M 92 F 80i
M 92 FT 100i
M 92 FT 86i

Pos	Part No	Description	Nimitys	Info	St
1	710715	Pipe	Putki koottuna		1
2	710716	Pipe assy	Putki koottuna		1
3	710717	Pipe assy	Putki koottuna		1
4	710718	Pipe assy	Putki koottuna		1
5	710719	Pipe assy	Putki koottuna		1
6	710720	Pipe assy	Putki koottuna		1
7	710721	Pipe assy	Putki koottuna		1
8	710722	Pipe assy	Putki koottuna		1
9	710310	Rubber tile	Kumilaatta		2
10	710308				4
10	710335	Fastening	Kiinnike		2
11	54201212	Lock washer	Lukituslaatta	M12 B-2	8
12	41265120	Hexagon screw	Kuusioruuvi	M 12 x 35 8.8	8
13	38710263	Male stud	Perusliitinrunko		2
14	38750033	Extention coupling housing	Jatkoliitinrunko		10
15	38622651	Hose	Letku	JIC 3/4" 0°/0° L=430 2	1
16	38622684	Hose	Letku	JIC 3/4" 0°/0° L=1400 2	1
17	710326	Rubber tile	Kumilaatta		1
18	710336	Fastening	Kiinnike		1
19	38750040	Extention coupling housing	Jatkoliitinrunko		-
20	38750033	Extention coupling housing	Jatkoliitinrunko		-
50	710714	Pipe kit	Putkinippu		1

708.623.2 - Hydraulic tubings at second boom / Siirtopuomin hydra M 92 FT 100i

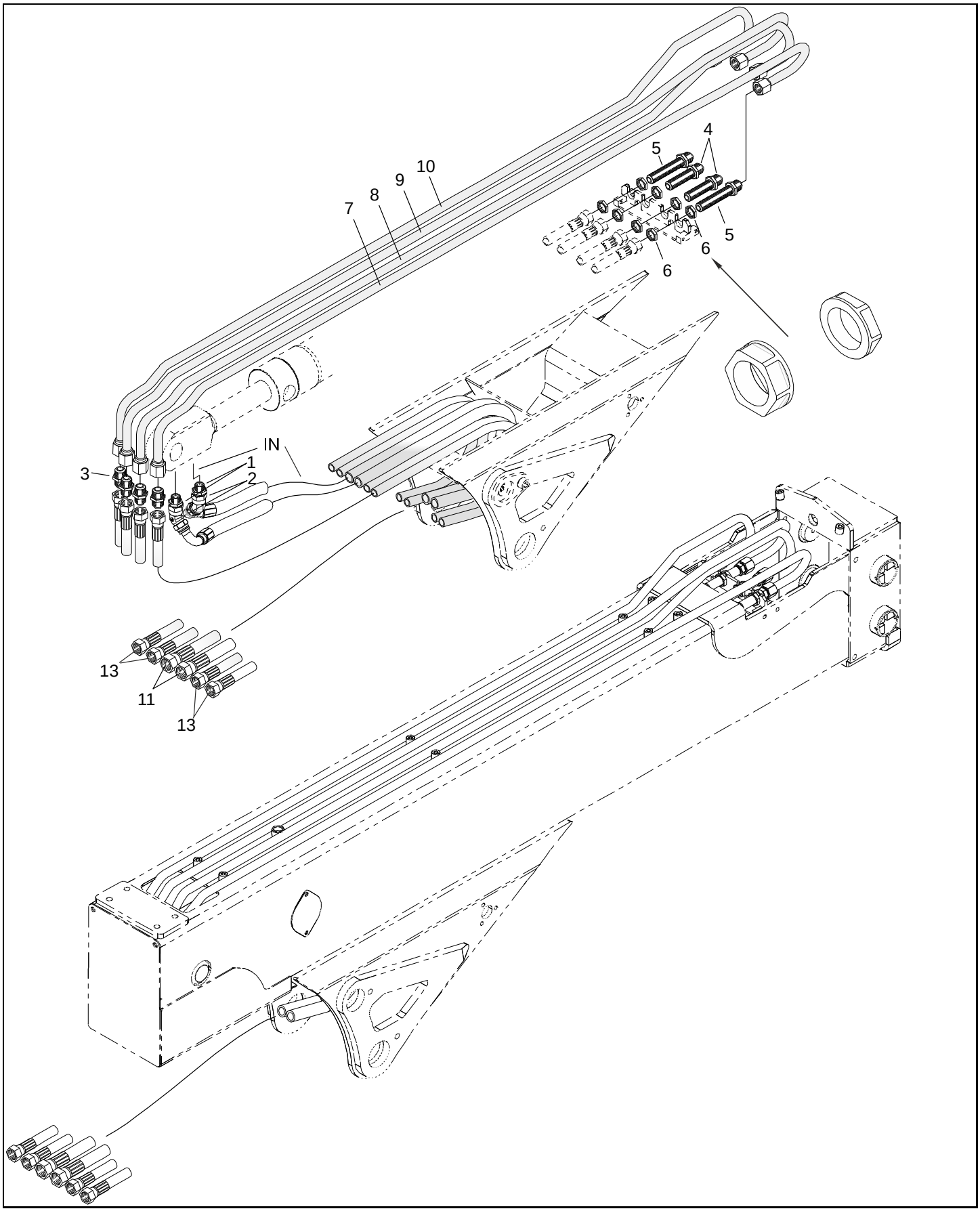

708.623.2 - Hydraulic tubings at second boom / Siirtopuomin hydra M 92 FT 100i

Pos	Part No	Description	Nimitys	Info	St
1	38710263	Male stud	Perusliitinrunko		2
2	38710544	Coupling housing	Liitinrunko		2
3	38750030	Extention coupling housing	Jatkoliitinrunko		4
4	708574	Inlet coupling	Läpivientiliitin		2
5	708573	Inlet coupling	Läpivientiliitin		2
6	708496	Nut	Mutteri		8
7	708726	Pipe assy	Putki koottuna		1
8	708727	Pipe assy	Putki koottuna		1
9	708728	Pipe assy	Putki koottuna		1
10	708729	Pipe assy	Putki koottuna		1
11	38622665	Hose	Letku	JIC 3/4" 0°/90° L=1900	2
13	38622721	Hose	Letku	JIC 1/2" 0°/0° L=2250 2	4
50	708725	Pipe kit	Putkinippu		-

708.642.2 - Hydraulic tubings at telescope / Teleskoopin hydraulijo M 92 FT 100i

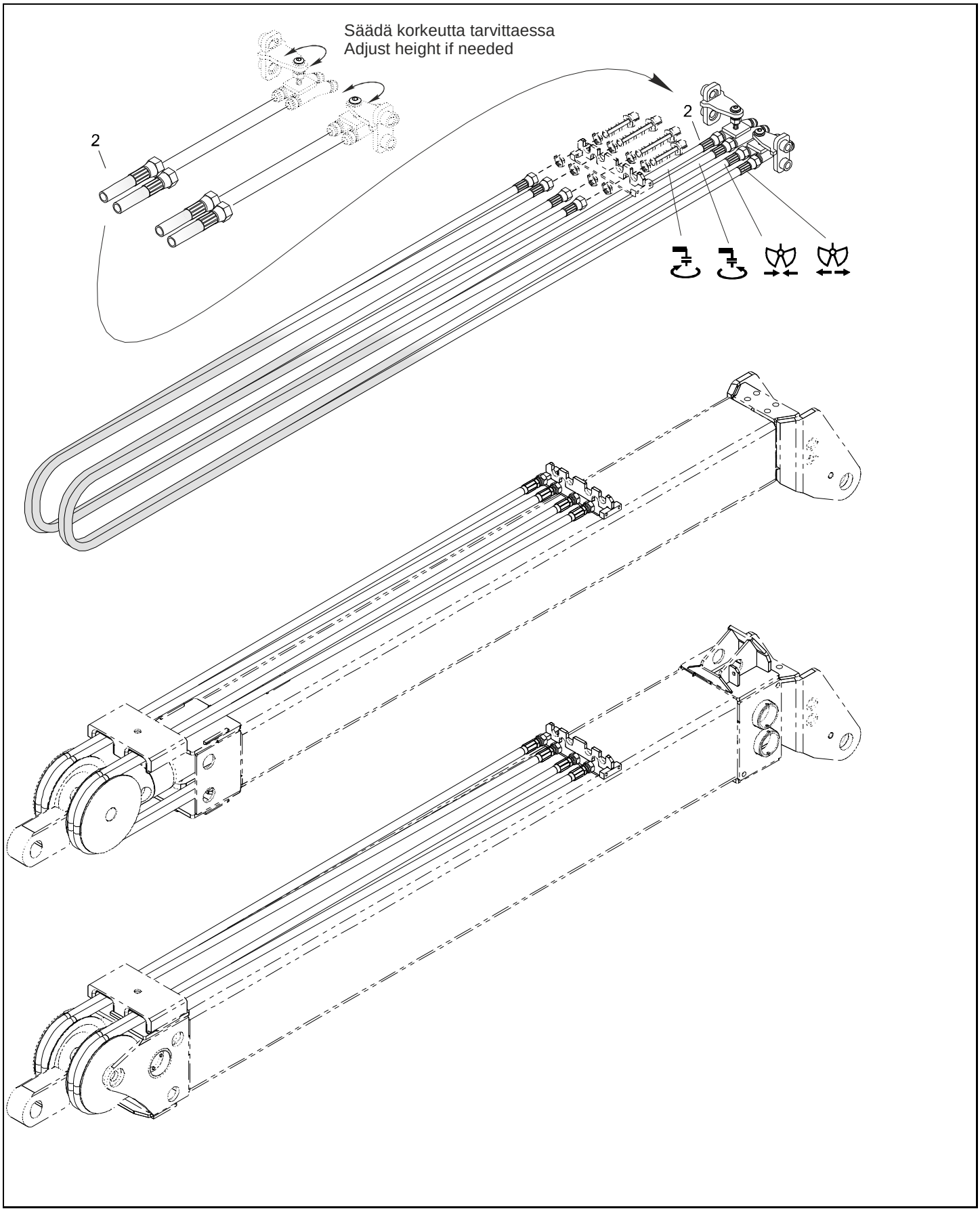

708.642.2 - Hydraulic tubings at telescope / Teleskoopin hydraulijo M 92 FT 100i

Pos	Part No	Description	Nimitys	Info	St
2	706050	Hose	Letku	JIC, 1/2", 0°/0°, L=550	4

708.681.1 - Hydraulic scheme / Hydraulikaavio

M 92 F

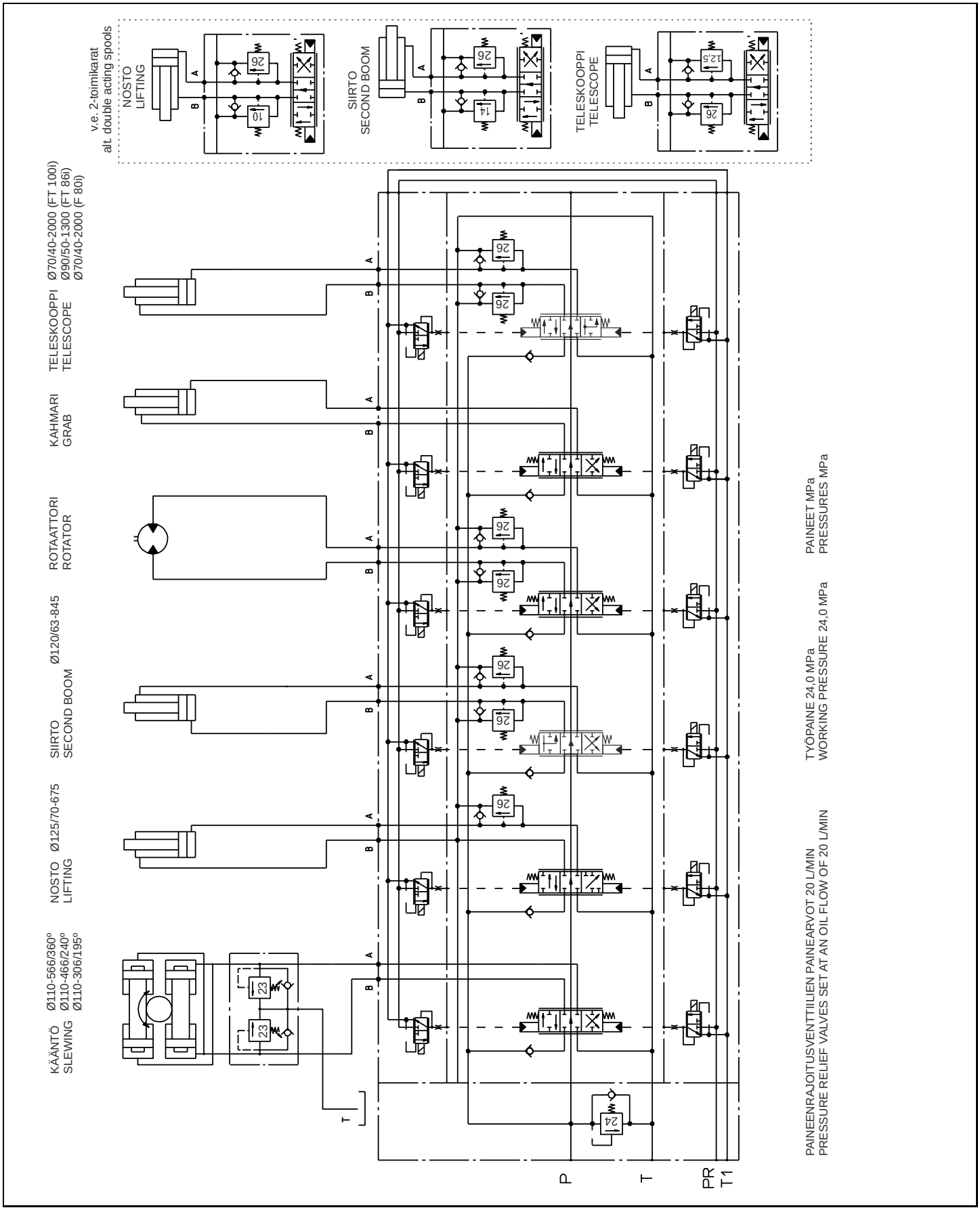

708.681.1 - Hydraulic scheme / Hydraulikaavio

M 92 F

Pos	Part No	Description	Nimitys	Info	St
1	-	Hydraulic scheme	Hydraulikaavio		-

708.712.1 - Plates / Kilvet

M 92 FT 100i

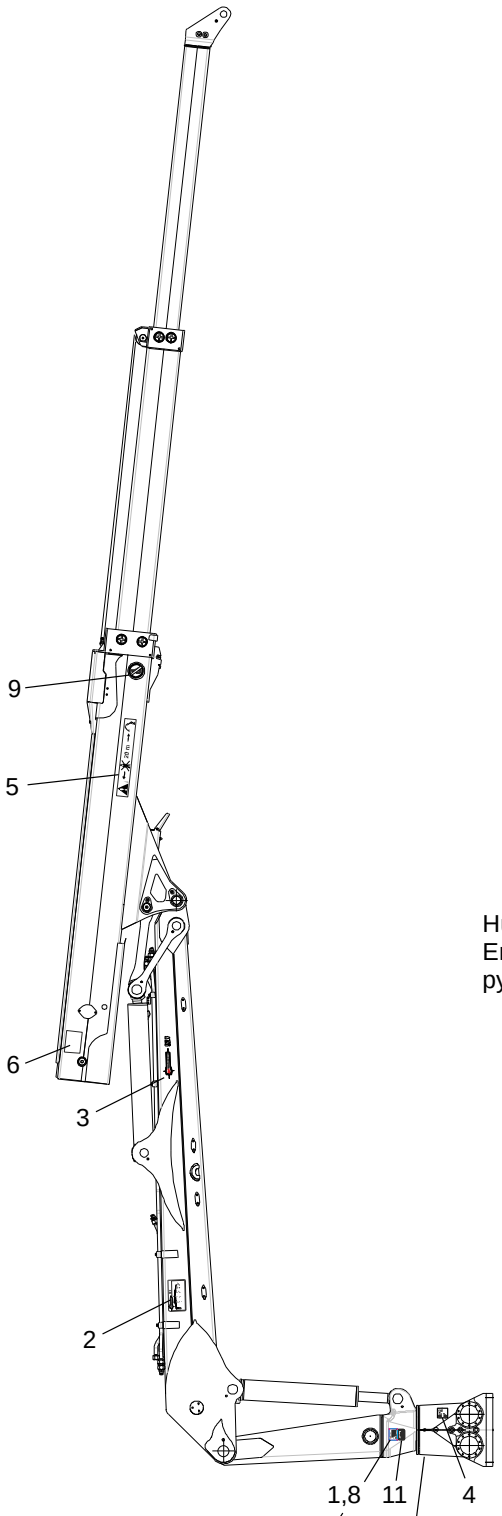

Huom!
Ennen teippausta teippauskohdat pyyhitään liuottimella.

Konekilven asennus- ja leimausohje: N229

Tarra asennetaan jalustan yläreunaan käännön kuolokohdan puolelle.

708.712.1 - Plates / Kilvet

M 92 FT 100i

Pos	Part No	Description	Nimitys	Info	St
1	700083	Type plate, not CE marked	Konekilpi, ei CE-merkitty		1
1	700084	Machine plate	Konekilpi		1
2	708016	Load plate	Kuormakilpi		2
3	708024	Type plate	Tyyppikilpi		2
4	94236009	Oil filling plate	Öljyntäyttökilpi	RU	1
4	94263036	Oil filling plate	Öljyntäyttökilpi	SF, SE, GB, DE, FR, E	1
5	3687830	Warning plate	Varoituskilpi	20 m	2
6	94236018	Maintenance instruction	Huolto-ohje		1
8	55798233	Charging rivet	Ahtoniitti		4
9	3641775	Warning plate	Varoituskilpi		2
10	94290025	Stop sticker	Stop-tarra		1
11	700085	Test drive sticker	Koeajotarra		1
11	700086	Test drive sticker	Koeajotarra		1

708.757.1 Protections
Törmäyssuojat

Ilman tukkivastetta

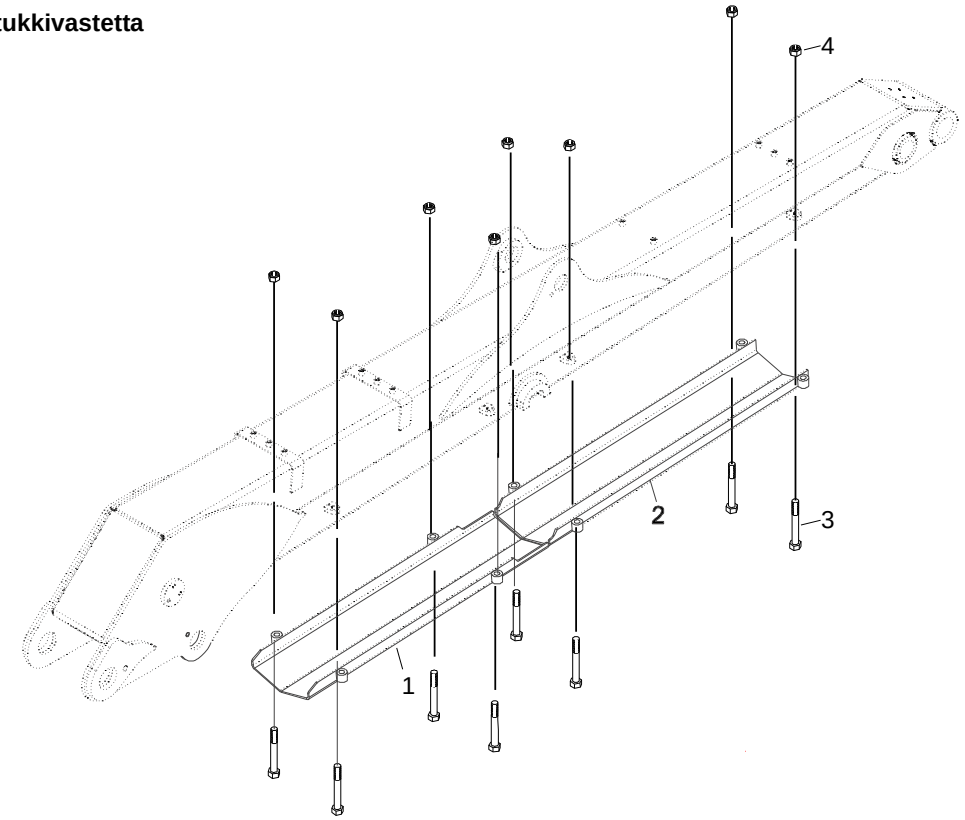

Tukkivasteella

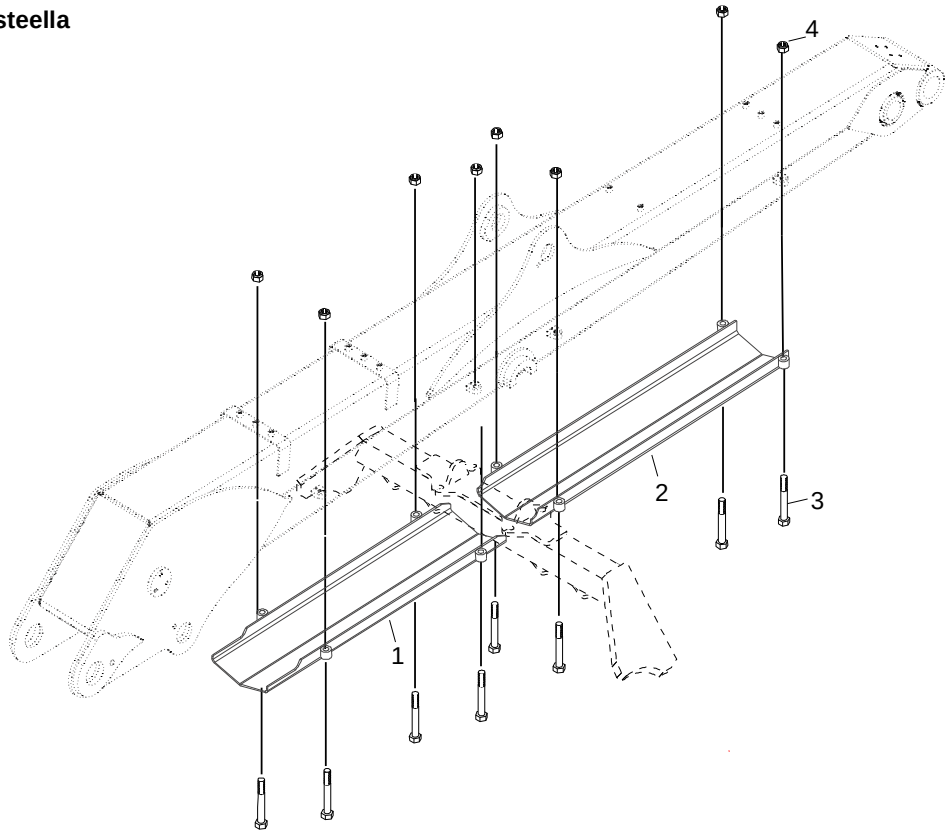

708.757.1 Protections

M 92 F

Törmäyssuojat

Pos	Part No	Description	Nimitys	Info	St
1	708309	Protection	Törmäyssuoja		1
2	308602	Protection	Törmäyssuoja		1
3	40266280	Hexagon screw	Kuusioruuvi	M 16 x 120 8.8	8
4	46028317	Self-locking hexagon nut	Kuusiomutteri, itselukkiutuva	M16 8	8

708.880.1 - Lubrication system / Voitelujärjestelmä

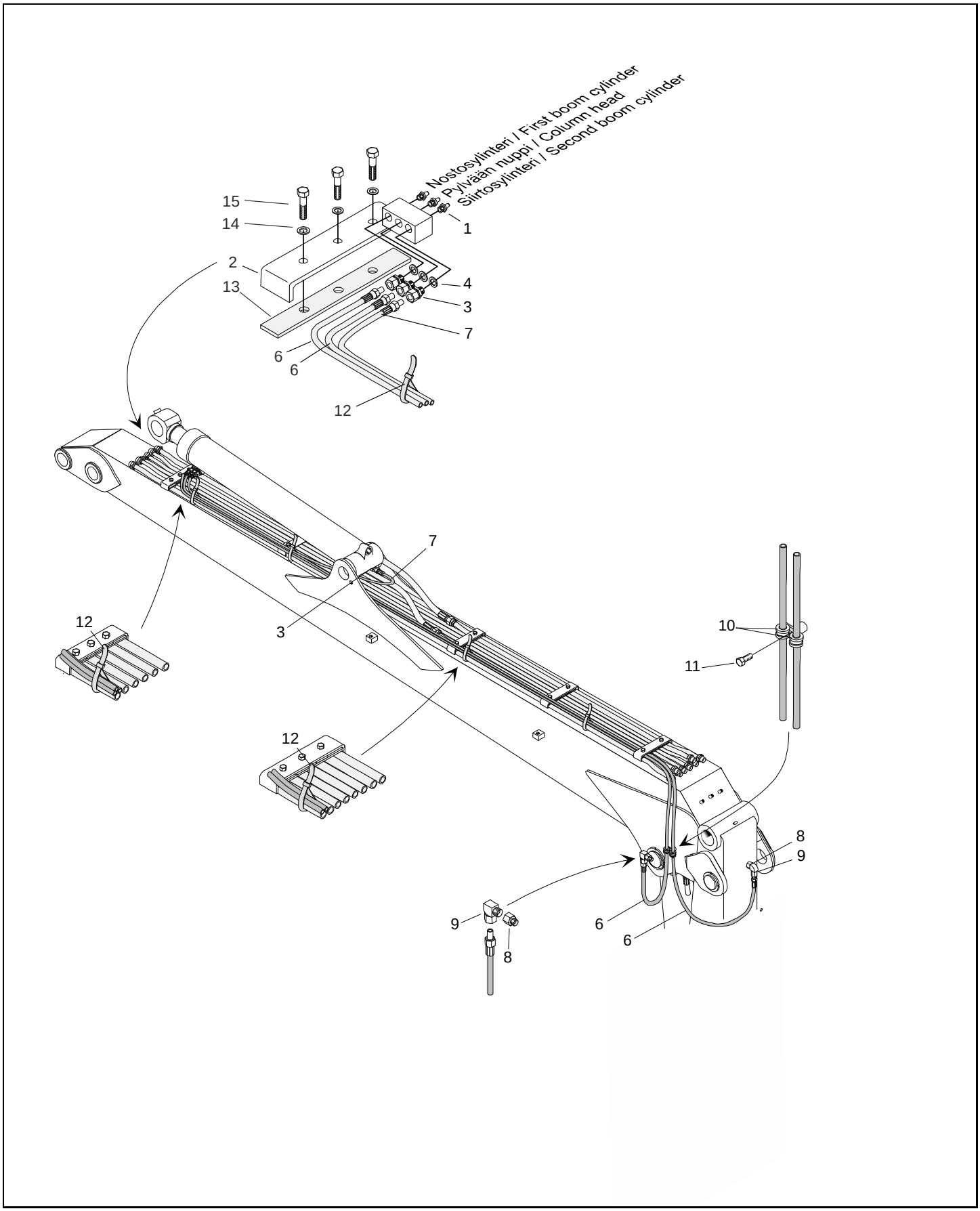

708.880.1 - Lubrication system / Voitelujärjestelmä

M 92 F

Pos	Part No	Description	Nimitys	Info	St
1	67411010	Grease nipple	Voitelunippa		3
2	708310	Fastening	Kiinnike		1
3	94380090	Connector	Perusliitin		4
4	82371810	Seal ring	Tiivisterengas		3
6	94276635	Hose	Letku		2
7	94411648	Hose	Letku		1
8	38466004	Dog	Koroke		2
9	94380172	Angle coupling	Kulmaliitin		2
10	94390008	Installation clamp	Asennusside		2
11	41263050	Hexagon screw	Kuusioruuvi	M 6 x 12 8.8	1
12	94390027	Bunch clamp	Nippuside		6
13	710336	Fastening	Kiinnike		1
14	54201212	Lock washer	Lukituslaatta	M12 B-2	3
15	41265120	Hexagon screw	Kuusioruuvi	M 12 x 35 8.8	3

76.730.1 - Packing / Pakkaus

Pos	Part No	Description	Nimitys	Info	St
1	94276619	Packing base	Pakkauslava		1
2	40266300	Hexagon screw	Kuusioruuvi	M 16 x 140 8.8	4
3	46028317	Self-locking hexagon nut	Kuusiomutteri, itselukkiutuva	M16 8	4
4	54101160	Square washer	Neliöaluslaatta		8